ÚTVEGGJAEININGAR KJALLARA, HLIÐARMYNDIR. 1:50

KJ1 - KJALLARI
1 stk.

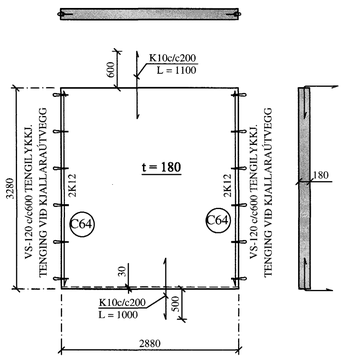

KJ2 - KJALLARI
1 stk.

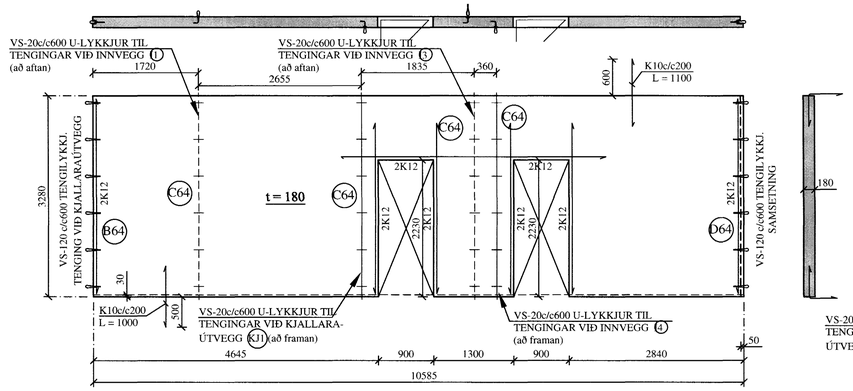

KJ3 - KJALLARI
1 stk.

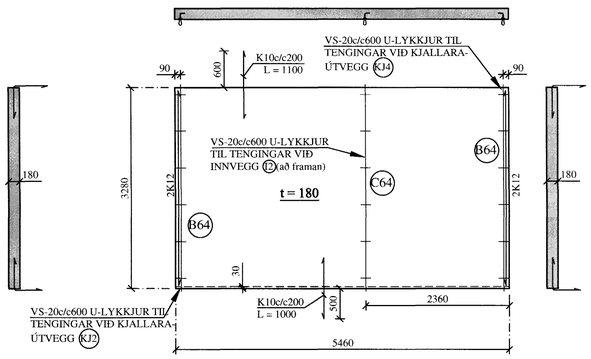

KJ4 - KJALLARI
1 stk.

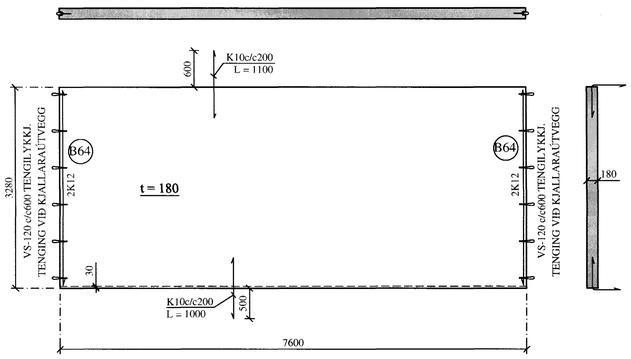

KJ5 - KJALLARI
1 stk.

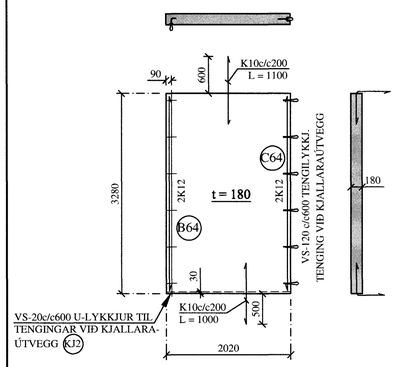

KJ6 - KJALLARI
1 stk.

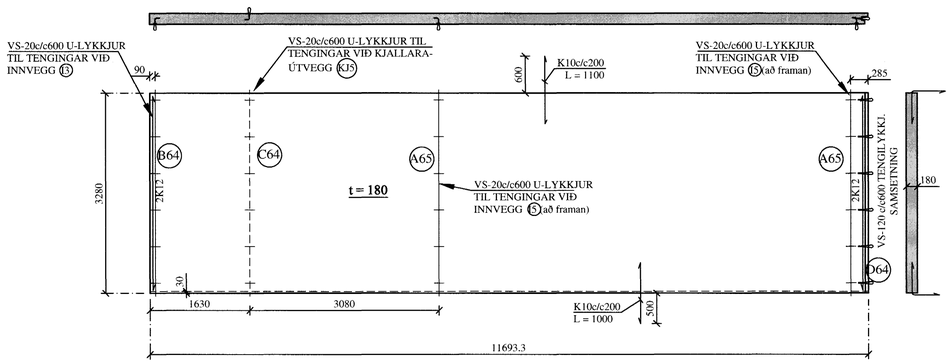

KJ7 - KJALLARI
1 stk.

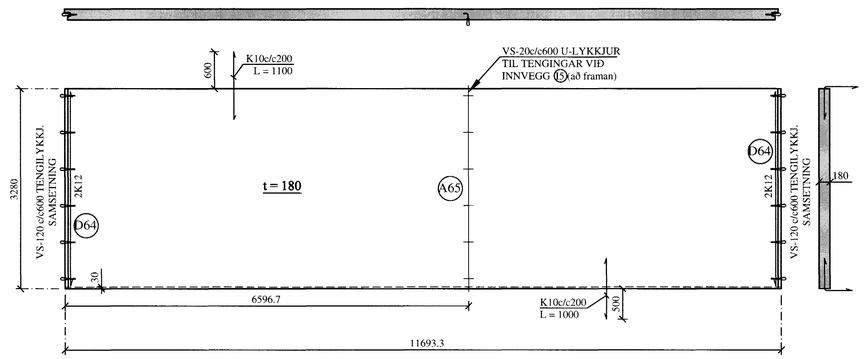

20.05.2005

KJ8 - KJALLARI
1 stk.

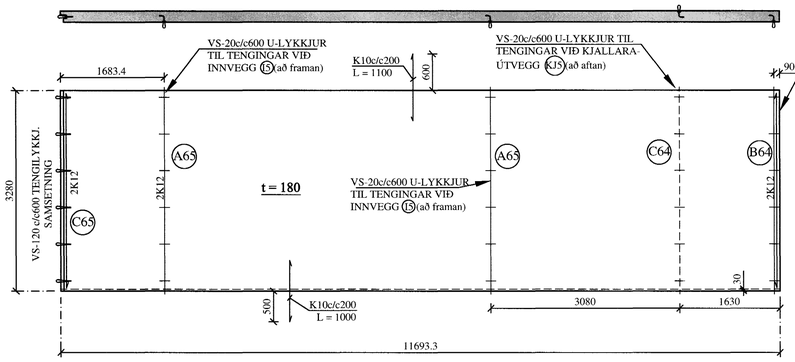

KJ9 - KJALLARI
1 stk.

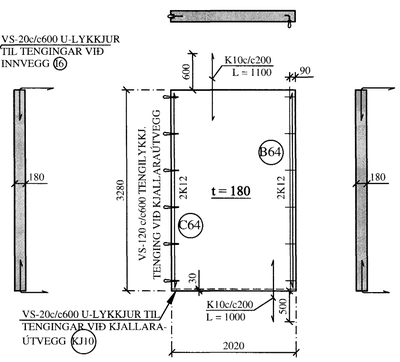

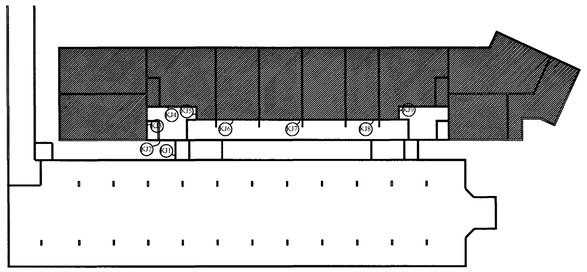

BREYTINGAR

TILVÍSANIR:

SKÝRINGAR..... SJÁ TEIKN. NR. 1-01
EINKENNANDI SNIÐ..... SJÁ TEIKN. NR. 1-63
EINKENNANDI SNIÐ..... SJÁ TEIKN. NR. 1-64

ATH:

STEYPUGÆÐI: S - 250
JÁRNBENDING: 2x #K10c/c200

Byggingarfulltrúi Hafnarfjarðar
Móttekið þann
27. apríl 2005

Reikn.	JKR/AJG	Jan. '05	Útgefið:	13.05.2005
Teikn.	AJG	Jan. '05	Kvarði:	1:50
Ath.				
Samþ.				

FLATAHRAUN 1
Hafnarfirði

Nr. 1-45

Verkhluti
ÚTVEGGJAEININGAR KJALLARA, KJ1- KJ9, HLIÐARMYNDIR, MÁLSETNINGAR.

Jón Kristjánsson
Byggingarverkfræðingur
FVFÍ
Skólagata 19
101 Reykjavík
Sími: 551-9820 Gsm: 863-2154
Kt: 210754-4829
Netfang: jokris@simnet.is
http://www.VJK.is