A4 / 1-04 SNIÐ. 1:5

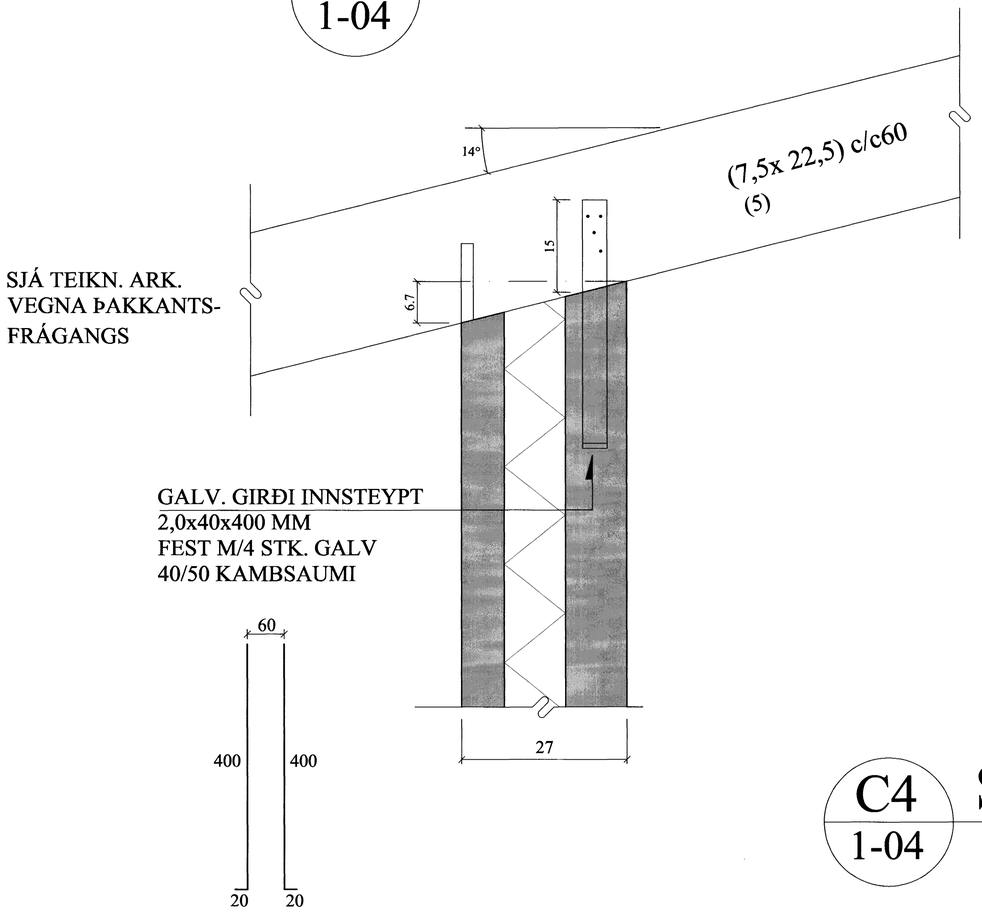

B4 / 1-04 SNIÐ. 1:5

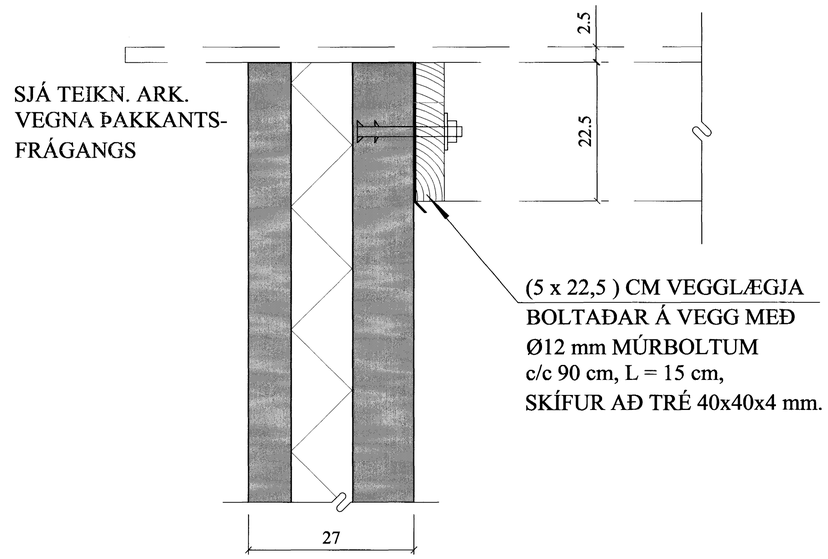

C4 / 1-04 SNIÐ. 1:5

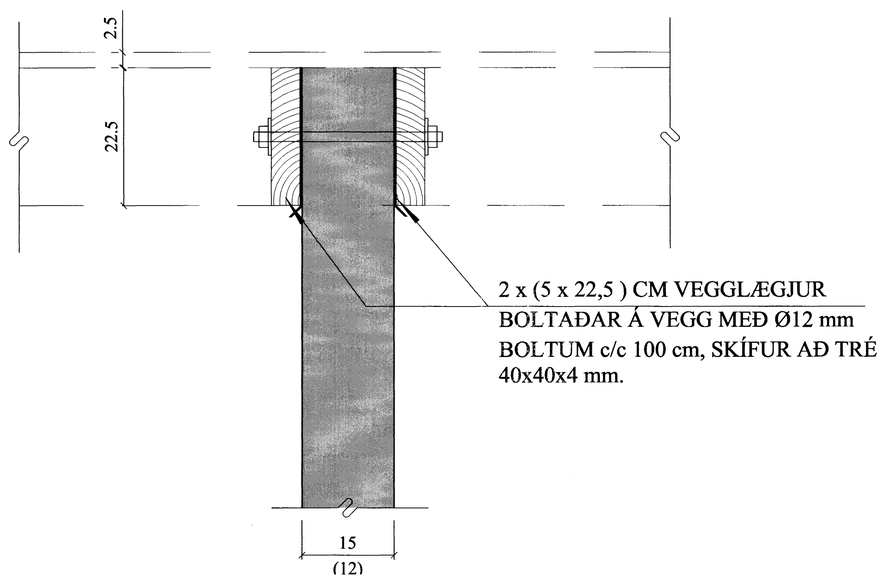

BREYTINGAR

TILVÍSANIR:

SKÝRINGAR.....SJÁ TEIKN. NR. 1-01

Samþykkt þann
27 APR. 2005
Byggingafulltrúinn í Hafnarfirði
f.h. Sigurbjartur Halldórsson

Reikn.	Jón Kr.	Mars 2004	Útgefið:	20.02.2005
Teikn.	JHG	Mars 2004	Kvarði:	1:5
Ath.				
Samþ.				

FURUVELLIR 29
Hafnarfirði

Nr. 1-04

Verkhluti
ÞAK,
SNIÐ A4 TIL C4.

Jón Kristjánsson
Byggingarverkfræðingur
FVFÍ
Skúlagata 19
101 Reykjavík
Sími: 551-9820 Gsm: 863-2154
Kt: 210754-4829
Netfang: jokris@simnet.is
http://www.vjk.is

Samþ. Jón Kr. Ól.