A8 / 1-08 SNIÐ. 1:10

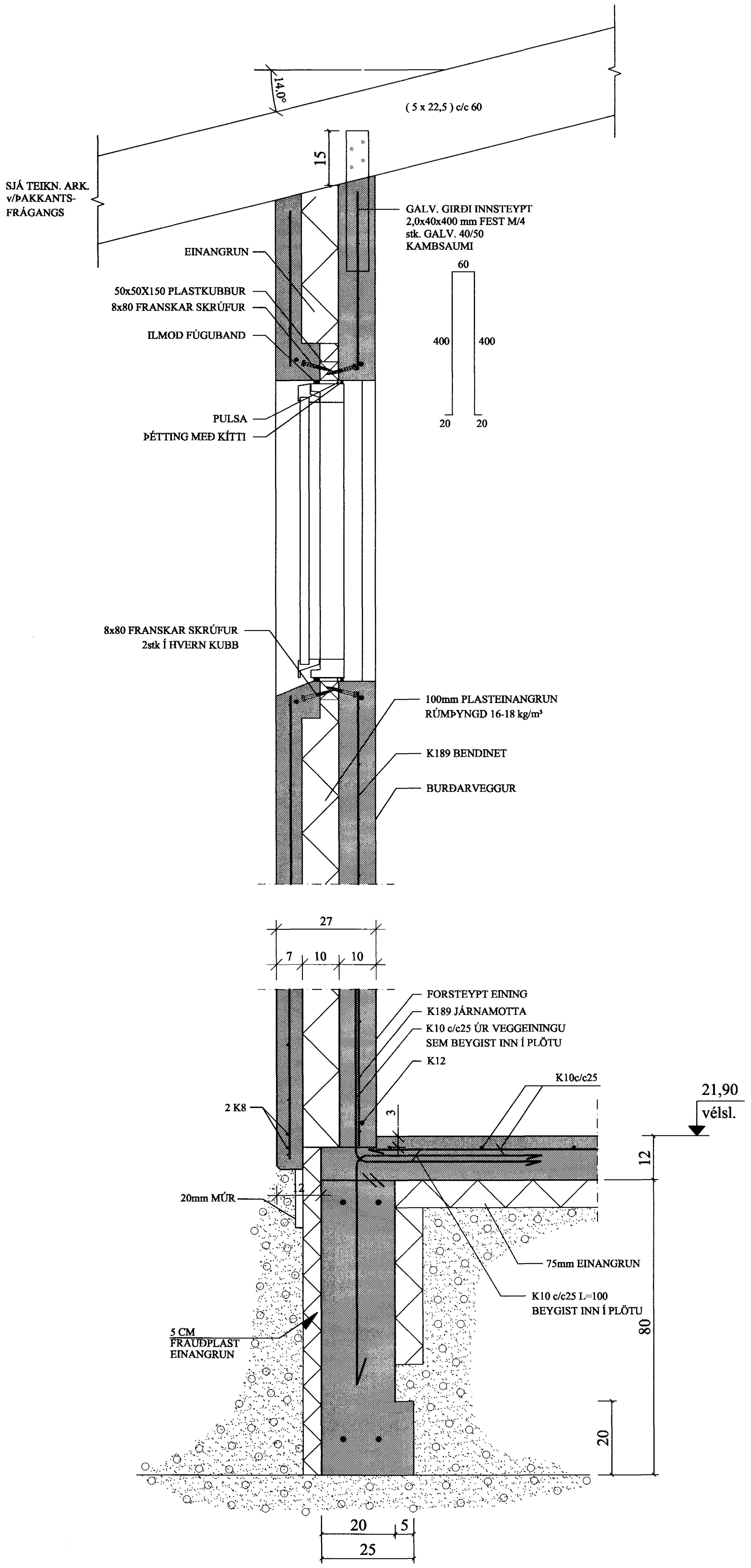

B8 / 1-08 SNIÐ. 1:10
ÚTHORN

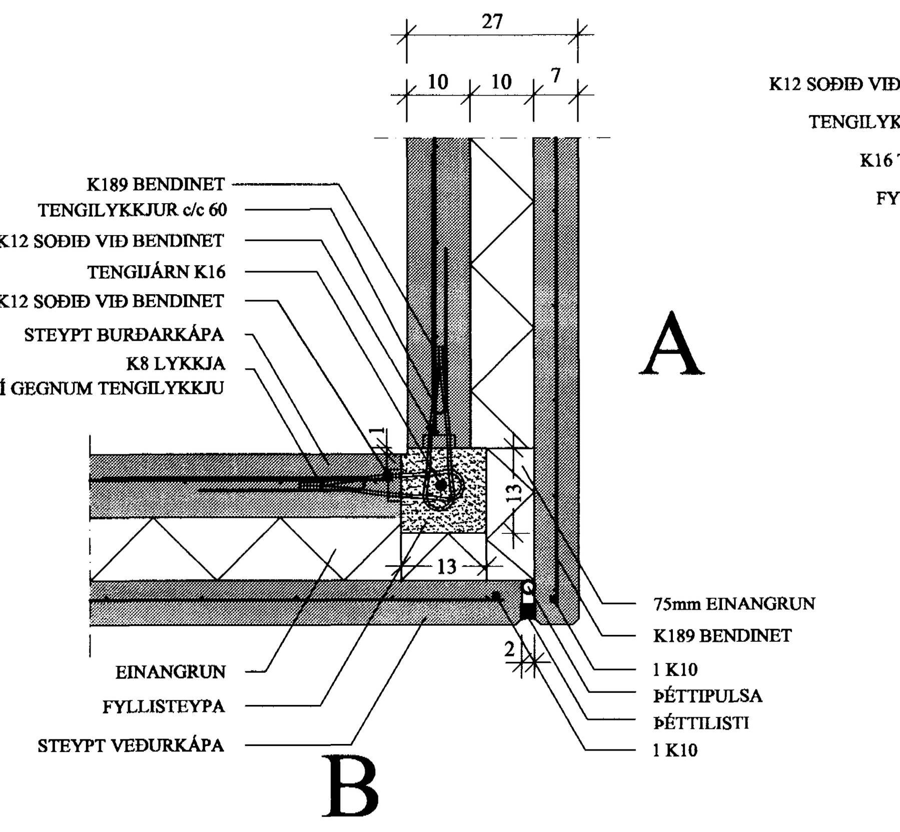

C8 / 1-08 SNIÐ. 1:10
INNHORN

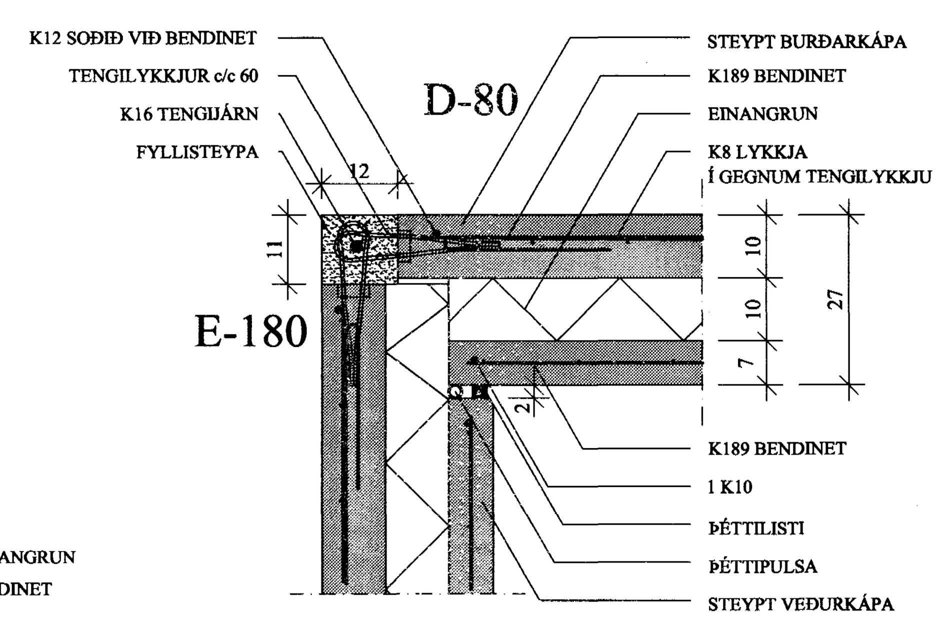

D8 / 1-08 SNIÐ. 1:10
SAMSETNING

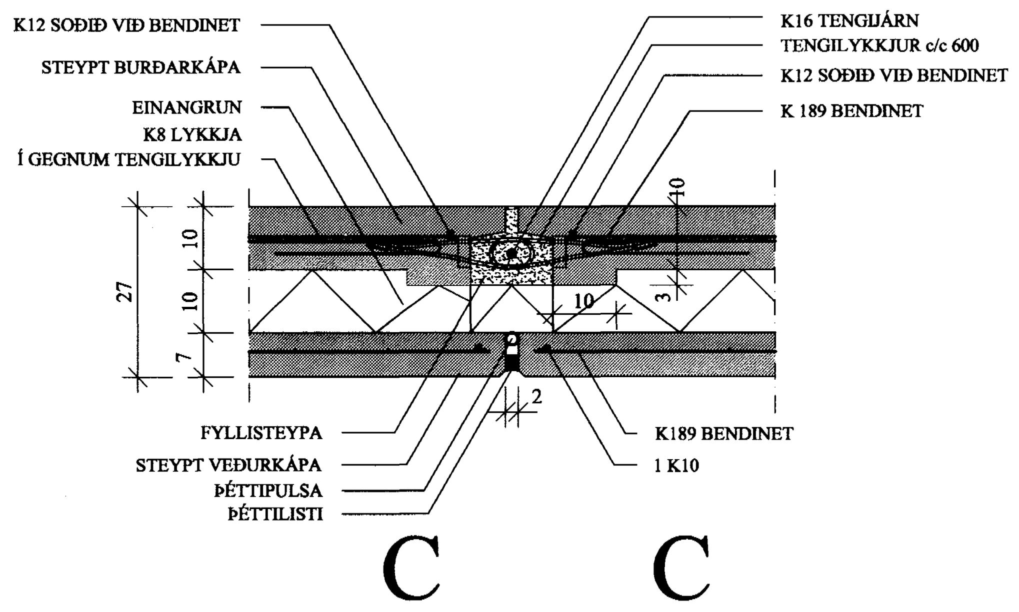

E8 / 1-08 SNIÐ. 1:10
FESTING INNVEGGJAEININGA VIÐ ÚTVEGGJAEININGAR

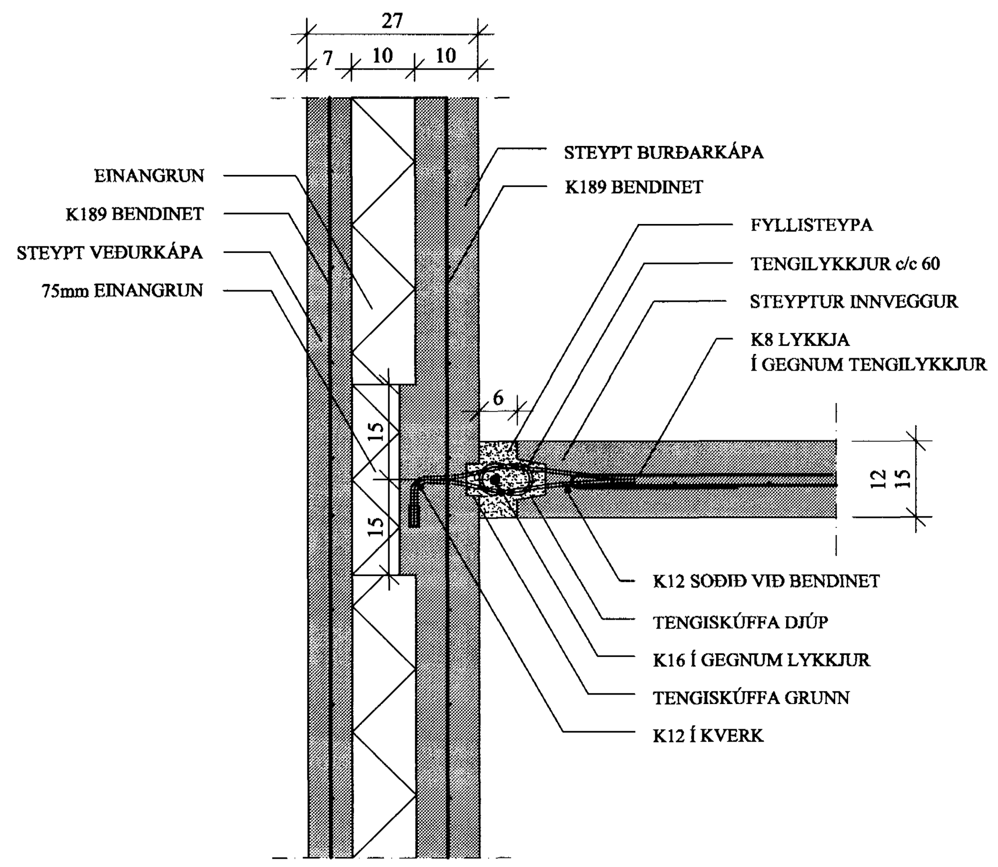

F8 / 1-08 SNIÐ. 1:10
FESTING INNVEGGJA-EININGA VIÐ INNHORN

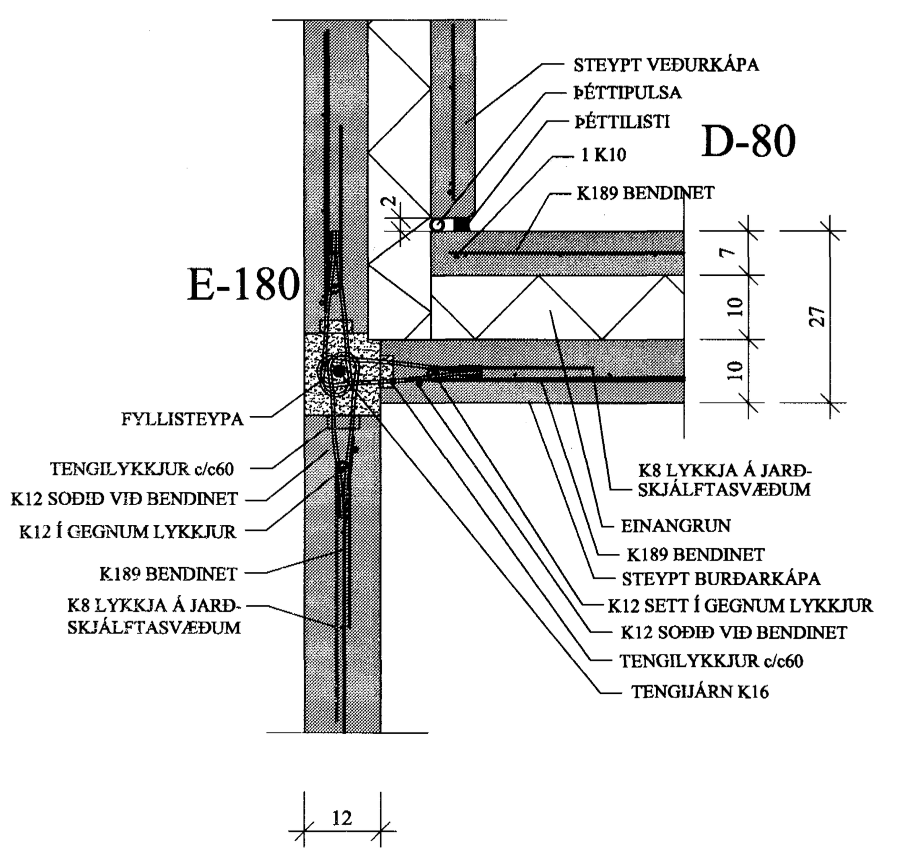

G8 / 1-08 SNIÐ. 1:10
FESTING INNVEGGJA-EININGA

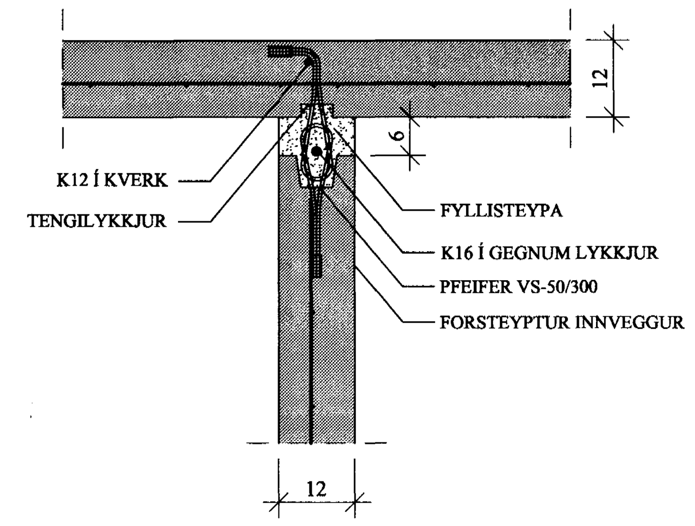

J8 / 1-08 SNIÐ. 1:10
FESTING INNVEGGJA-EININGA VIÐ INNVEGGJAEIN.

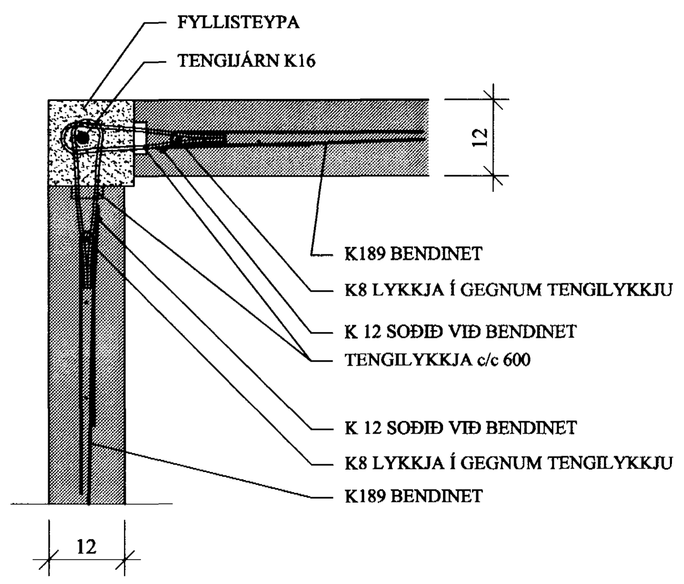

H8 / 1-08 SNIÐ. 1:10
FESTING INNVEGGJA-EININGA VIÐ INNHORN

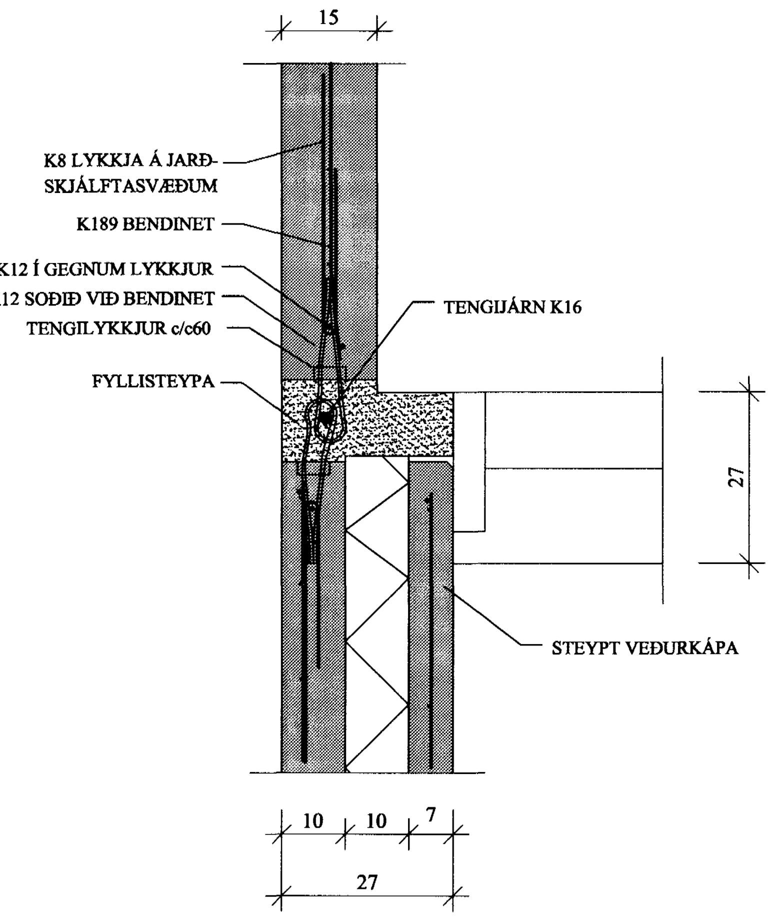

I8 / 1-08 SNIÐ. 1:10
FESTING INNVEGGJA-EININGA VIÐ INNHORN

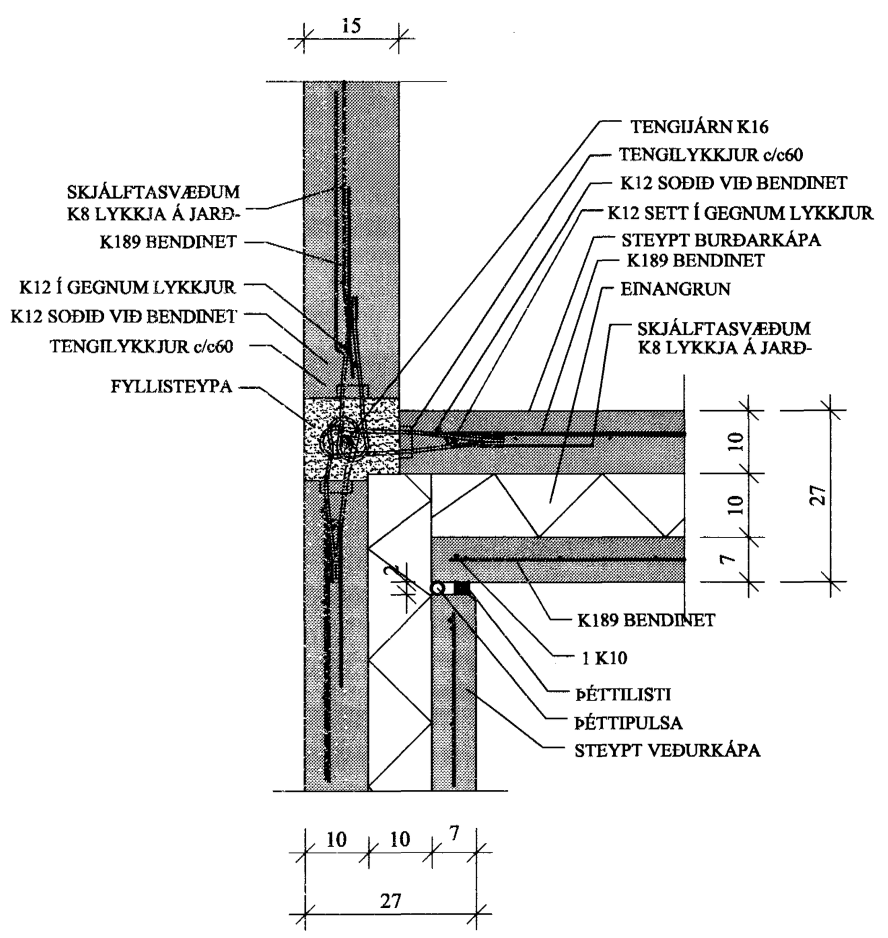

K8 / 1-08 SNIÐ. 1:10
SAMSETNG INNVEGGJAEININGA, 45° HORN

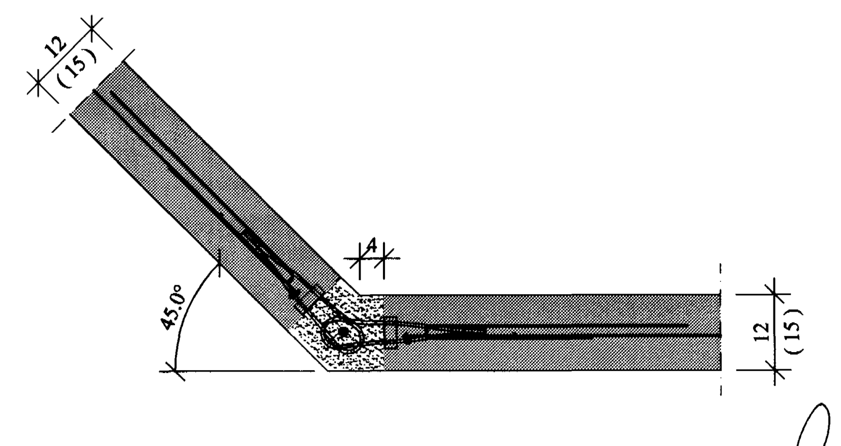

BREYTINGAR

TILVÍSANIR:
SKÝRINGAR..........................SJÁ TEIKN. NR. 1-01

Samþykkt þann
27 APR. 2005
Byggingafulltrúinn í Hafnarfirði
F.h. Sigurbjartur Halldórsson

Reikn.	JKr	Mars. '04	Útgefið:	20.02.2005
Teikn.	JSS/AJG	Mars. '04	Kvarði:	1:10
Ath.				
Samþ.				

FURUVELLIR 29
Hafnarfirði
Nr. 1-08

Verkhluti
ÚTVEGGJAEININGAR, EINKENNANDI SNIÐ.

Jón Kristjánsson
Byggingarverkfræðingur
FVFÍ
Skúlagata 19
101 Reykjavík
Sími: 551-9820 Gsm: 863-2154
Kt: 210754-4829
Netfang: jokris@simnet.is
http://www.vjk.is

Samþ. Jón Kristj.