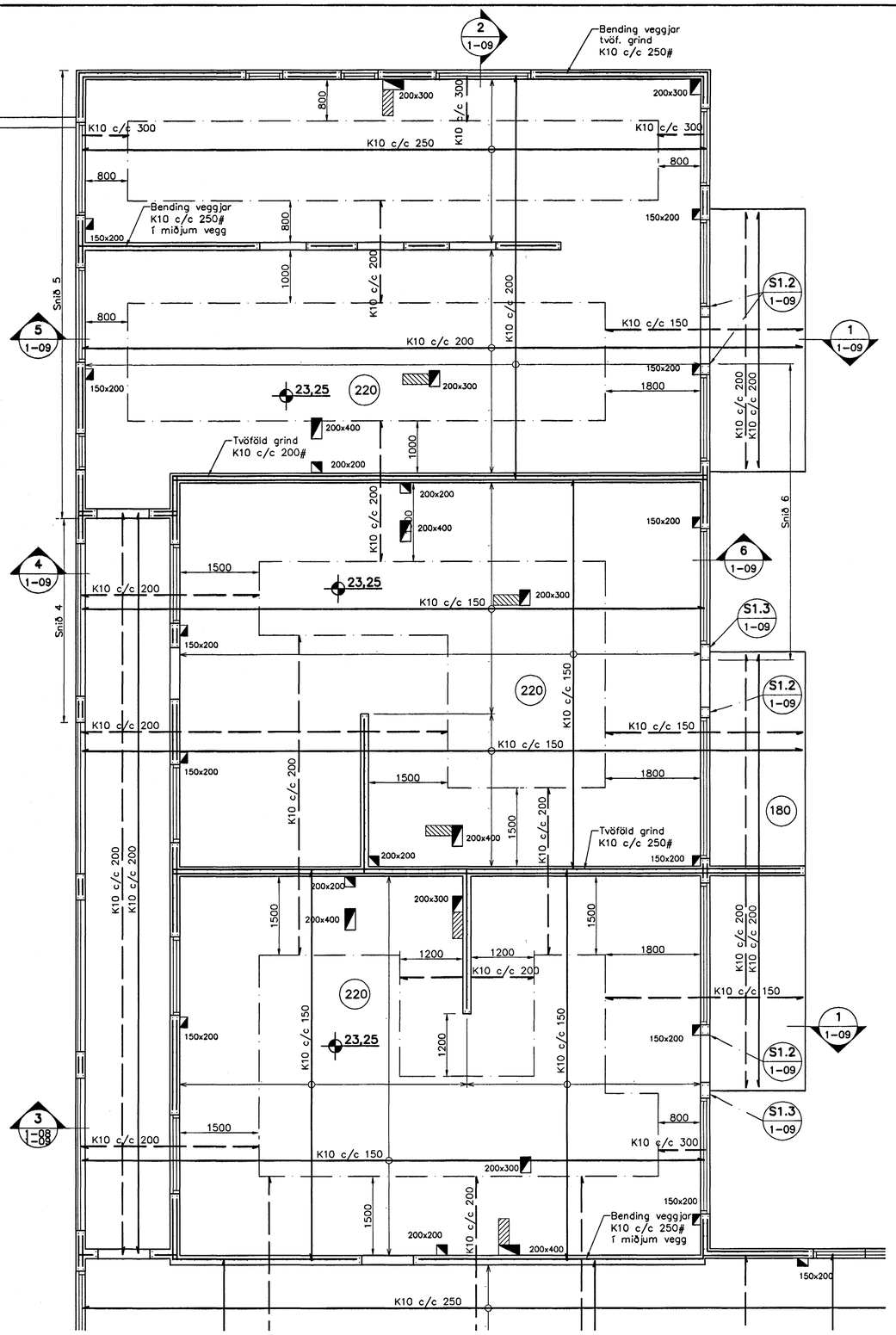

Veggir 1. hæð, Plata yfir 1. hæð, Grunnmynd, 1:50

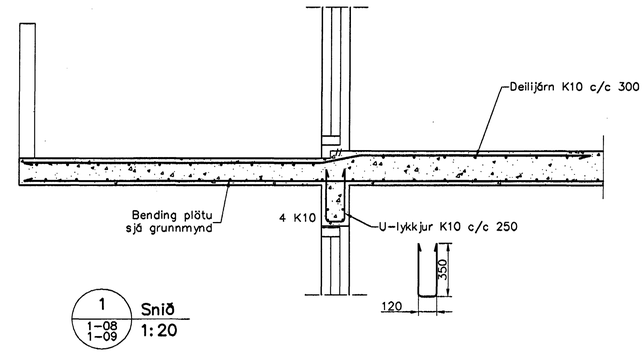

1 / 1-08 1-09 Snið 1:20

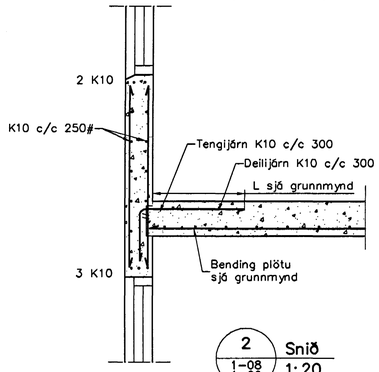

2 / 1-08 1-09 Snið 1:20

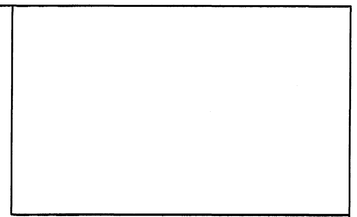

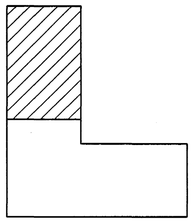

Lykilmynd

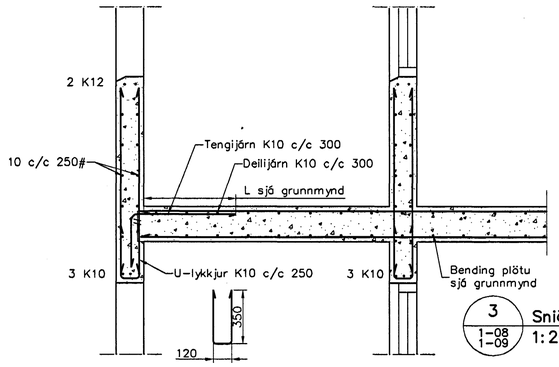

3 / 1-08 1-09 Snið 1:20

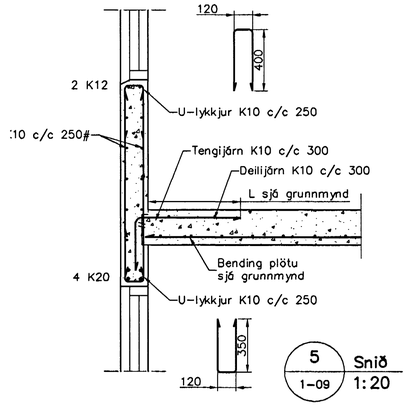

5 / 1-09 Snið 1:20

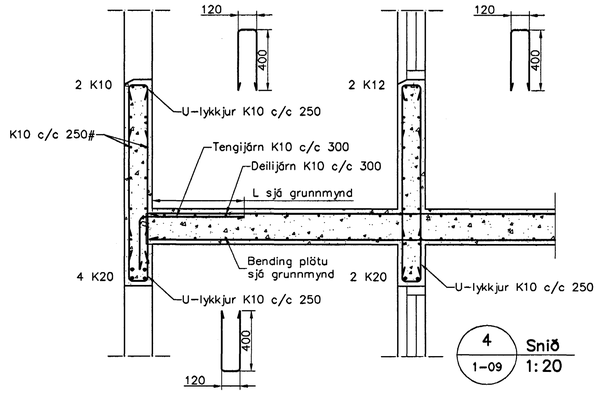

4 / 1-09 Snið 1:20

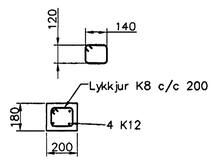

Súla S1.2 / 1-09 1:20

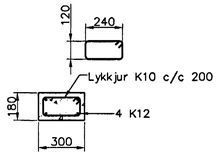

Súla S1.3 / 1-09 1:20

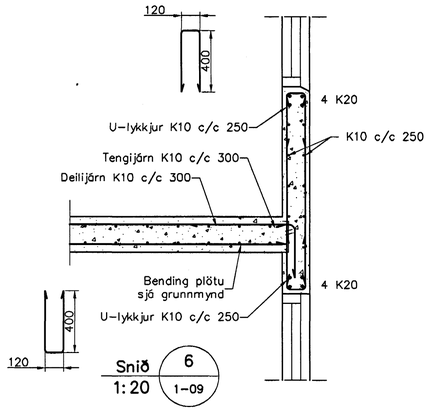

Snið 6 / 1-09 1:20

Skýringar

Almennar skýringar sjá blað 00-01

Steypa

Brotþolsflokkur:	C25/28 samkv. ENV 206 (250)
Vatnssementstala:	skal vera minni en 0,55
Loftmagn:	5-7%
Sigmál:	60-80 mm

Samþykkt þann 11 FEB. 2005

Byggingafulltrúinn í Hafnarfirði
F.h. Sigurbjartur Halldórsson

Útgáfa	Breyting	Dagsetning	Hannað

Sveinbjörn Hinriksson
Byggingatæknifræðingur
Kt. 160851-2529
Brekkugötu 8 Hafnarfirði
Sími: 555-4006, 861-9851
Netfang: svennih@isl.is

Staður: Eskivellir 5 Hafnarfirði

Skýring: Veggir 1. hæð, Plata yfir 1. hæð

Hannað / Teiknað	Kvarði	Dagsetning	Verknr.	Teikn.nr.
	1:50		42-04	1-09