LÁRÉTT SNIÐ

FESTING 1 1:10

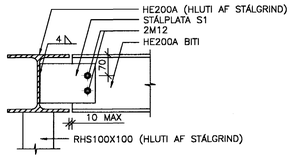

FESTING 2 1:10

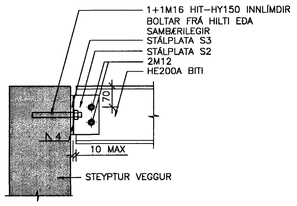

FESTING 3 1:10

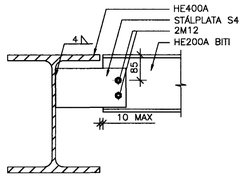

FESTING 4 1:10

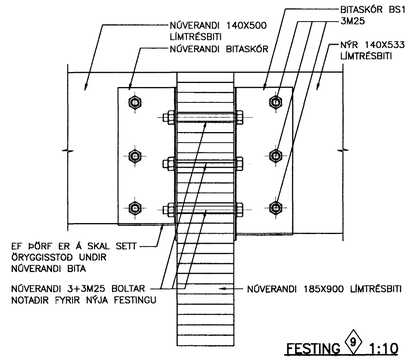

FESTING 5 1:10

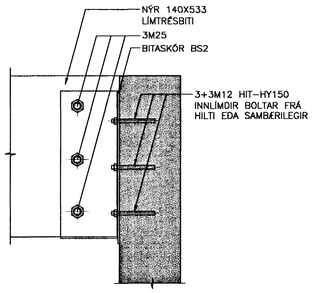

FESTING 6 1:10

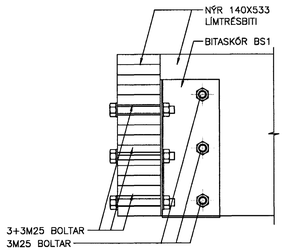

FESTING 7 1:10

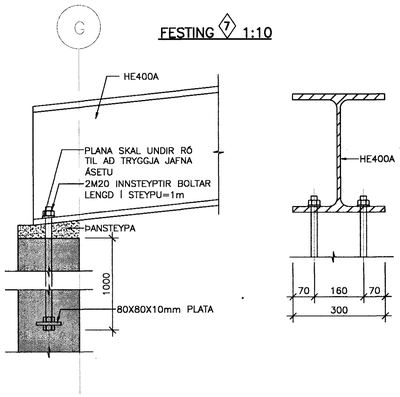

FESTING 8 1:10

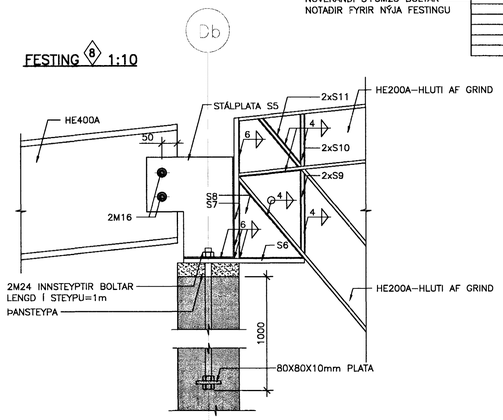

FESTING 9 1:10

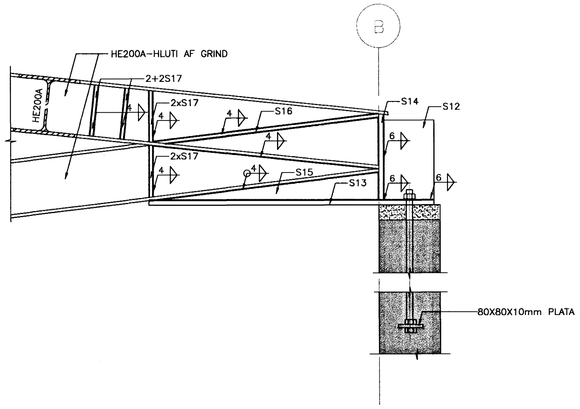

FESTING 11 1:10

LÁRÉTT SNIÐ

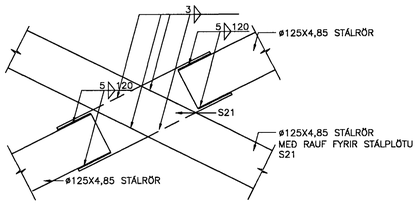

FESTING 12 1:10

LÁRÉTT SNIÐ

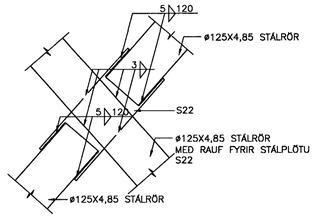

FESTING 13 1:10

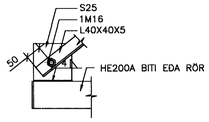

FESTING 10 1:10

LÁRÉTT SNIÐ

ÞAKSTÍFUR MEÐFRAM VEGG V-T-01

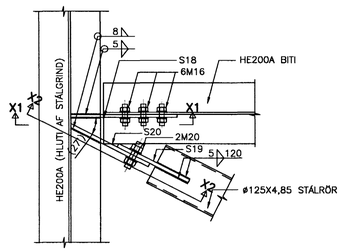

ÞAKSTÍFUR MEÐFRAM VEGG V-T-02

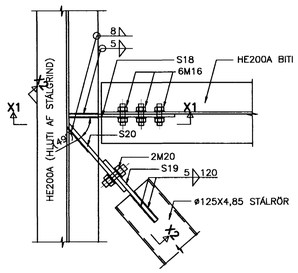

SNIÐ X1-X1 1:10

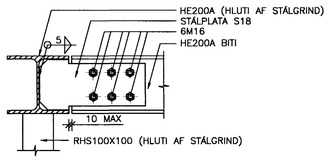

SNIÐ X2-X2 1:10

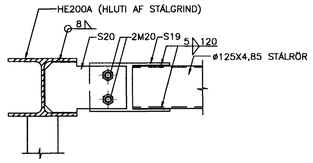

FESTING 14 1:10

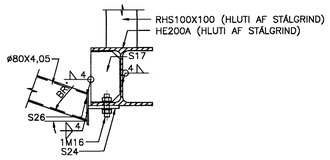

FESTING 15 1:10

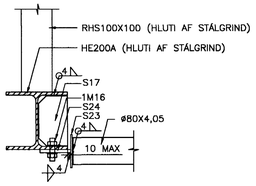

FESTING 16 1:10

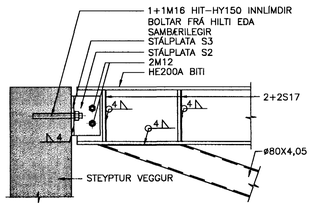

ATH

MÁLSETNINGAR OG KÓTAR:

- ALLAR MÁLSETNINGAR OG KÓTAR Á STEYPTUM BYGGINGAHLUTUM SKAL SANNREYNA VIÐ TEIKNINGAR ARKITEKTA OG NÚVERANDI BYGGINGAR.
- BEYGJUMÁL JÁRNA SKAL SANNREYNA OG BERA SAMAN VIÐ MÁLSETNINGAR Á STEYPTUM BYGGINGAHLUTUM SKV. ARKITEKTATEIKNINGUM OG FYRIRSKRIFAÐA STEYPUHULU SKV. TEIKNINGUM VSÓ RÁÐGJAFAR.
- SJÁ GATAPLAN FYRIR ÚTÖK Í STEYPU.

TILVÍSANIR:

ALMENNAR SKÝRINGAR . . . . . SJÁ BL. NR. A-01
STÁLPLÖTUR, t.d. S1 . . . . . SJÁ BL. NR. SD-09

LYKILMYND

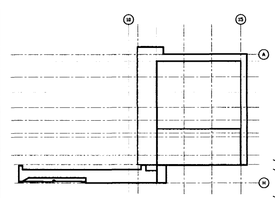

AFSTÖÐUMYND

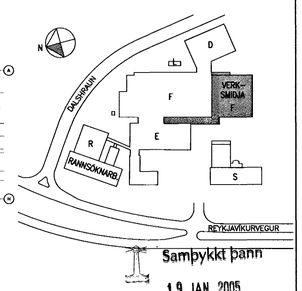

Samþykkt þann
19 JAN. 2005
Byggingafulltrúinn í Hafnarfirði
F.h. Sigurbjartur Halldórsson

actavis

SKÝRINGAR:

BR.	DAGS.	BREYTING	REIKN.	TEIKN.	YFIRF.	SAMÞ.	BR.	DAGS.	BREYTING	REIKN.	TEIKN.	YFIRF.	SAMÞ.
A	12.10.2004	SUÐU BÆTT VIÐ Í FESTINGUM 10 OG 11	HE	HE									

S:/2004/04157/I/Bub/Fullnaðarhönnun/Gildar_teikn/F-B-SD-01-05

○ ÚTI OG INNI, ÞINGHOLTSSTRÆTI 27, 101 REYKJAVÍK, SÍMI 562 7660 FAX 562 7661, NETFANG baldur@ui.is
● VSÓ RÁÐGJÖF, BORGARTÚN 20, 105 REYKJAVÍK, SÍMI 585 9000 FAX 585 9010, NETFANG vso@vso.is
○ LAGNATÆKNI, HAMABORG 12, 200 KÓPAVOGUR, SÍMI 564 5250 FAX 564 5251, NETFANG saebjorn@lagnatak.is
○ RAFTEIKNING hf, BORGARTÚN 17, 105 REYKJAVÍK, SÍMI 520 1700 FAX 520 1701, NETFANG bis@rafteikning.is

ACTAVIS HAFNARFIRÐI – REYKJAVÍKURVEGUR 78
VIÐBYGGING VIÐ VERKSMIÐJU
BURÐARVIRKI
STÁLFESTINGAR

HANNAÐ/TEIKN. HE/ÁLB
ATH.
SAMÞYKKT
KT. 130657-4439

KVARÐI 1:10 | REYKJAVÍK 06.08.2004

VERKNR.	TEIKN. NR.	NÆSTA TEIKN. NR.	BR.
04157	F-B-SD-07	F-B-SD-08	A