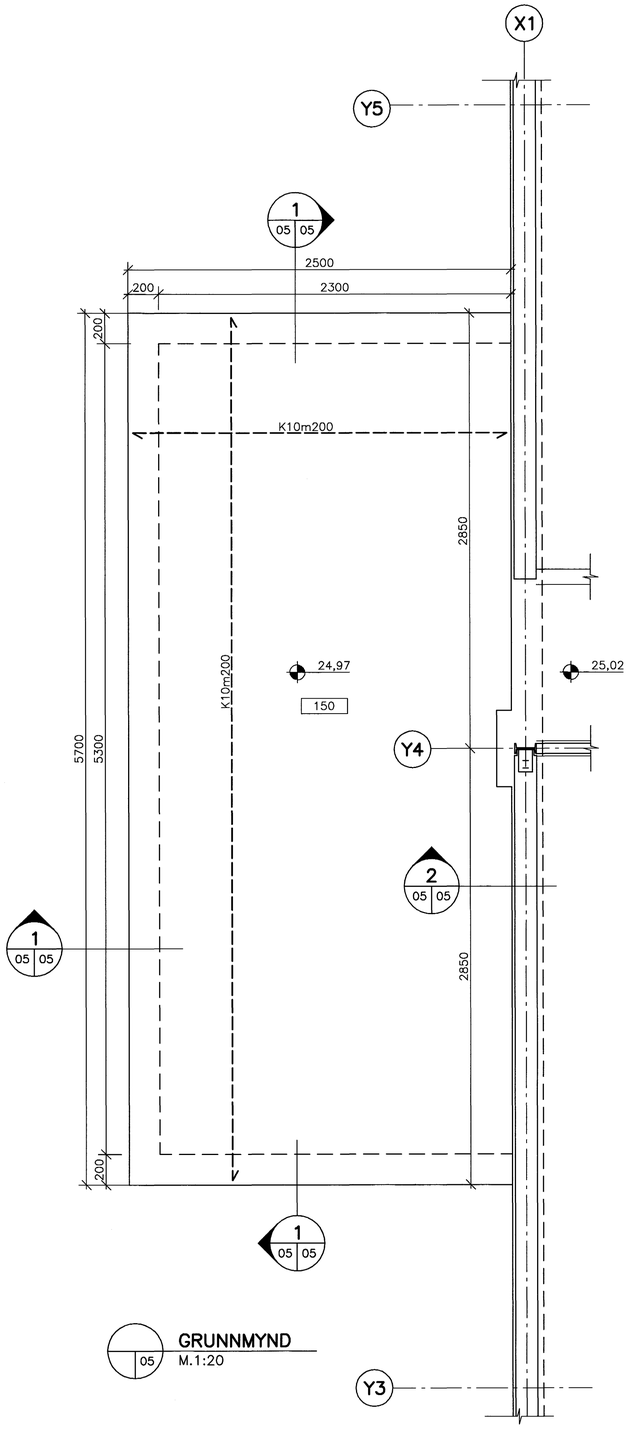

GRUNNMYND
05 M.1:20

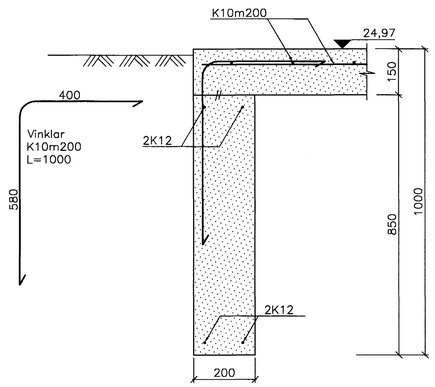

1 05 05 SNIÐ
M.1:10

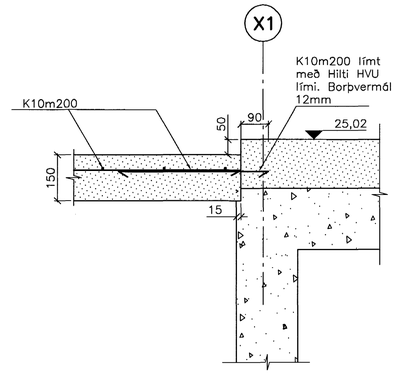

2 05 05 SNIÐ
M.1:10

Athugasemd I – grundun:

Grafa skal niður á fastan botn (klöpp/móhella).
Fylla skal undir plötu og sökkul með burðarhæfu þjappanlegu, ólífrænu og frostþolnu bögglabergi
með góðri kornadreifingu. Ekki má fylla upp með
frosnu efni eða efni sem blandað er snjó.
Fylla skal í þunnum lögum og þjappa hvert lag
vandlega eins og lýst er í Rb-blaði Nr. RB(14).102,
"Grundun". Fylla skal að hliðum sökkuls á
sama hátt og fyllt er undir hann.
Stærsti steinn má ekki vera stærri en 2/3 af lagþykkt
Kornadreifing hvers lags skal vera þannig háttað að
ekki sé hætta á að fínni efni úr einu lagi gangi inn
í grófara efni í næsta lagi á undan.
Mörk uppgraftrar miðast við markalínur sem myndast
af 45° geislalínum frá neðri brún sökkuls til botns.

Athugasemd II: Steypa og bendistál

Steinsteypa:

Styrkleikaflokkur	C25/30
Sementsmagn, minnst	300 kg/m3
Vatnssementstala, mest	0.50
Loftmagn,	5–7%
Kornastærð, mest	25 mm

Um flutning og niðurlögn steypu gilda ákvæði
FS ENV 206, kafla 10, auk Rb-blaða Eq.008,
"Niðurlögn og aðhlúun steypu", 1987.
Steypu skal halda rakri og verja útþornun í
minnst 7 sólarhringa eftir niðurlögn.

Bendistál er kambstál B500B skv. NS3576–3
með einkennandi flotstyrk ≥500 MPa.
Steypuhula bendistáls skal vera 30 mm ±5 mm

Áritun samræmingarhönnuðar

ÓA

Br.	Dags.	Eðli breytingar	Hannað	Athugað

Samþ. KL.

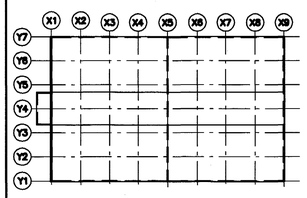

Lykilmynd

Samþykkt bann
05 OKT. 2004
Byggingafulltrúinn í Hafnarfirði
F.h. Sigurbjartur Halldórsson

EYRARTRÖÐ 3
HAFNARFJÖRÐUR
TÆKNIRÝMI
UNDIRSTÖÐUR

Hannað ÓA | Athugað | M. M.1:20, 1:10

Samþ. ÚLFAR ADALSTEINSSON KL. 030746-2769

Dags. JÚLÍ 2004 | Nr. 100-B-05