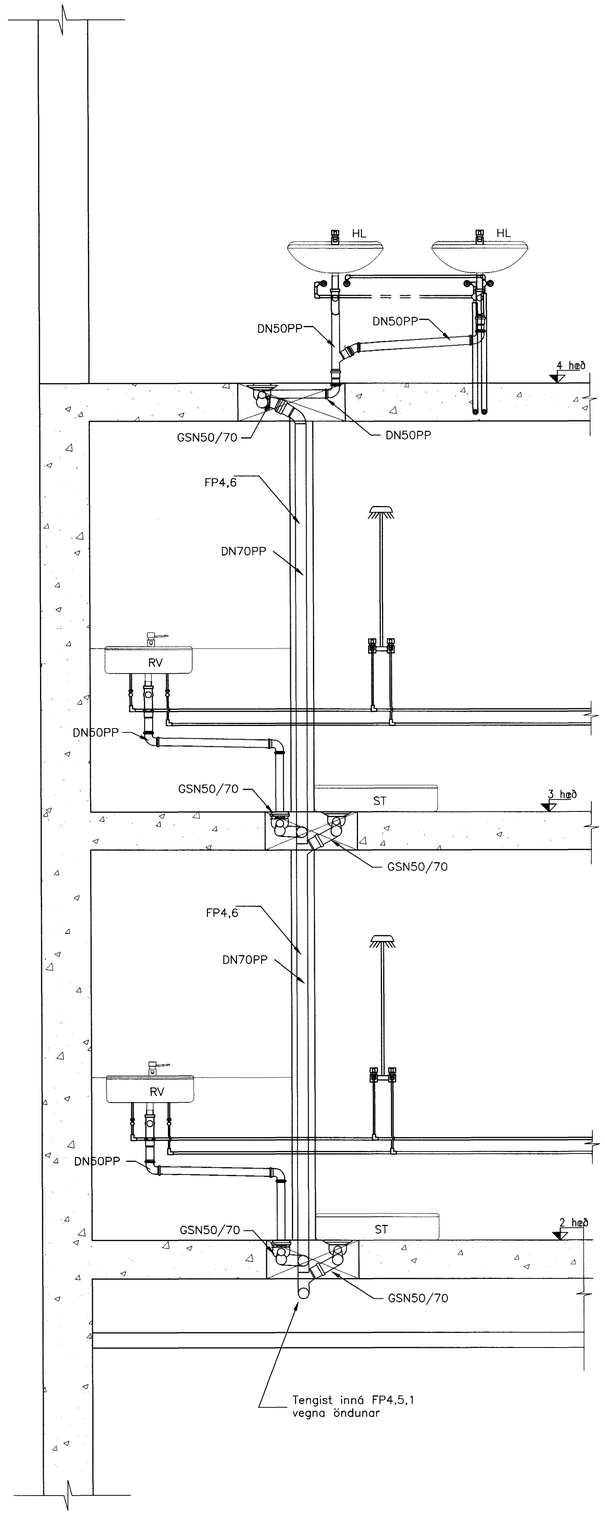

3 SNIÐ 2001 3001 4001 1:20

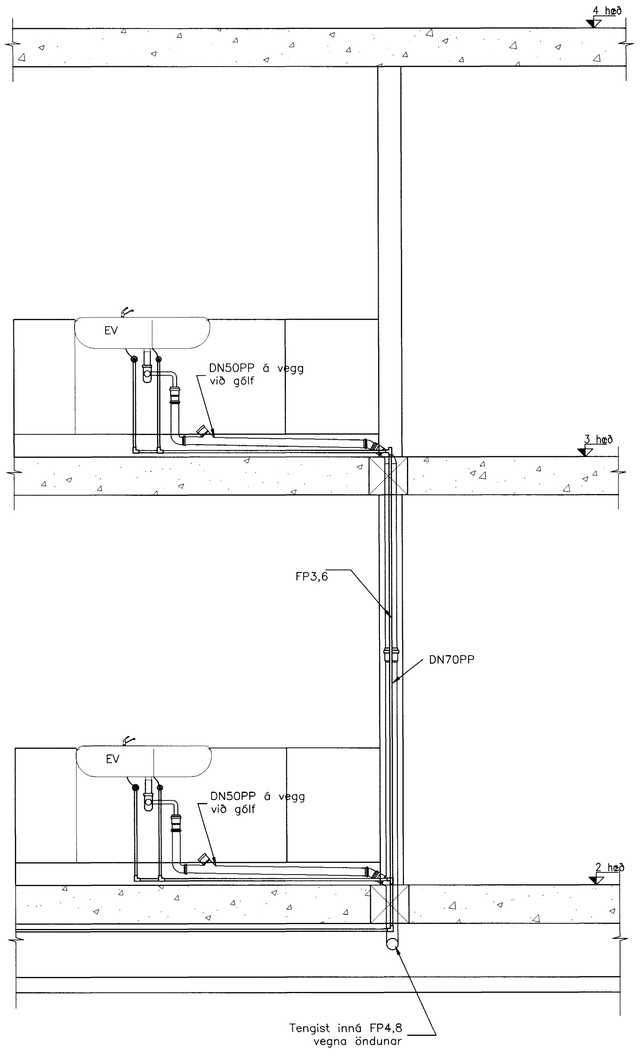

4 SNIÐ 2001 3001 1:20

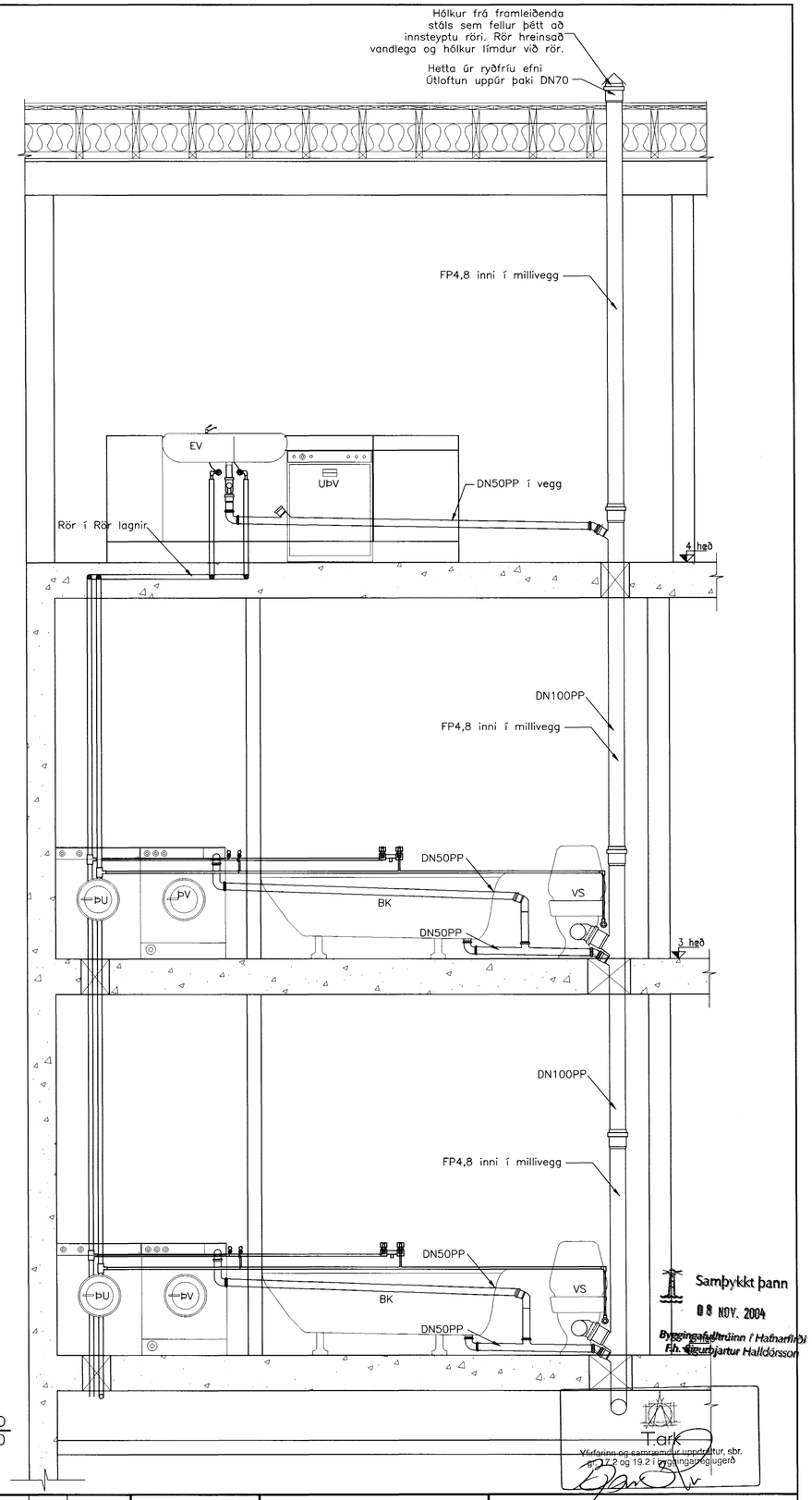

5 SNIÐ 2001 3001 4001 1:20

Samþykkt þann
08 NOV. 2004
Byggingarfulltrúinn í Hafnarfirði
F.h. Sigurbjartur Halldórsson

ÚTG.	DAGS.	EÐLI BREYTINGAR	TEIKNAÐ	YFIRF.	SAMÞ.

SAMÞ.:

FRUMSTÆRÐ BLAÐS A1 – BLAÐSTÆRÐ A3, MINNKUN 1:2

HANNAÐ:	UBJ
TEIKNAÐ:	UBJ
YFIRFARIÐ:	
SAMÞYKKT:	
KVARÐI:	1:20
SKRÁARHEITI:	P–70–01

FJARHITUN H/F
VERKFRÆÐISTOFA
BORGARTÚNI 17 – 105 REYKJAVÍK
SÍMI 562 8955 – FAX 562 8950
NETFANG: fjarhitun@fjarhitun.is
VEFSÍÐA: www.fjarhitun.is
KENNITALA: 700186–1649

LINNETSSTÍGUR 2, HAFNARFIRÐI

Lagnakerfi: Snið 3–4 og 5
Frárennsli og neysluvatn
Almennt snið og ásýnd 1–4. hæðar

DAGS.:	VERK NR.:	TEIKN.NR.:
15.06.'04	5249	P–70–02