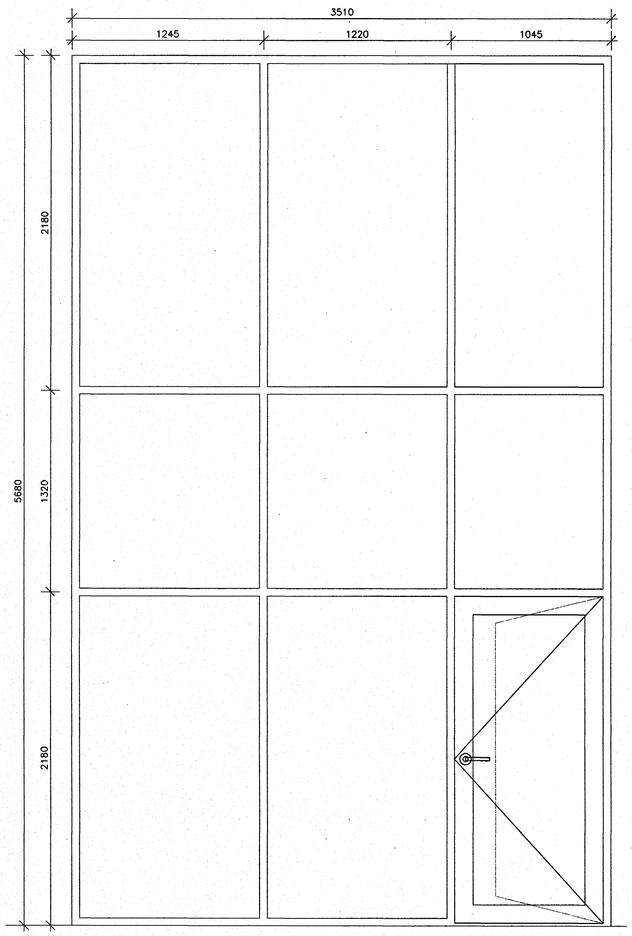

G2
Gluggi á vesturhlið
1 stk.

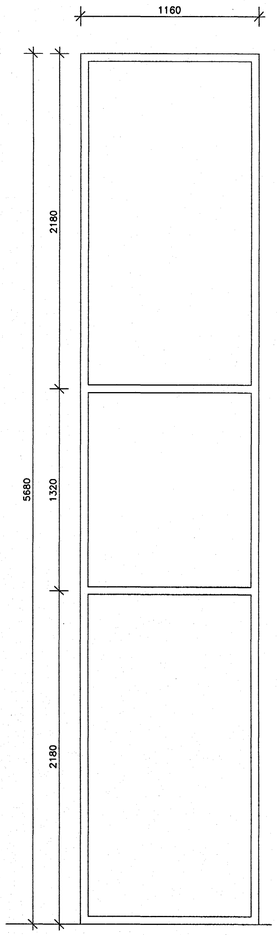

G3
Gluggi á austurhlið
1 stk.

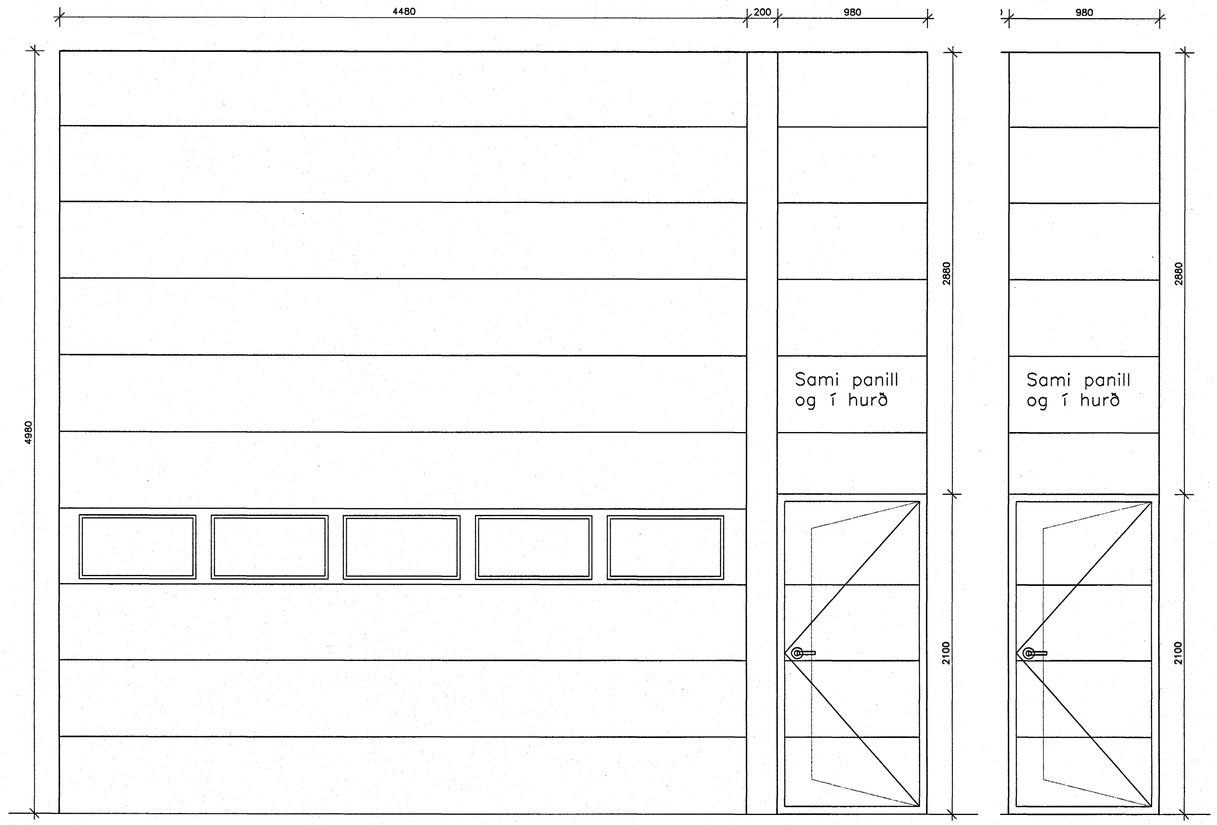

H1
Innkeyrsludyr og gönguhurð
3 stk.
Stál flekahurð með tvöföldu einangruðu byrði.
Litur hurða skal vera RAL 3020
ATH! Hæð og breidd á innkeyrsluhurð er gatmál – 10 mm fuga

H2
Gönguhurð
3 stk.
Stál flekahurð með tvöföldu einangruðu byrði.
Litur hurða skal vera RAL 3020
ATH! Hæð og breidd á hurð er gatmál – 10 mm fuga

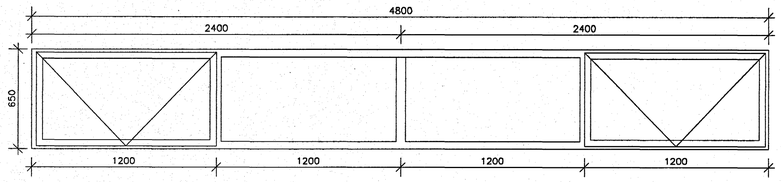

G4
Gluggi á austurhlið og vesturhlið
8 stk.

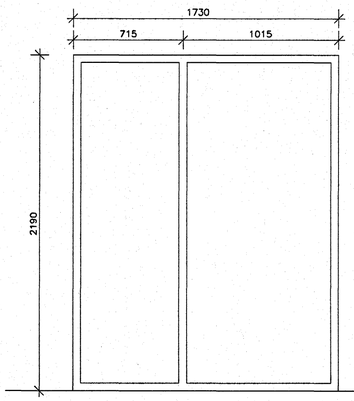

G5
E-30 gluggi í stigahúsi
2 stk.

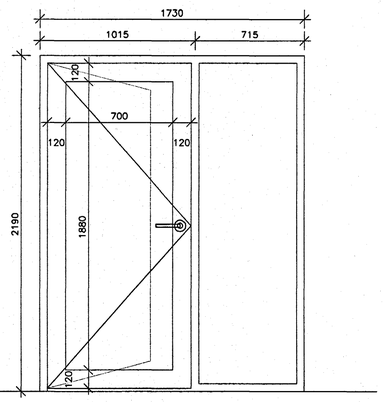

H3
E-CS30 hurð í stigahúsi með E-30 glugga
2 stk.

Samþykkt þann
13 DES. 2004
Byggingafulltrúinn í Hafnarfirði
F.h. Sigurbjartur Halldórsson

Álgluggar:

Gluggar og hurðir skulu uppfylla kröfur Byggingarreglugerðar og Rannsóknastofnun Byggingariðnaðarins.

Litur á glugga skal vera Ral 3020

Glugga og hurðastærð eru smíðamál.

Eftir ísetningu skulu karmar pakkast með steinull, þéttast með þéttipylsu og þéttikítti að utanverðu og að innan.

Gluggar skulu uppfylla kröfur um vindálag samkvæmt íslenskum stöðlum.

Hámarks útbeygja glugga skal vera minna en U=L/300, þó aldrei meiri en 8 mm.

Gluggar skulu uppfylla kröfur byggingareglugerðar um kólnunartölur,U-gildi glugga er 2,0 W/m² K, og U-gildi hurða er <3,0 W/m² K.

ATH ! mál takist á staðnum.

BREYTT	
1)	
Prentsmiðja og skrifstofur	
Steinhella 10, 221 Hafnarfirði	
GLUGGAYFIRLIT	KVARDI: 1:20
DAGS.: 29.11.2004	STADF. BURDARÞOL
HANNAD: DKK TEIKNAD: DKK YFIRF.:	
Davíð Karl Karlsson Byggingafræðingur BFI	NATURA® 2 110 REYKJAVÍK SÍMI: 567 6111 FAX: 567 6111 E- MAIL: david@natura2.is KT: 231256-2539
SAMÞYKKT:	TEIKN. NR. 21