GRUNNMYND 1:50

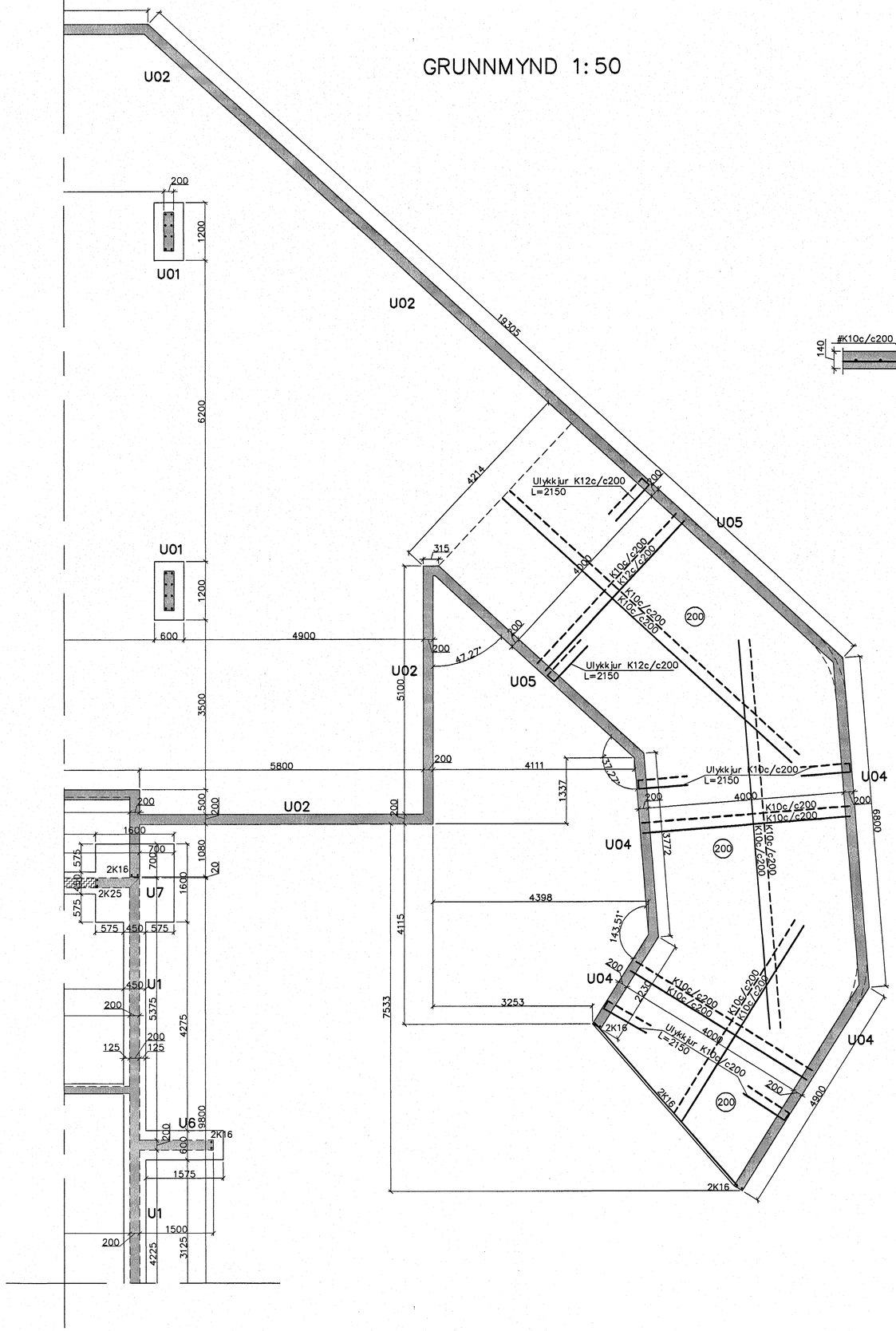

U01 1:20

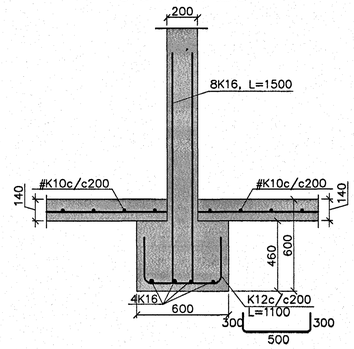

U02 1:20

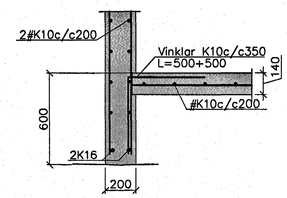

U03 1:20

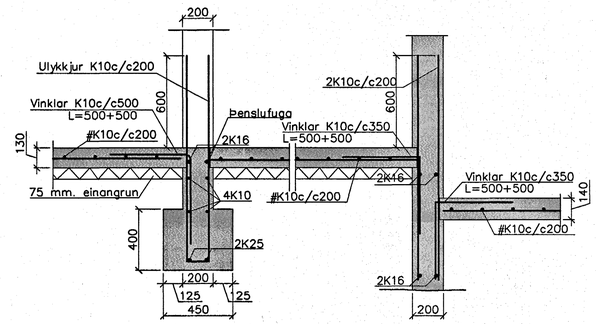

U04 1:20

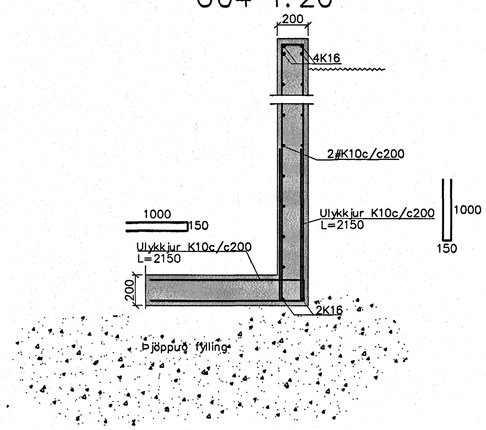

U05 1:20

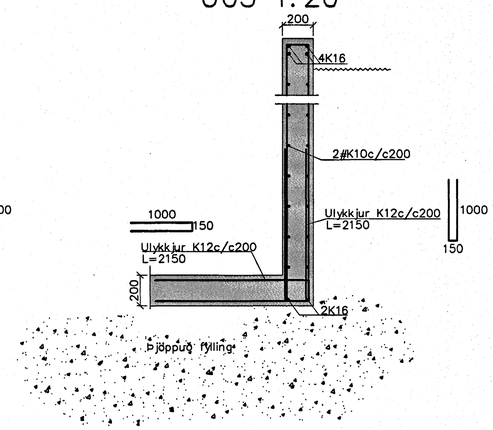

SK1 1:20

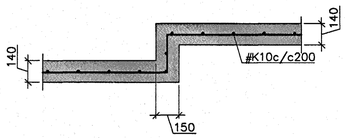

Samþykkt þann
10 DES. 2004
Byggingafulltrúinn í Hafnarfirði
F.h. Sigurbjartur Halldórsson

Steypa S300
Sement>350 kg/m3, vatnssementstala v/s<0.45,
loftinnihald 5–6%, sigmál 80–100 mm.
Steypa og steypustyrktarstál KS40 skv. ÍST–14/DS–411.
Steypuhula á járnum í steypu í jörð minnst 30 mm.
Hönnun og framkvæmd verksins skal í samræmi við gildandi staðla og reglugerðir.
Undirstöður á klöpp, mesta álag 8kg/cm²
Notálag á gólf 250 kg/m²

Breytingar			DREKAVELLIR 18, HAFNARF.	
Nr.	Dags.	Nafn	**Verkfræðistofa Þráinn & Benedikt** Laugavegi 176, 105 Rvk. Sími: 553 1770, 568 7775, Fax: 568-7701 Netfang: verkfraedistofa@verkfraedistofa.is	H ÞÞ | T HS | S M 1:50/20 Nr. B004
			Burðarvirki undirstöður Bílahús	Dags. nóv.'04 090638-4839