LÓNSBRAUT NR 54

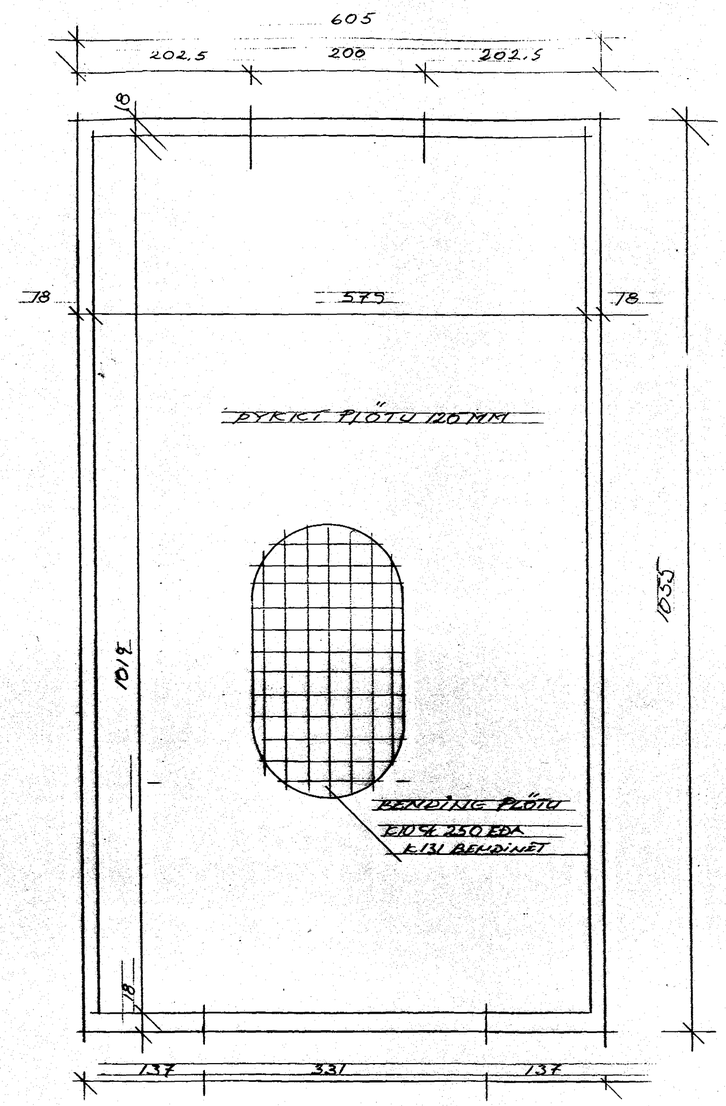

GRUNNMYND UNDIRSTÖÐUM M=1:50

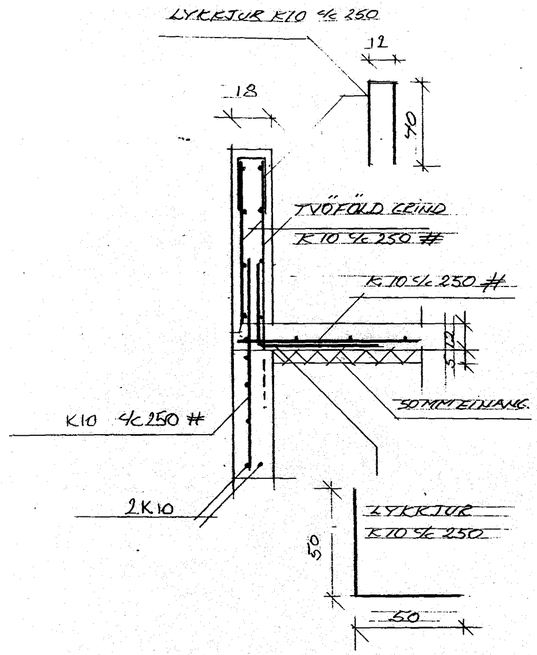

HLUTAMYND M=1:20

Skýringar:

Undirstöður hvíla á þjappaðri hraunfyllingu, hæð undirstaðna amk. 90 cm.

Stálgæði.
Bendistál merkt K á teikningum Td. K10 er kambstál Ks. 410s

Skeyting járna.
Í plötu og veggjum skal ekki skeyta meira en fjórða hvert járn.
Lárétt bending í veggjum víxlleggist um skeytilengd eða tengist með vinklum.
Skeytilengd K10 er 400 mm.

Steypuhula.

Steypuhula í undirstöðum	50mm
Seypuhula í útveggjum	30mm
Seypuhula í plötu	20mm.

Steypuflokkur.

Brotþolsflokkur.	C20 (S200)
Sementsmagn	minnst 300 kg/m3
Vatnssementstala	≤ 0,50
Hámarkssteinastærð	25 mm.
Loftinnihald.	5 – 6 %
Sigmál.	80 – 100 mm
Fjarl.stuðull lofts.	≤ 0,25 mm.

Öll steypuvinna skal vera í samræmi við framkvæmdaflokk B.

Samþykkt þann
10 DES. 2004
Byggingafulltrúinn í Hafnarfirði
F.h. Sigurbjartur Halldórsson

Samþykkt þann
10 DES. 2004
Byggingafulltrúinn í H...
F.h. Sigurbjartur Hal...

LANDNR 121128
LÓNSBRAUT NR 54 MHL 01 202
DAGS 28.11.04
UNDIRSTÖÐUR
MÁL 1:50 1:20
ERLENDUR Á HJÁLMARSSON BFÍ KLÉBERGI 6 HAF
KT 100355 5239 S 555 3860