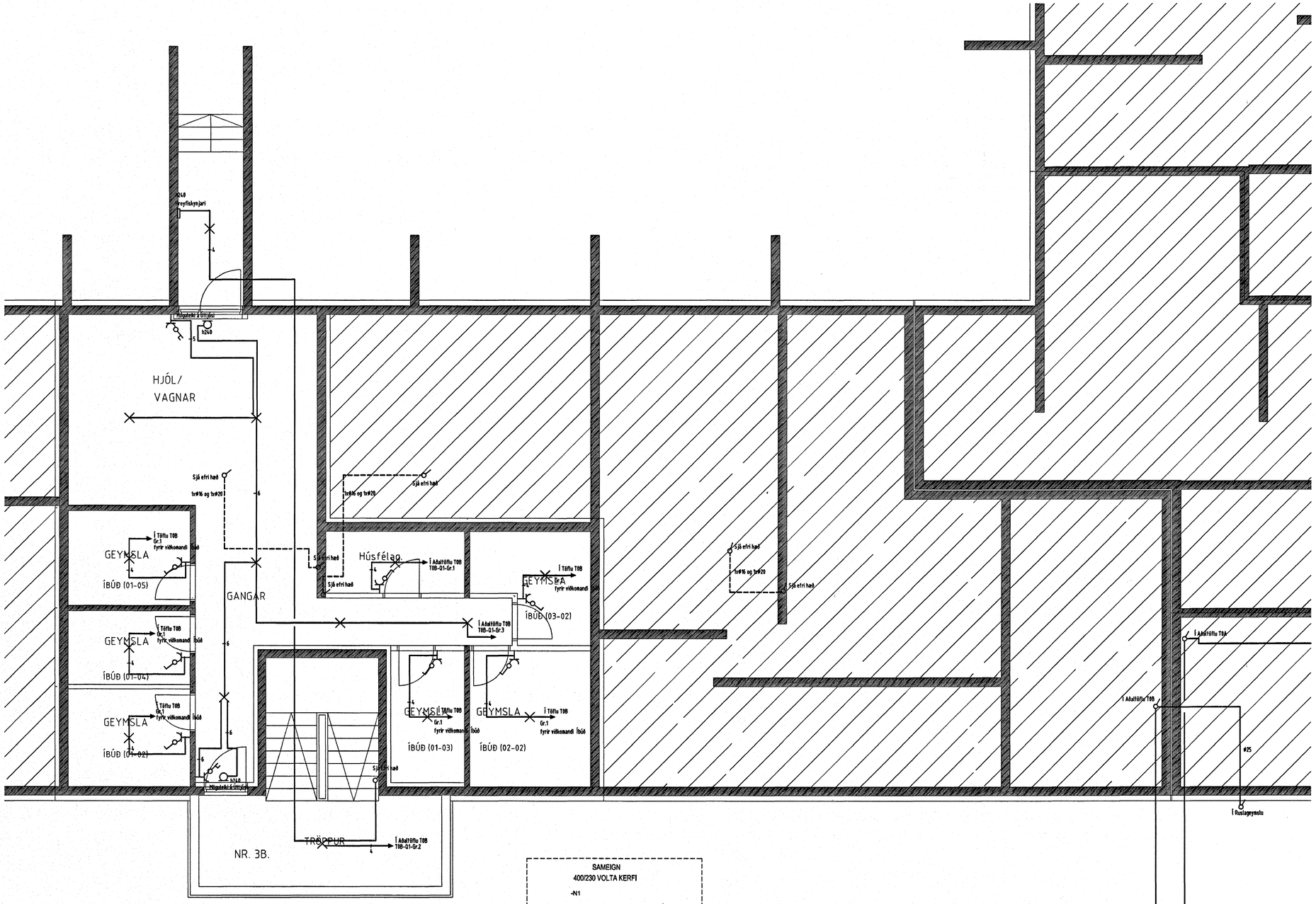

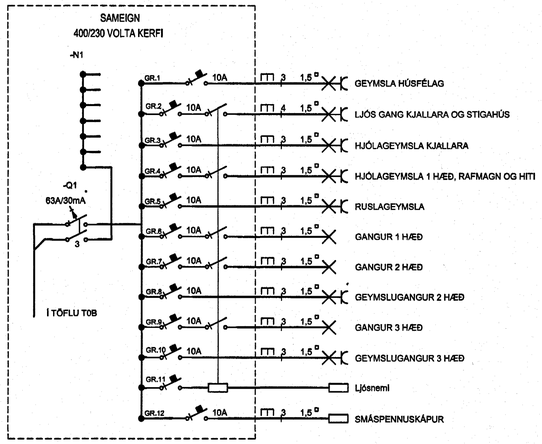

Sambykkt þann
10 DES. 2004
Byggingafulltrúinn í Hafnarfirði
F.h. Sigurbjartur Halldórsson

Lykilmynd

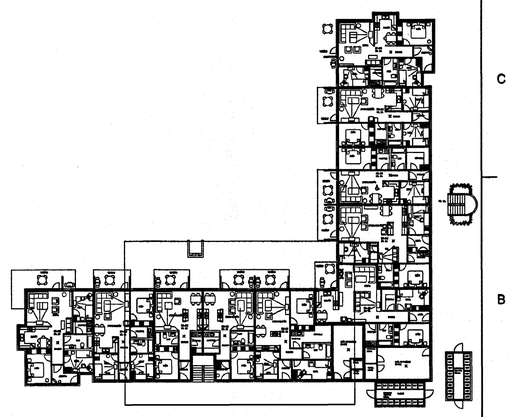

Verkheiti: Engjavellir 3B 221 Hafnarfirði		
Verkhluti/Verknúmer: Raflagnir Kjallara		
Blað.nr.: 2/8	Dags.: 16.feb 2004	Kvarði: 1:50
Yfirfarið: Sigurjón Harðarson	Samþ.: Sigurjón Harðarson	Breyting

Miðvangi 125 220 Hafnarfirði
kt. 700402-5090
Sími 565 1845, fax 565 0940 gsm 898 0970
http://www.munus.is, e-mail munus@munus.is
Hönnuður Sigurjón Harðarson, kt. 060361-2749