JÁRNBENT STEYPA
Útveggjaeiningar 1:20

Útveggur ÚV.1.18.30
Hliðarmynd 1:20

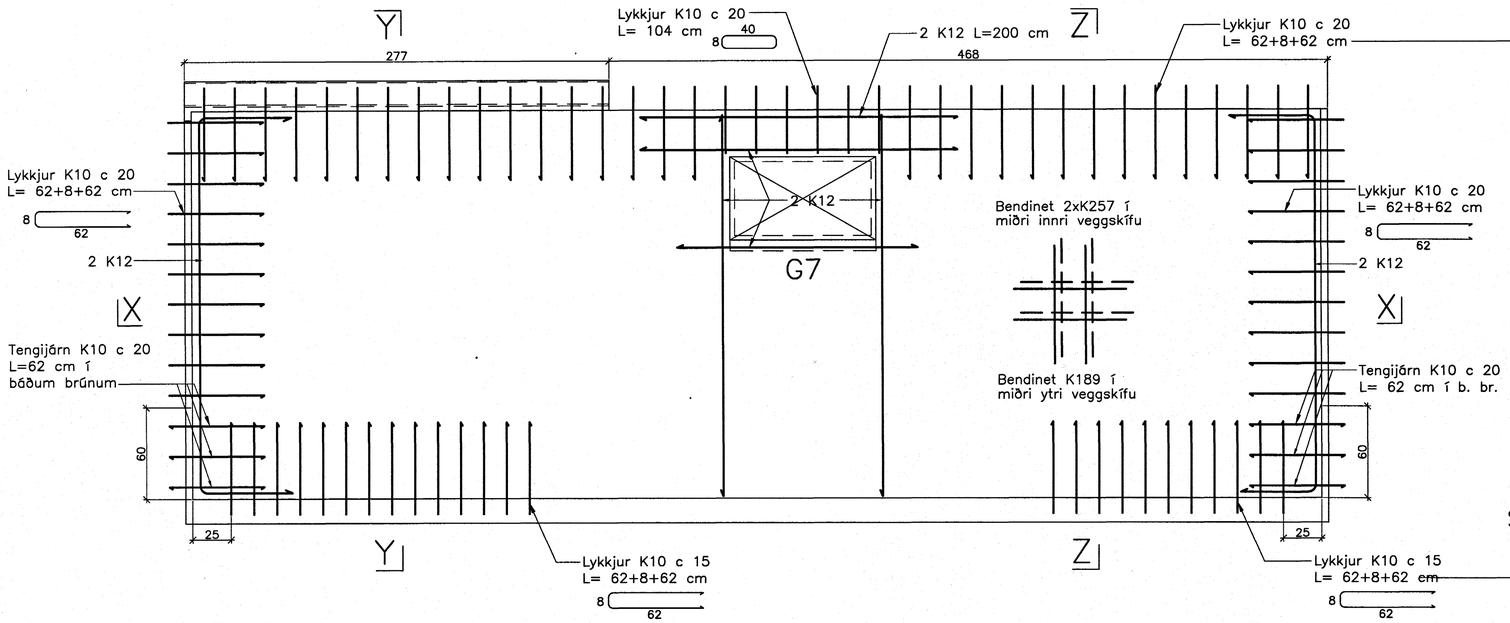

Snið Y–Y

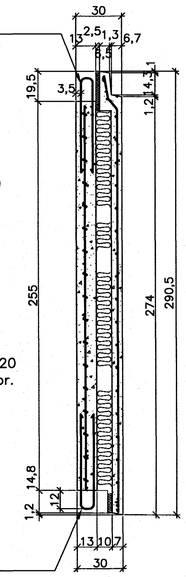

Snið Z–Z

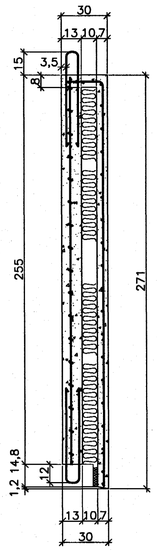

Snið X–X

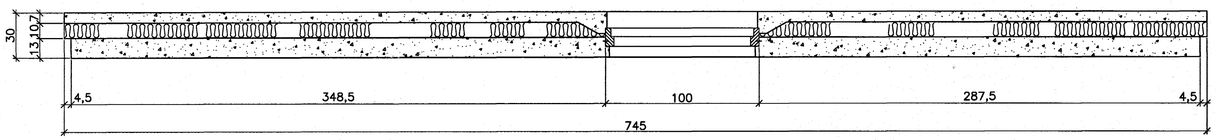

Snið X–X

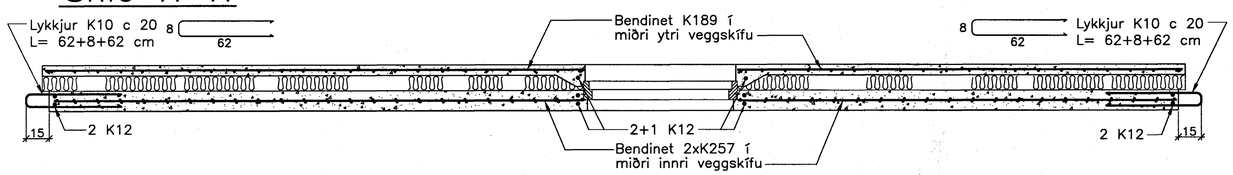

Ath. Setja þarf 1 K12 kringum alla glugga og dyraop í ytri veggskífunni.
Til samtengingar steypubyrða skal setja ca. 19 cm háa tengistiga (filegran) með 40 – 50 cm millibili.

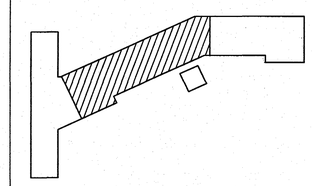

Breytingar:

Samþykkt þann
10 JAN. 2005
Byggingafulltrúinn í Hafnarfirði
F.h. Sigurbjartur Halldórsson
Vífill Oddsson
101237 3629

TEIKNISTOFAN ÓDINSTORGI

Verkefni: Lækjargata 30 Hafnarfirði

Heiti: Járnbent steypa: Útveggjaeiningar

Hönnun: Vífill Oddsson verkfræðingur

VÍFILL ODDSSON
kt. 101237–3629
ÓDINSGÖTU 7 REYKJAVÍK
VERKFRÆÐINGUR
FVFÍ – FRV
SÍMI: 510–2200
FAX: 510–2201

M. 1:20
R. V.O./K.S.G.
T. K.S.G.
Dags. des. 2004 Nr. 969–1–40