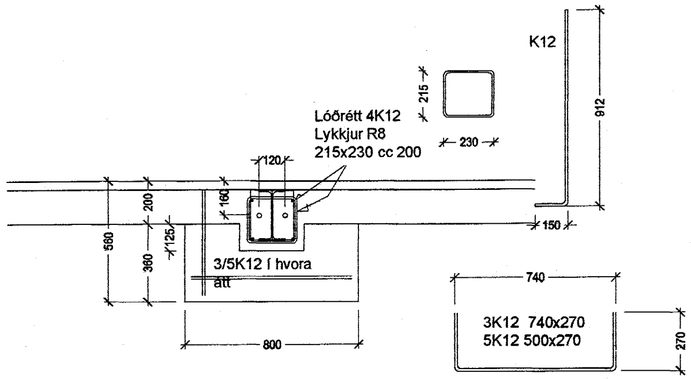

Grunnmynd af súlufæti í línum 1 og 5 / b-h

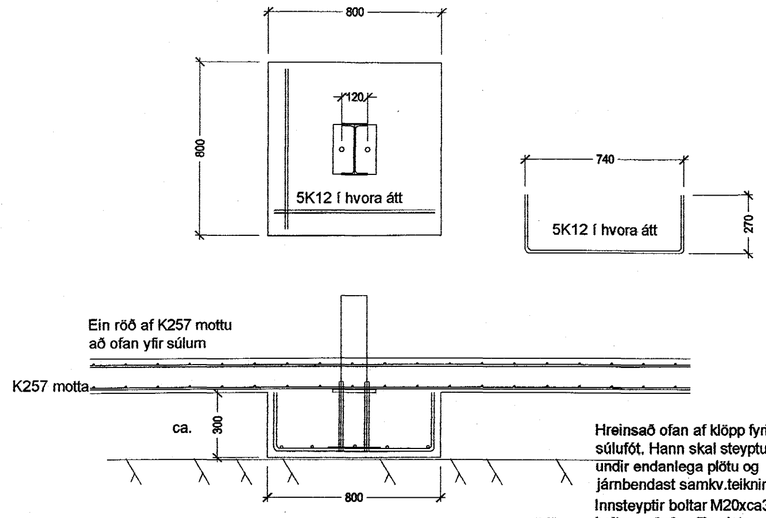

Hreinsað ofan af klöpp fyrir súlufót, Hann skal steyptur upp undir endanlega plötu og járnbendast samkv.teikningu. Innsteyptir boltar M20xca330. Á boltana skal soðin plata 6x50x250

Súlufætur í línum 2 og 4 / b-h 1:20

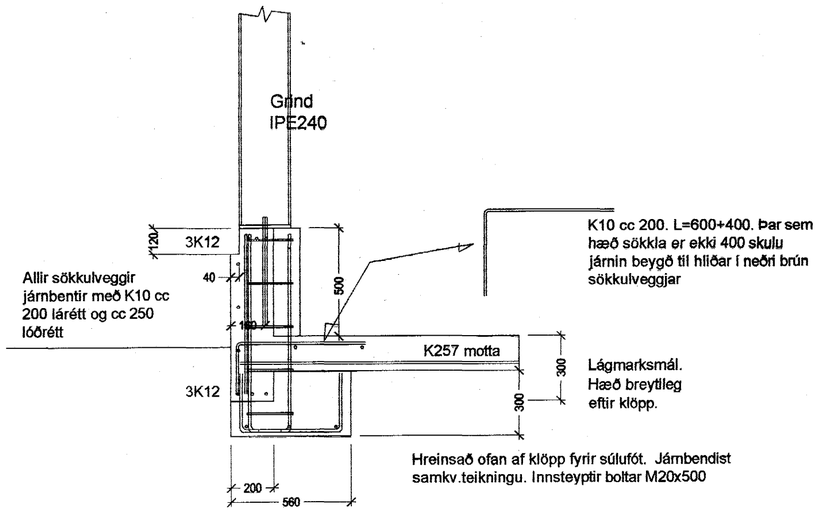

Kennisnið í súlufót í línum 1 og 5 / b-h

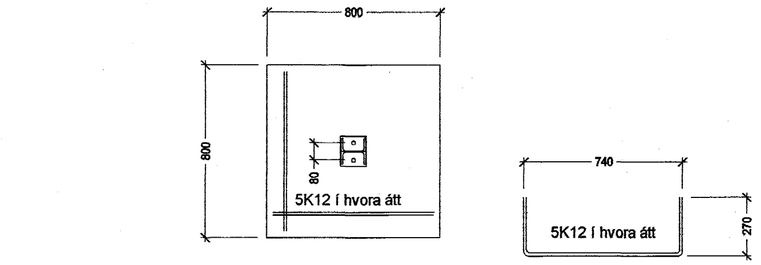

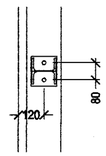

Súlufætur í innskotum í göflum línu 3.

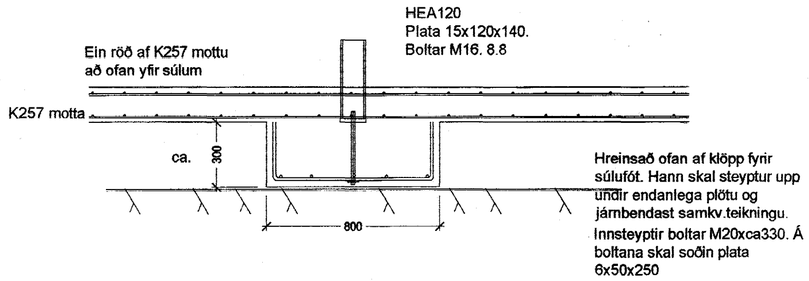

Hreinsað ofan af klöpp fyrir súlufót. Hann skal steyptur upp undir endanlega plötu og járnbendast samkv.teikningu. Innsteyptir boltar M20xca330. Á boltana skal soðin plata 6x50x250

Súlufætur í línum 3 / b-h 1:20

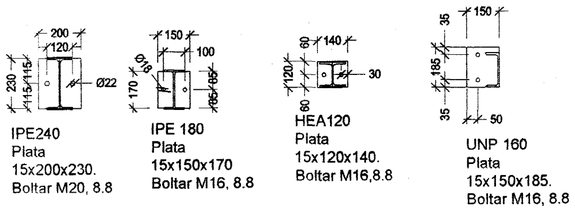

Samþykkt þann
02 DES. 2004
Byggingafulltrúinn í Hafnarfirði
F.h. Sigurbjartur Halldórsson

Verk. 556-12 Steinhella 8, Hafnarfirði

Teikning: Deili í sökklum

Mál: 1:20
Dags: 10.10.04

mv. 2

Guðmundur Gunnarsson
byggingaverkfræðingur
Langagerði 15
108 Reykjavík
sími/fax 5888786
GSM 897 8786
kt. 010754-5939
netfang noinoi@simnet.is