UNDIRSTÖÐUR, GRUNNMYND. 1:50

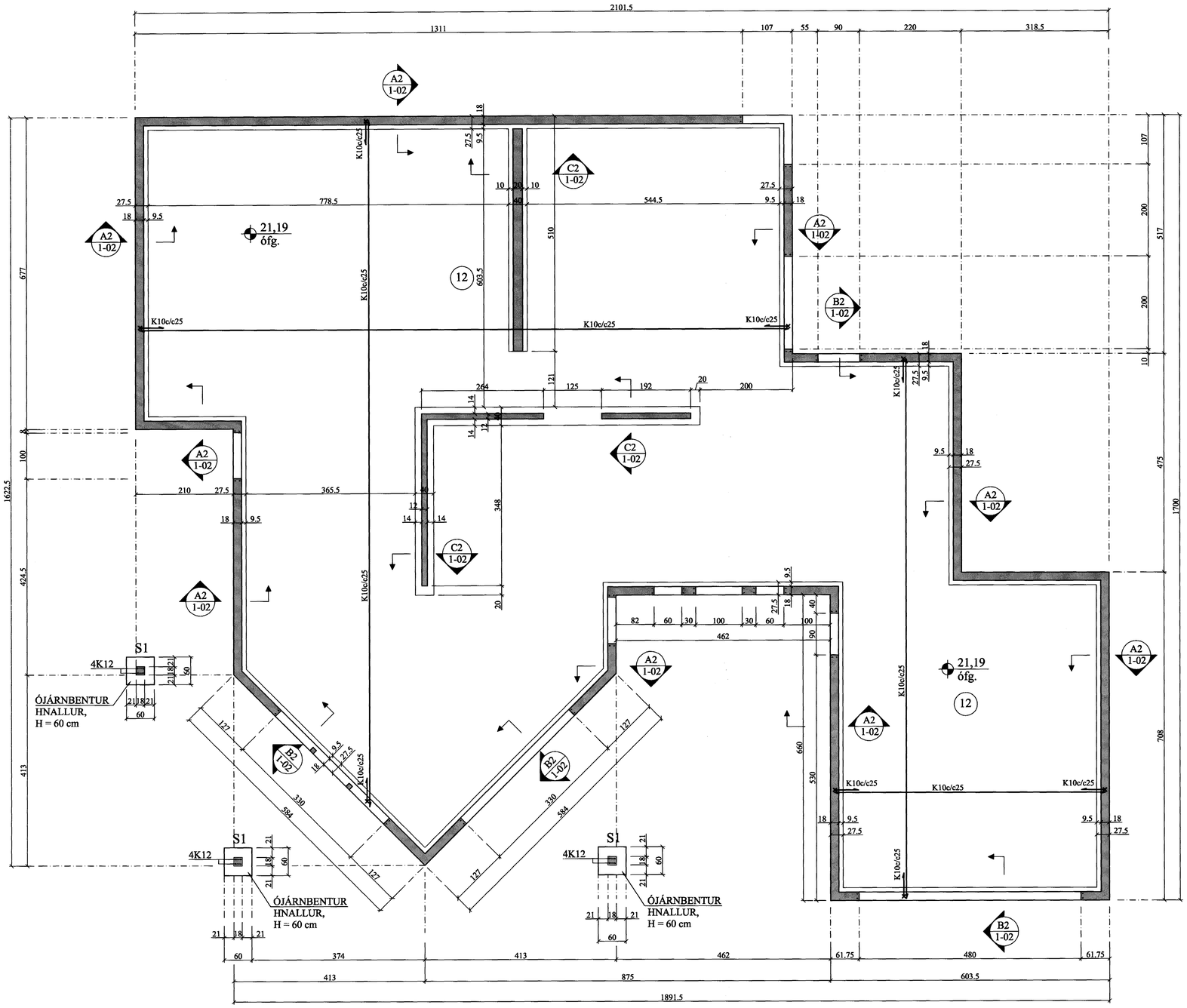

A2 1-02 SNIÐ. 1:20

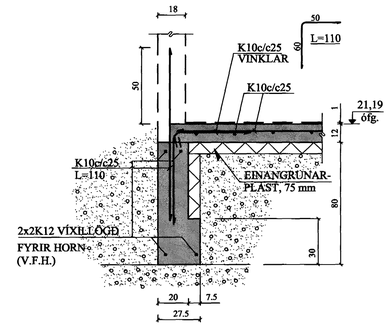

B2 1-02 SNIÐ. 1:20

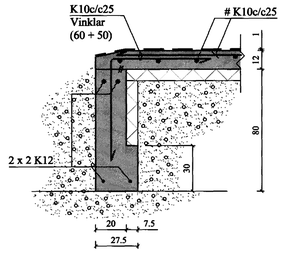

C2 1-02 SNIÐ. 1:20

SNIÐ C2´ ER EINS NEMA VEGGÞYKKT ER 15 cm

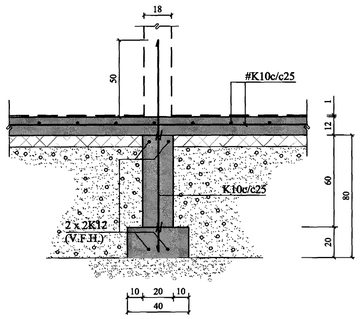

S1 1-02 SÚLUUNDIRSTAÐA. 1:20

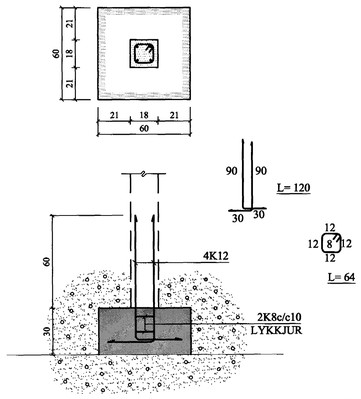

Byggingafulltrúi Hafnarfjarðar
Afgreitt þann
16 AUG. 2004
HÓ

GÖT Í UNDIRSTÖÐUR:

UTAN UM GAT SKAL LEGGJA 2K12 VIÐ HVERJA BRÚN OG SKULU JÁRNIN NÁ A.M.K. 60 CM ÚT FYRIR BRÚN GATS.

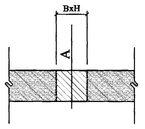

A = KÓTI Á NEÐRI BRÚN GATS
B = BREIDD GATS
H = HÆÐ GATS

BREYTINGAR		

TILVÍSANIR:

SKÝRINGAR..... SJÁ TEIKN. NR. 1-01

UPP MEÐFRAM HURÐUM OG Í VEGGENDA SKAL SETJA 2K12, L = 130.

ATH:
VANDA SKAL TIL ÞJÖPPUNAR Á FYLLINGU
$E2 \geq 120$ MPa ; $E2/E1 \leq 2,2$
VERKTAKA ER HEIMILT AÐ NOTA Í BOTNPLÖTU K 189 BENDINET Í STAÐ HEFÐBUNDINNA BENDIJÁRNA.

Grímur Jónasson Jón Kr.

Reikn.	Jón Kr.	MARS '04	Útgefið:	04.04.2004
Teikn.	RMJ/JHG	MARS '04	Kvarði:	1:50
Ath.				1:20
Samþ.				

FURUVELLIR 12
Hafnafirði

Nr. 1-02

Verkhluti
UNDIRSTÖÐUR, GRUNNMYNDIR, SNIÐ.

Jón Kristjánsson
Byggingarverkfræðingur
FVFÍ
Skúlagata 19
101 Reykjavík
Sími: 551-9820 Gsm: 863-2154
Kt: 210754-4829
Netfang: jokris@simnet.is
http://www.vjk.is