GRUNNMYND UNDIRSTÖÐU 1:100

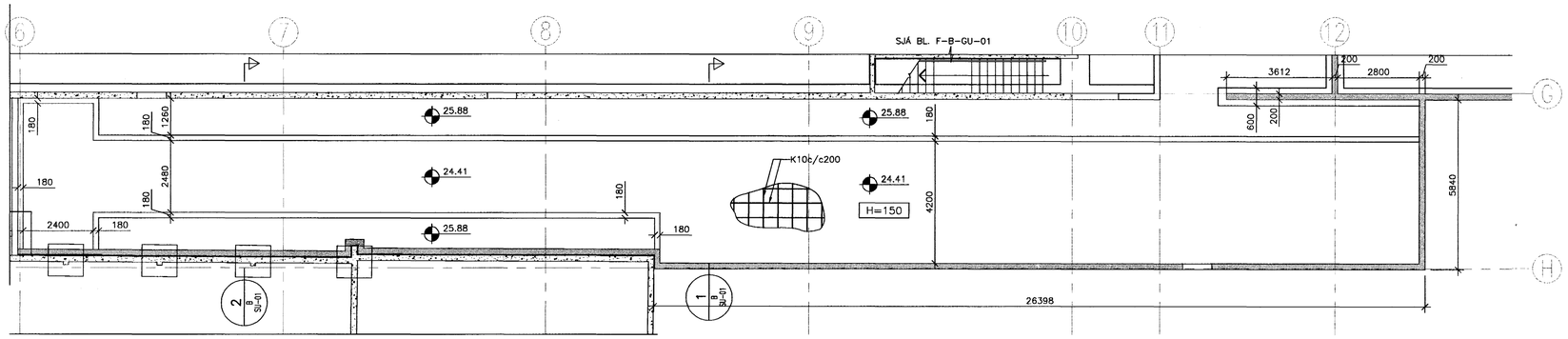

GRUNNMYND PLATA YFIR KJALLARA 1:100

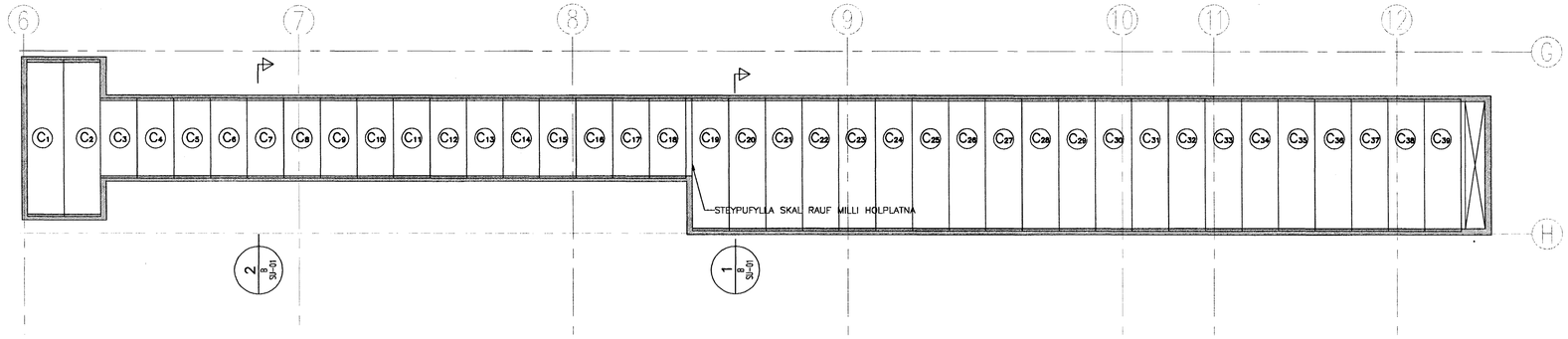

HOLPLÖTUR HP210			
GERÐ	BREIÐD mm	LENGD mm	ATHUGASEMDIR
C1–C2	1000	(5160)	SANNREYNA SKAL LENGÐ Á BYGGINGARSTAÐ
C3–C18	1200	2640	SANNREYNA SKAL LENGÐ Á BYGGINGARSTAÐ
C19–C39	1200	4360	SANNREYNA SKAL LENGÐ Á BYGGINGARSTAÐ

SKÝRINGAR:

ÁLAG Á PLÖTUR:
ÁSTEYPULAG, LAGNIR, GÓLFEFNI: 2,25 kN/m2
NOTÁLAG: 5,00 kN/m2

NAUÐSYNLEGT ER AÐ SANNREYNA ÖLL MÁL Á HOLPLÖTUM Á BYGGINGARSTAÐ FYRIR FRAMLEIÐSLU Á ÞEIM

Á ALLA PLÖTUENDA KOMI ÚRTÖK SKV. MEÐFYLGJANDI MYND.

HOLPLÖTUR HAFA ALLS STAÐAR 80 mm ÁSETU Á VEGGJUM

KOMA SKAL FYRIR NEOPRENE-STILLIÞYNNUM UNDIR HOLPLÖTUR TIL AÐ TRYGGJA JAFNA ÁSETU

ÁSTEYPULAG Á HOLPLÖTUR SKAL VERA AÐ MEÐALTALI 70mm ÞYKKT ÞÓ ALDREI MINNA EN 50 mm.

BENDING ÁSTEYPULAGS SKAL VERA K10c/c200 OG STAÐSETT Í MIÐJU ÁSTEYPULAGI EÐA 30mm FRÁ EFRI BRÚN ÁSEYPULAGS EF ÞAÐ ER ÞYKKARA EN 70mm

ÚRTÖK Í PLÖTUHLIÐAR SEM KOMA AÐ STEYPTUM VEGGJUM

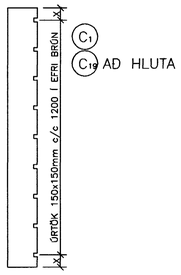

ATH

MÁLSETNINGAR OG KÓTAR:

- ALLAR MÁLSETNINGAR OG KÓTAR Á STEYPTUM BYGGINGAHLUTUM SKAL SANNREYNA VIÐ TEIKNINGAR ARKITEKTA OG NÚVERANDI BYGGINGAR.
- BEYGJUMÁL JÁRNA SKAL SANNREYNA OG BERA SAMAN VIÐ MÁLSETNINGAR Á STEYPTUM BYGGINGAHLUTUM SKV. ARKITEKTATEIKNINGUM OG FYRIRSKRIFAÐA STEYPUHULU SKV. TEIKNINGUM VSÓ RÁÐGJAFAR.
- SJÁ GATAPLAN FYRIR ÚTÖK Í STEYPU.

SKÝRINGAR:

ÖLL MÁL ERU Í mm.
KÓTAR ERU Í m.

NÝR STEYPTUR VEGGUR

NÚVERANDI STEYPTUR VEGGUR

–UNDIRSTÖÐUJARÐVEGUR ER ÞJÖPPUÐ FROSTFRÍ FYLLING. LEYFILEGUR JARÐÞRÝSTINGUR ER REIKNAÐUR SEM 0,5 MPa

–FYLLA SKAL UNDIR BOTNPLÖTU OG AÐ SÖKKLUM MEÐ MÖL EÐA GRÚS (SJÁ BL.NR A–01).

–UTAN Á SÖKKLA ÚTVEGGJA KEMUR HARÐPRESSUÐ STEINULL.
SJÁ NÁNAR TEIKNINGAR ARKITEKTA.

–BOTNPLATA SKAL VERA 150mm ÞYKK MEÐ EINFALDRI K10c/c150 JÁRNAGRIND, EFRI BRÚN BENDINGAR SKAL VERA 30mm UNDIR EFRI BRÚN PLÖTU.

–UNDIRSTÖÐUR SKULU GANGA LÁGMARK 300mm LENGRA EN VEGGENDAR.

TILVÍSANIR:

ALMENNAR SKÝRINGAR . . . . . SJÁ BL. NR. A–1

LYKILMYND

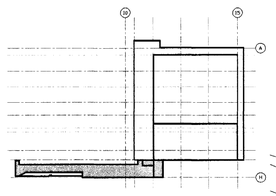

AFSTÖÐUMYND

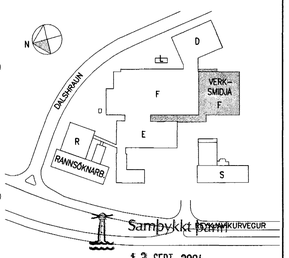

Samþykkt
13 SEPT. 2004
Byggingafulltrúinn í Hafnarfirði
F.h. Sigurbjartur Halldórsson
082256-7579

actavis

SKÝRINGAR:																
	B	06.09.04	EINANGRUN SLEPPT UNDIR BOTNPLÖTU	HE	ÁLB											
	A	24.08.04	LAGNASTOKKI BREYTT TIL BEGGJA ENDA	HE	HE											
S:/2004/04157/1/Buð/Fullnaðarhönnun/Gildar_teikn/F-B-GU-01-02	BR.	DAGS.	BREYTING	REIKN.	TEIKN.	YFIRF.	SAMÞ.	BR.	DAGS.	BREYTING	REIKN.	TEIKN.	YFIRF.	SAMÞ.		

○ ÚTI OG INNI, ÞINGHOLTSSTRÆTI 27, 101 REYKJAVÍK, SÍMI 562 7660 FAX 562 7661, NETFANG baldur@ui.is
● VSÓ RÁÐGJÖF, BORGARTÚN 20, 105 REYKJAVÍK, SÍMI 585 9000 FAX 585 9010, NETFANG vso@vso.is
○ LAGNATÆKNI, HAMABORG 12, 200 KÓPAVOGUR, SÍMI 564 5250 FAX 564 5251, NETFANG saebjorn@lagnatak.is
○ RAFTEIKNING hf, BORGARTÚN 17, 105 REYKJAVÍK, SÍMI 520 1700 FAX 520 1701, NETFANG bis@rafteikning.is

ACTAVIS HAFNARFIRÐI – REYKJAVÍKURVEGUR 78
VIÐBYGGING VIÐ VERKSMIÐJU
BURÐARVIRKI, UNDIRSTÖÐUR
GRUNNMYND OG SNIÐ

HANNAÐ/TEIKN. HE/ÁLB
ÁTH.
SAMÞYKKT
KT. 130857-4439

KVARÐI 1:100			REYKJAVÍK 04.08.2004
VERKNR. 04157	TEIKN. NR. F-B-GU-02	NÆSTA TEIKN. NR. F-B-SDU-01	BR. B