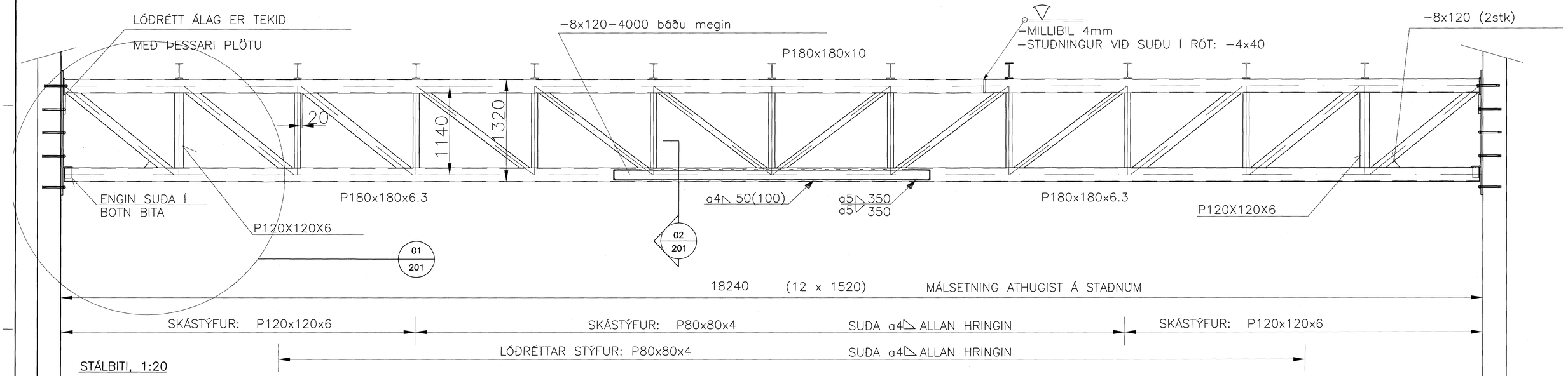

STÁLBITI, 1:20

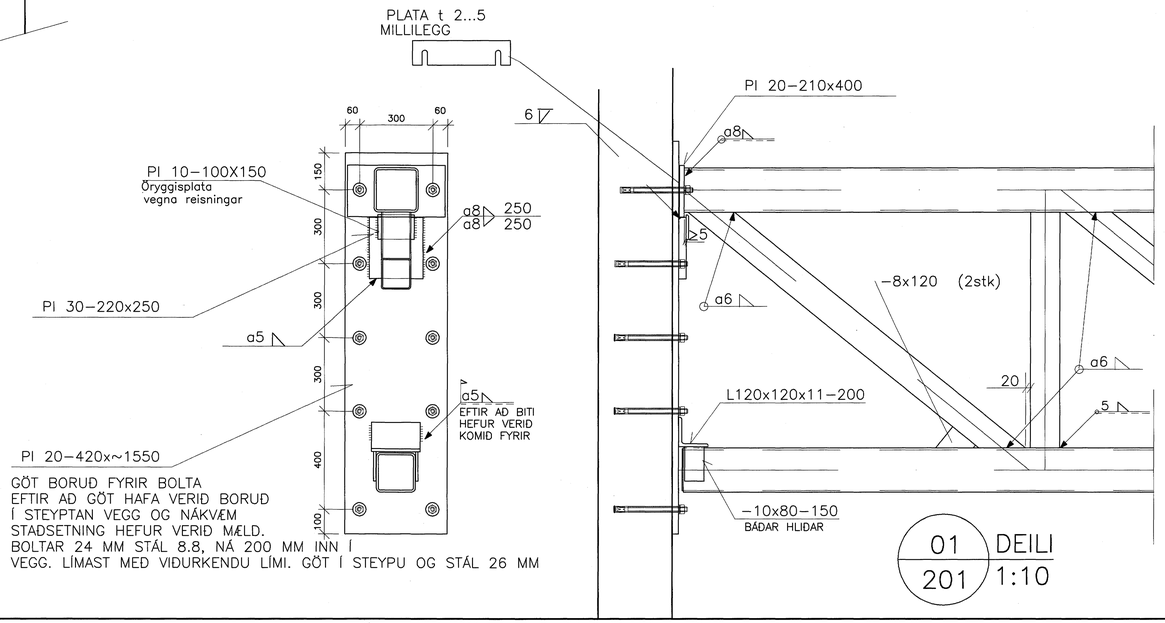

GÖT BORUÐ FYRIR BOLTA
EFTIR AÐ GÖT HAFA VERIÐ BORUÐ
Í STEYPTAN VEGG OG NÁKVÆM
STAÐSETNING HEFUR VERIÐ MÆLD.
BOLTAR 24 MM STÁL 8.8, NÁ 200 MM INN Í
VEGG. LÍMAST MEÐ VIÐURKENDU LÍMI. GÖT Í STEYPU OG STÁL 26 MM

01 / 201 DEILI 1:10

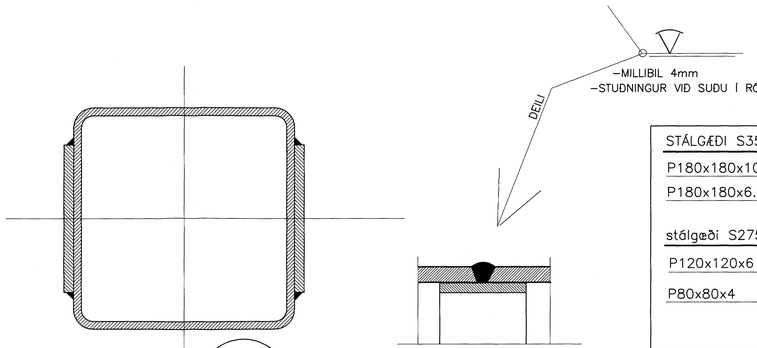

02 / 201 SNIÐ 1:2

STÁLGÆÐI S355J2H (St52)		
P180x180x10	18.2 m	923 kg
P180x180x6.3	18.0 m	600 kg
stálgæði S275J2H (St44)		
P120x120x6	12.5 m	260 kg
P80x80x4	19 m	175 kg
	SAMTALS.	1958 kg

0 500 1000 1500 2000
1:20 mm

Byggingafulltrúi Hafnarfjarðar
Afgreitt þann
16 JULI 2004
HÓ

VERKFRÆÐIÞJÓNUSTAN EHF
GRENSÁSVEGUR 3 – 108 REYKJAVÍK – SÍMI 5209960 – jong@teknik.is . ghon@teknik.is

STRANDGATA 50a HAFNAFIRÐI	04.26	12.07.04	
	STEYPT HÚS	201	
BURÐARVIRKI: BURÐARBITI ÚR STÁLI HLIÐARMYND,SNIÐ	Jón Guðmundsson 280255-4329	B1	1:20/1:10/1:2
JH/JG JG/JH JG		201	