GRUNNMYND 2. HÆÐAR OG LOFT 1:50

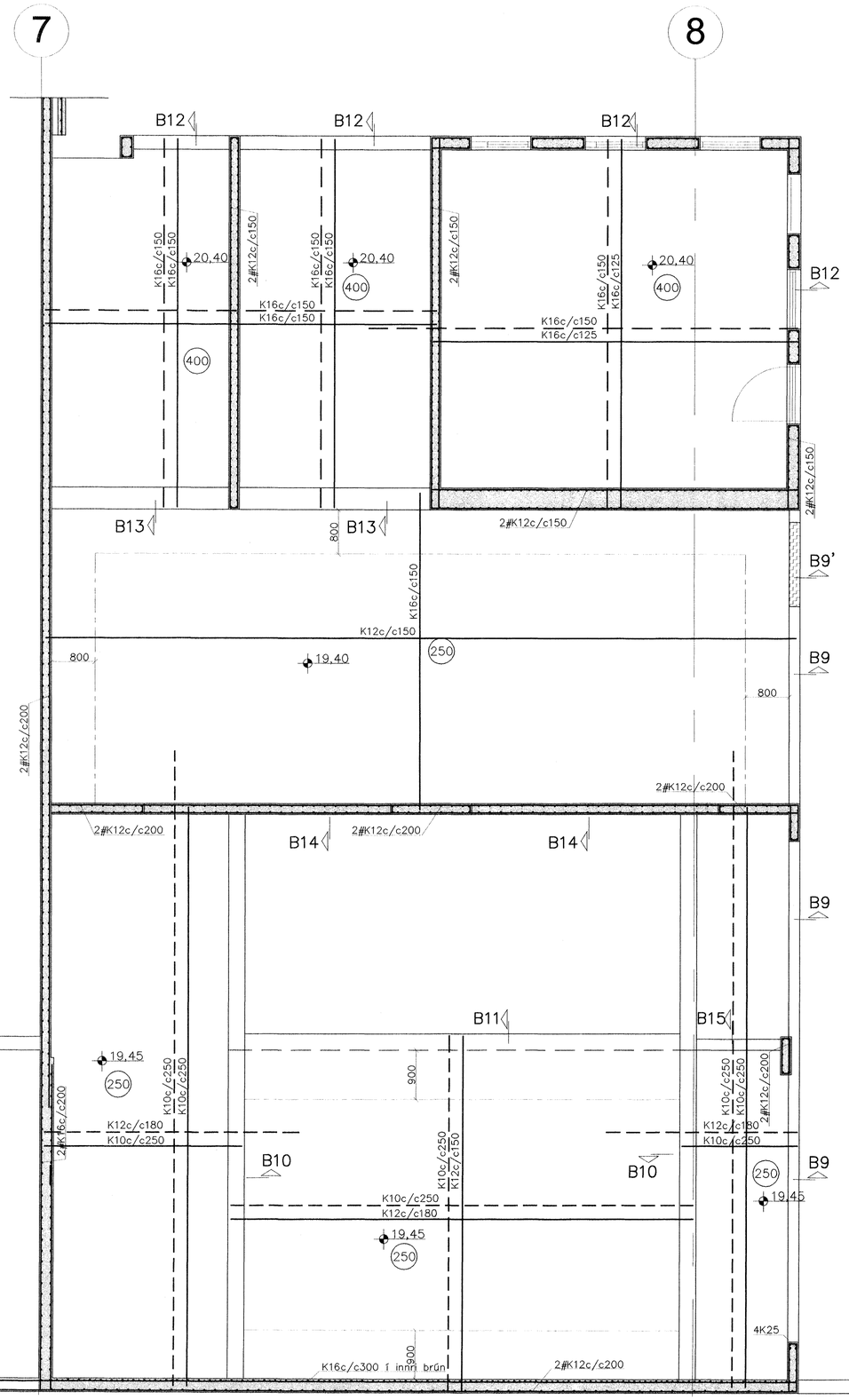

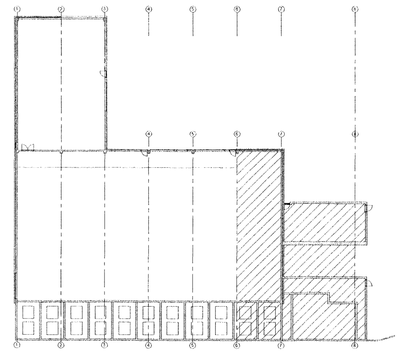

B10 1:50

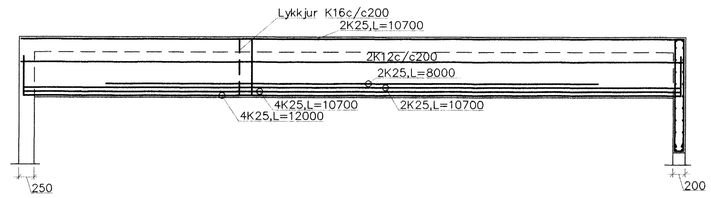

B9 1:20

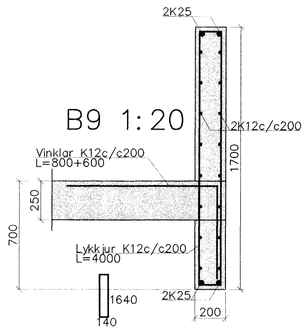

B9' 1:20

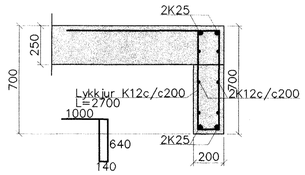

B10 1:20

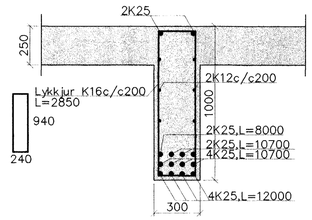

B11 1:20

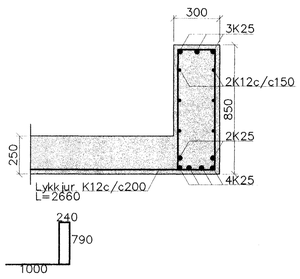

B12 1:20

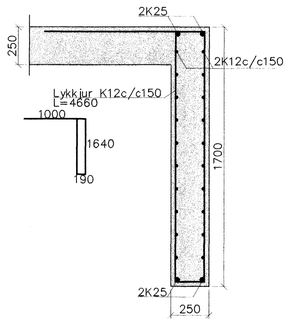

B13 1:20

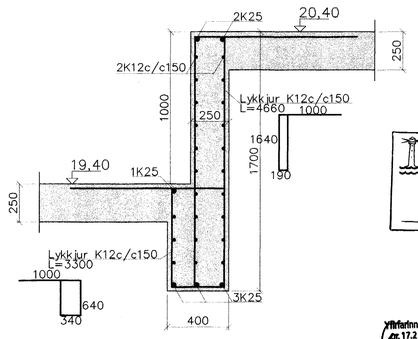

B14 1:20

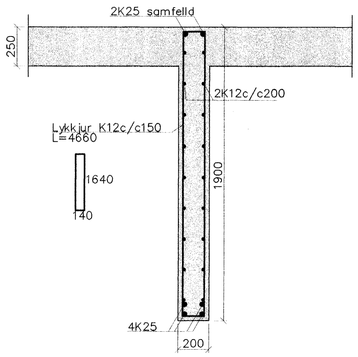

B15 1:20

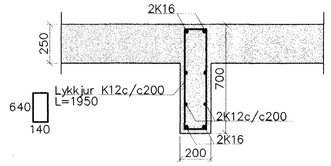

Byggingarfulltrúinn í Hafnarfirði
Afgreitt þann
22 JUNI 2004
HÓ

TEIKNISTOFAN EHF
ARKITEKTAR
Yfirfarinn og samræmdur uppdráttur, sbr. gr. 17.2 og 19.4 byggingarreglugerð.

Steypa S300.
Sement > 350 kg/m³, vatnssementstala (v/s) <0,55,
loftinnihald 5–6%, sigmál 80–100mm.
Steypa og steypustyrktarstál KS40 skv. ÍST–14/DS–411.
Steypuhula á járnum:

veggir úti	30mm
veggir inni	20mm
plötur úti	30mm
plötur inni	15mm
bitar	25mm

Meðfram dyrum, gluggum og opum komi 2K25, er nái minnst 1250mm. út fyrir brúnir opa.
Hönnun og framkvæmd verksins skal vera í samræmi við gildandi staðla og reglugerðir.

Breytingar		
Nr.	Dags.	Nafn

HRINGHELLA 2, HAFNARFJ.

Verkfræðistofa Þráinn & Benedikt
Laugavegi 178, 105 Rvk.
Sími: 553 1770, 568 7775, Fax: 568-7701
Netfang: post@islandia.is

Burðarvirki veggir og loft

H ÞK | T HS | S
M 1:50
Nr. B105
Dags. feb.'03
090638-4839