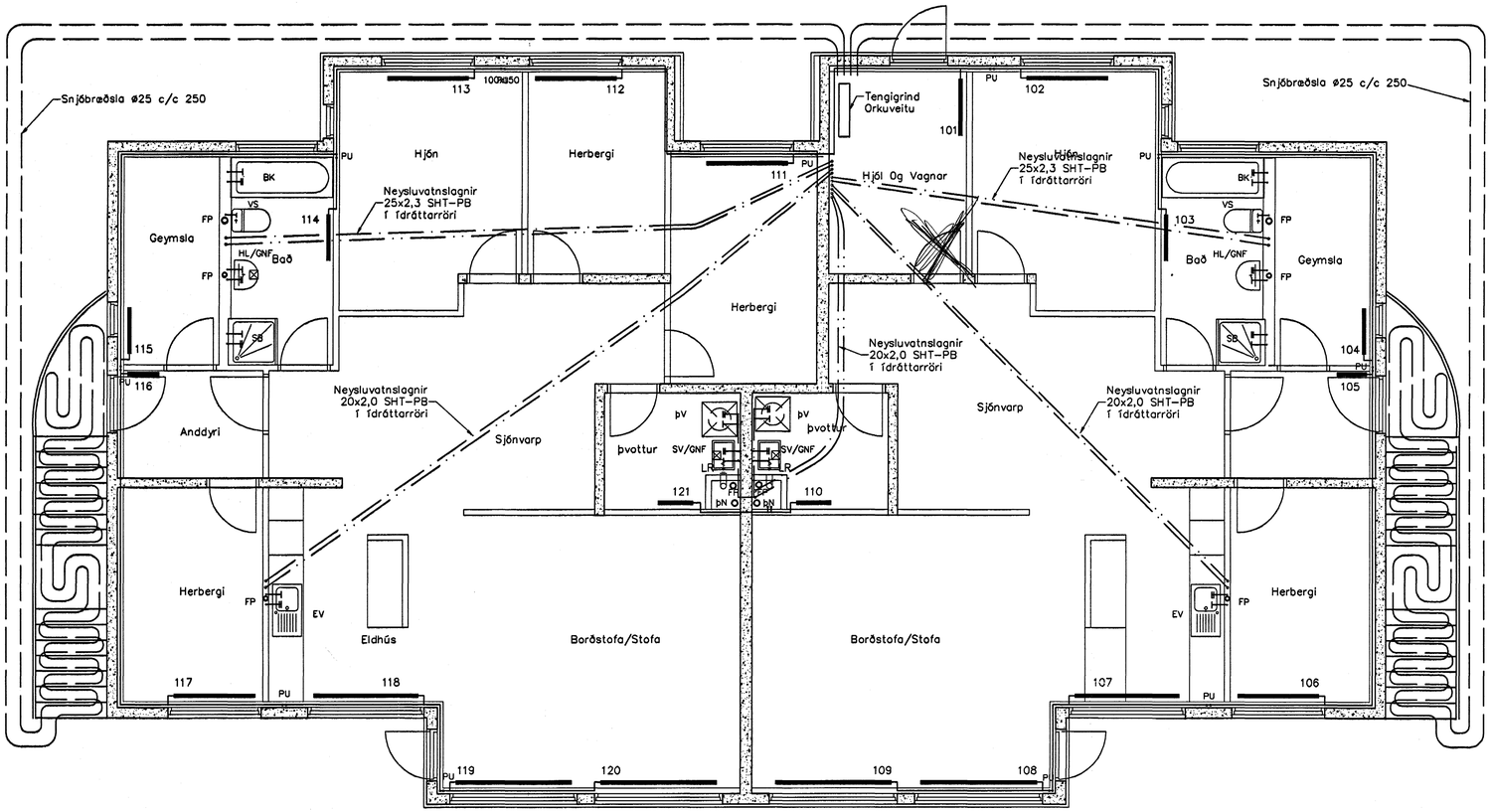

Lagnir 1. hæð. 1:50

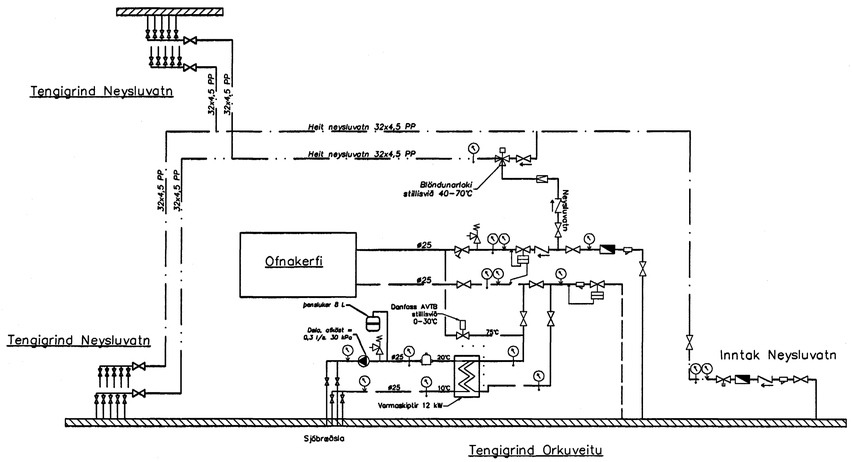

Tákn

- Rennloki
- Sía
- Einstreymisloki
- Vatnsmælir
- Temingarloki
- Þrýstimælir
- Hitamælir
- Öryggisloki
- Þrýstijafnari
- Skaftloki
- Danfoss AVTB
- Dælu
- Loftsía
- Þrýstiminnkari

Neysluvatnslagnir Skýringar

Neysluvatnslagnir og tengi fyrir heitt og kalt vatn skulu vera PP (polypropylene) lagnir af gerðinni
Fusiotherm faser composite pipe SDR 7.4 frá Aquatherm og SHT–PB frá Aquatherm
Fara skal eftir leiðbeiningum framleiðanda um notkun og meðferð efnisins svo og IST–67 og DS–439
Festa skal lagnir með viðukenndum festingum
Mesta fjarlægð á milli festinga

Notamál	Fjarlægð
20 mm	85 sm
25 mm	95 sm
32 mm	110 sm
40 mm	125 sm
50 mm	145 sm
63 mm	165 sm

Einangra skal lagnir með 20mm Climaflex hólkum.
Þar sem lagnir koma inn í milliveggi skal einangra með ádragseinangrun.
Þar sem lagnir rjúfa eldvarnaveggi skal setja brunalokur á lagnir

Pípustærðir

Notamál	utanmál	veggþykkt	innanmál
20 mm	20	2,8	14,4
25 mm	25	3,5	18
32 mm	32	4,5	23,2
40 mm	40	5,6	29
50 mm	50	6,9	36,2
63 mm	63	8,7	45,8
75 mm	75	10,4	54,4

Þrýstiprófun á lögnum skiptist í þrjár lotur
Fyrsta lota er framkvæmd í 1 klst. og er þrýstingurinn 15 bör
Þrýsting þarf að bæta tvisvar á fyrstu 30 mín.
Þrýstifall má vera max 0,6 bör á seinni 30 mín.
Önnur lota er gerð framhaldi af fyrri lotu og tekur 2 klst.
Þrýstifall má vera max 0,2 bör.
Lokaprófun fer þannig fram að prufað er við 10 bör í 5 mín og síðan 1 bar í 5 mín þettað er endurtekið í 4 skipti.
Þrýstingur er tekin af á milli prufa í lokaprófun.
Enginn leki má koma fram við þessa prófun.

Hitalagnir Skýringar

Hitalagnir skulu vera úr svörtum stálpípum með skrúfuðum tengistykkjum samsvarandi DIN 2440.
Frágangur lagna skal vera samkv. gildandi reglugerðum
Greinar að einstökum ofnum skulu vera 10 mm nema annað sé tilgreint á teikningum.
Fjarlægð á milli festinga

Notamál	Fjarlægð
15–32 mm	2,5 m
40–50 mm	3,0 m

Einangra skal lagnir með 20mm glerullar hólkum.
Á alla ofna komi sjálfvirkir ofnlokar, stillitæ og loftskrúfur.
Lagnir skal þrýstiprófa við 6 bör, og skal þrýstingur standa amk. 24 tíma án þess að falla.

Samþykkt þann
24 MARS 2004
Byggingafulltrúinn í Hafnarfirði
F.h. Sigurbjartur Halldórsson

Útgáfa	Breyting	Dagsetning	Hannað

Sveinbjörn Hinriksson
Byggingatæknifræðingur
Kt. 160851-2529
Brekkugötu 8 Hafnarfirði
Sími: 555-4008, 861-9851
Netfang: svennih@isl.is

Staður: Daggarvellir 9 Hafnarfirði
Skýring: Lagnir 1. hæð

Hannað / Teiknað	Kvarði	Dagsetning	Verknr.	Teiknr.nr.
	1:50	1.3.04	17-03	2-03