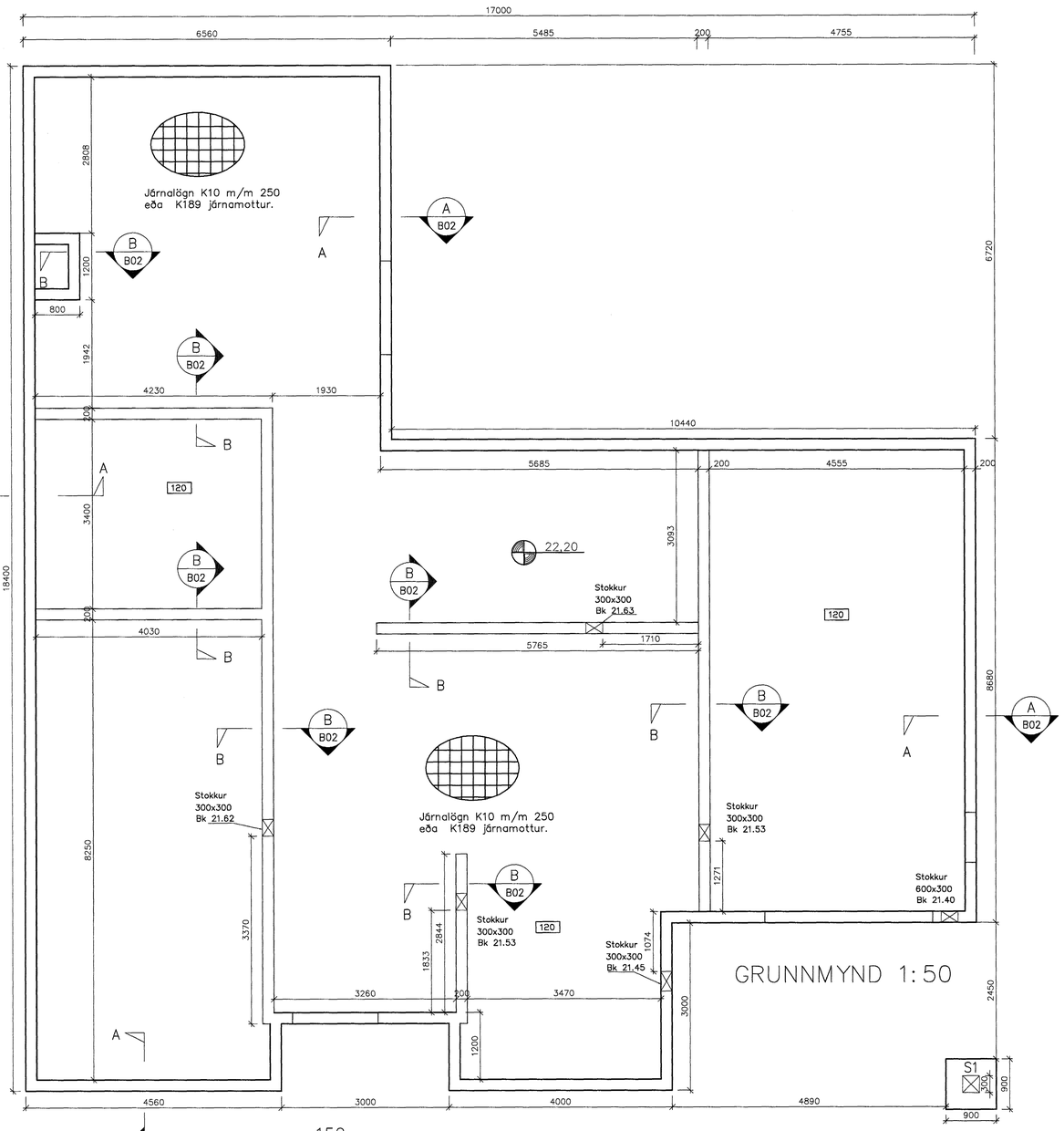

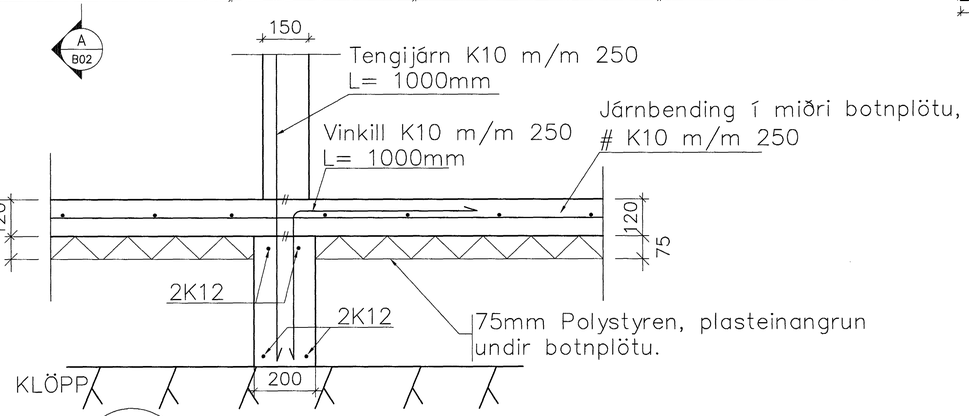

B Snið – í Innvegg 1:10

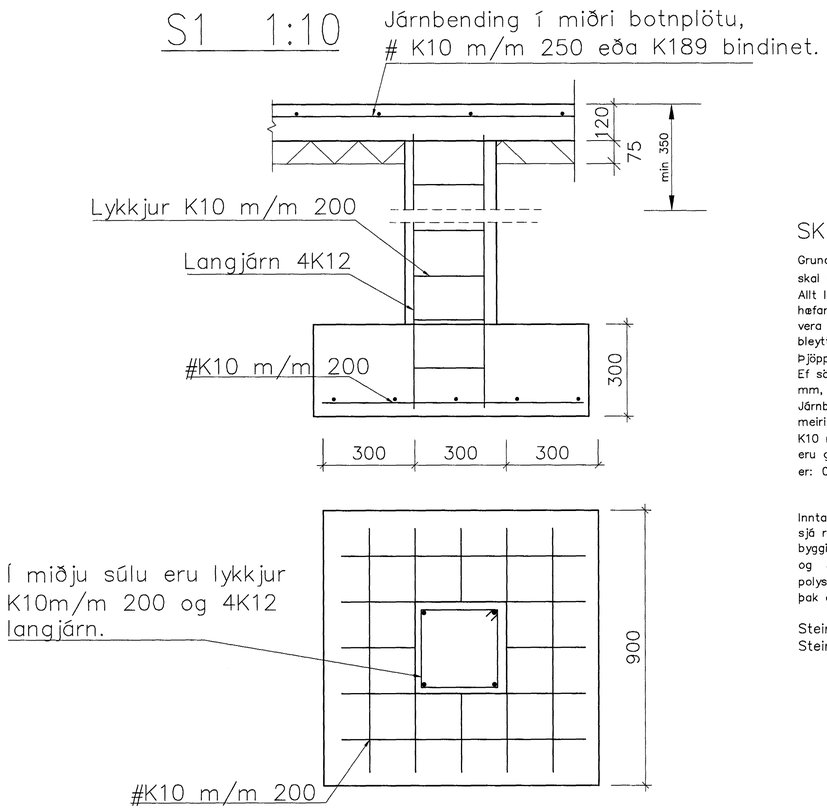

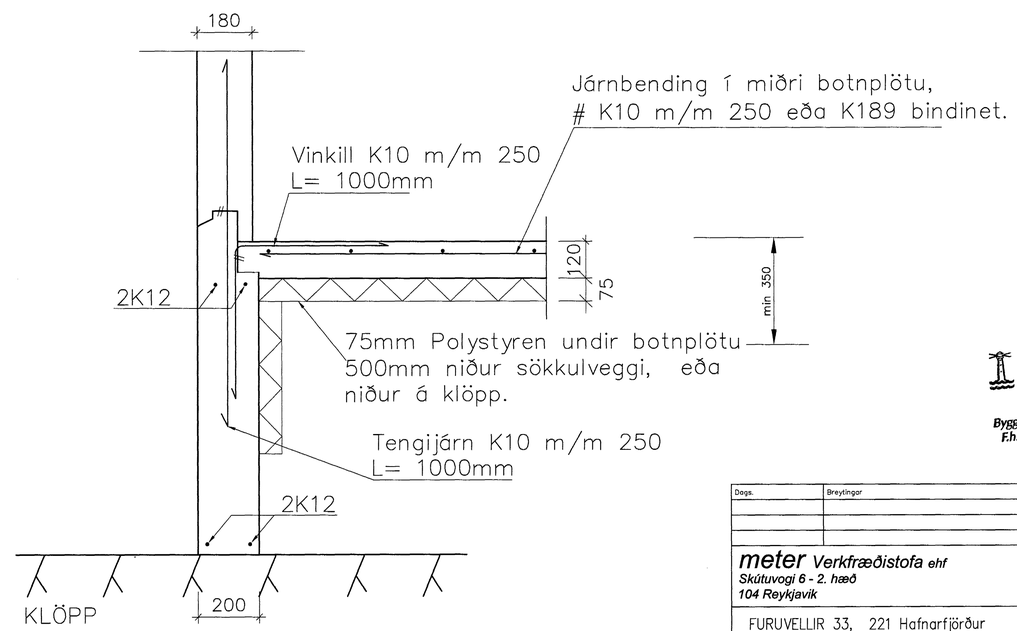

A Snið – Útveggir 1:10

SKÝRINGAR

Grundun skal vera í samræmi við IST 15 (DS 410). Fylling skal vera úr frostfríu efni, bögglaberg eða sambærilegt. Allt lífrænt efni skal fjarlægt og síðan grafið niður á burðarhæfan botn. Fyllingarefni innan í og umhverfis sökkla skal vera frostfrítt efni og þjappað í mest 300 mm lögum og bleytt. Dýpt sökla má vera 800–1200 mm. Fylling skal þjöppuð þar til hún uppfyllir E2> 120MPa og E2/E1< 2.5. Ef sökklar standa á klöpp má hæðbeirra vera minnst 350 mm, og skal tekið tillit til frárennslis og regnvatnslagna. Járnbending sökkla er sýnd á sniðmynd. Verði hæð sökkla meiri en 1200 mm skal setja járnagrind í miðju sökkla K10 m/m 300mm. Allar málsetningar eru í mm. Hæðarkotar eru gefnir upp í metrum. Mesta reiknað álag frá sökklum er: 0.20 MN/m2 eða 2.0 kg/cm2.

Inntak fyrir fjarskiptalagnir, sjá raflagnateikningar. Jarðskaut, sjá raflagnateikningar. Inntök fyrir heitt og kalt vatn, sjá byggingarnefndarteikningar. Einangrunarþykkt undir botnplötu og 500 mm niður með veggjum eða að klöpp er 75mm, polystyren 25kg/m3.Einangrun útveggja: 100mm polystyren. þak er einangrað með 200 mm þakull.

Steinsteypa í útveggi: S–250.
Steinsteypa í botnplötu og sökkla: S–200.

Samþykkt þann 19 MARS 2004
Byggingafulltrúinn í Hafnarfirði
F.h. Sigurbjartur Halldórsson

Dags.	Breytingar	Nr.	Nafn

meter Verkfræðistofa ehf
Skútuvogi 6 - 2. hæð
104 Reykjavík
Sími: 5678922
Gem: 8940059
meter@meter.is
www.meter.is

FURUVELLIR 33, 221 Hafnarfjörður

SKÝRINGAR

ÁRITUN SAMREKMINGARHÖNNUÐAR: Friðrik Friðriksson 2112564519

TÖLVUSKRÁ	HANNAÐ	TEIKNAÐ	YFIRFARIÐ	ÚTGÁFA
126–221–FURUVELLIR 33	FO	FO	FO	1

SAMÞYKKT	TEIKNING NR.	MKV.	BLAÐ NR.
Björgvin Víglundsson 0405462009	126–221–B1	1:50/1:10	B–02
Friðrik Ólafsson 2303592459	DAGS. 17.03.2004	VERK NR. 126	