Útveggjaeining UE1.1. 1:50.

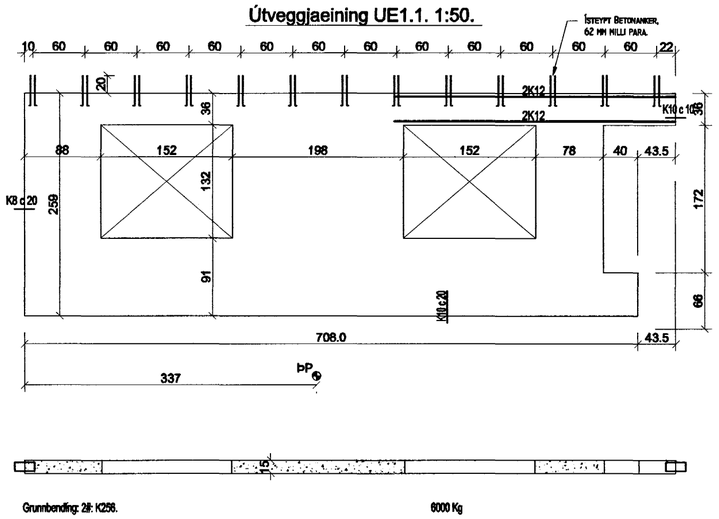

Útveggjaeining UE1.2. 1:50.

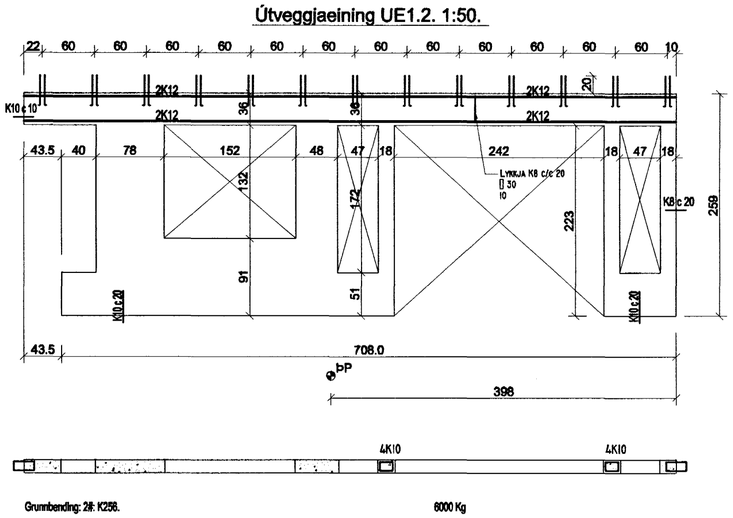

Útveggjaeining UE1.3. 1:50.

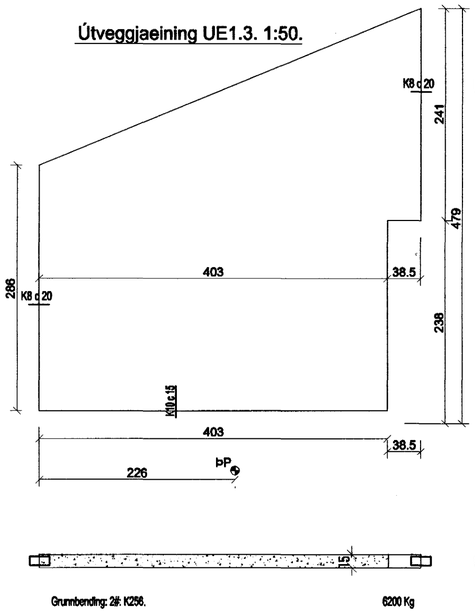

Útveggjaeining UE1.4. 1:50.

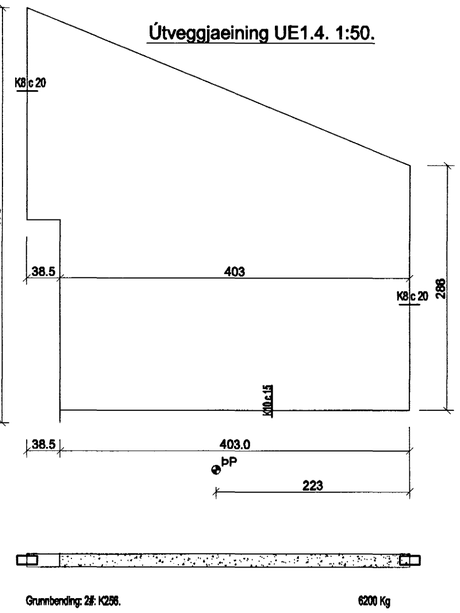

Útveggjaeining UE1.5. 1:50.

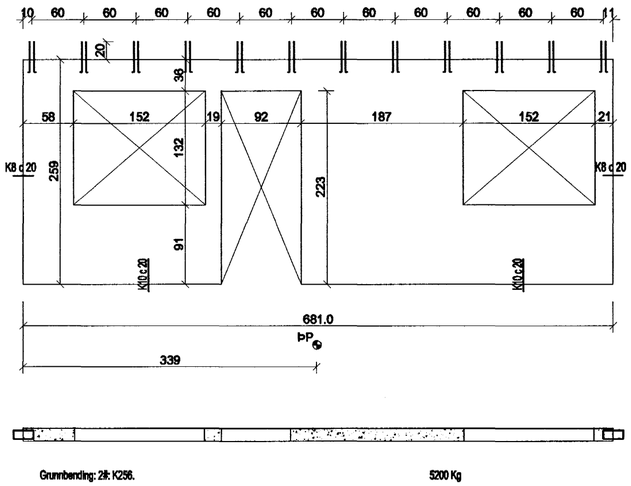

Útveggjaeining UE1.6. 1:50.

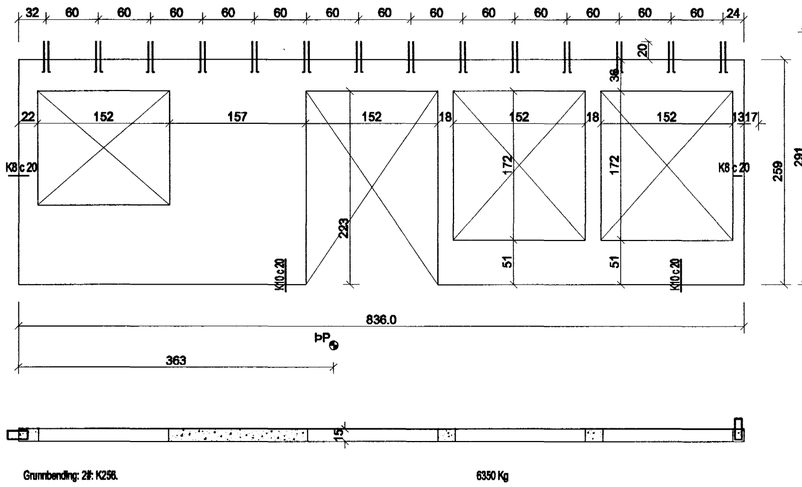

Útveggjaeining UE1.7. 1:50.

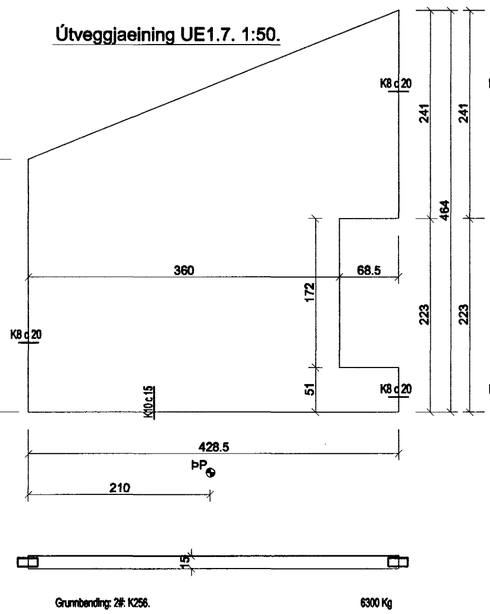

Útveggjaeining UE1.8. 1:50.

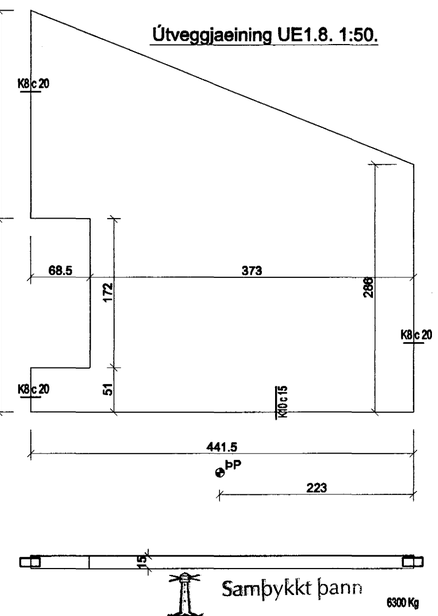

Samþykkt þann
17 MARS 2004
Byggingafulltrúinn í Hafnarfirði
Eh. Sigurbjartur Halldórsson

Almennt um bendingu útveggjaeininga. UV1.1-8.

Innra byrði er jámbent með 1#: K257
Ytra byrði er jámbent með 1#: K189
Randjárn eru 2K10 í innra byrði og
1K10 í ytra byrði, nema að ofan í ytra
byrði þar 2K10. Þetta á við um allra
jaðra einingar eins og glugga, hurðir,
hliðar osfr. Við glugga og hurðir skulu
þessi járn ná 50 cm útfyrir glugga/hurðir.
Tengijárn inní botnplötu/plötu yfir 1. hæð
skulu vera K10 c/c 20, að auki skal
setja við jaðra/hurðir 2K10.
Stigar milli ytra og innra byrðist skulu
vera lóðréttir og ca. c/c 60.
Tenglykkjur til samsteypu einninga skulu
vera K8 c/c 25.
Í hliðarmyndum útveggjaeininga er horft utanfrá.
Allt kamjárn í lykkjum og vinklum skal vera suðuhæft.

VERKFRÆÐISTOFA GÚSTAFS VÍFILSSONAR. EFSTASUNDI 54, REYKJAVÍK. SÍMI: 553 6167 OG 893 6167	VGV sf.
Verkefni: **Furuvellir 3, Hafnarfirði.** Heiti: BURÐARÞOL: Forsteyptar útveggjaeiningar.	Br. A: 4.3.2004. G.V.
Hönnun: GÚSTAF VÍFILSSON Verkfræðingur FVFÍ kt. 231163-5069	Mkv. 1:50. T. GV Dags. Jan. 2004. R. GV Verk nr. 0504.1. **5A.**