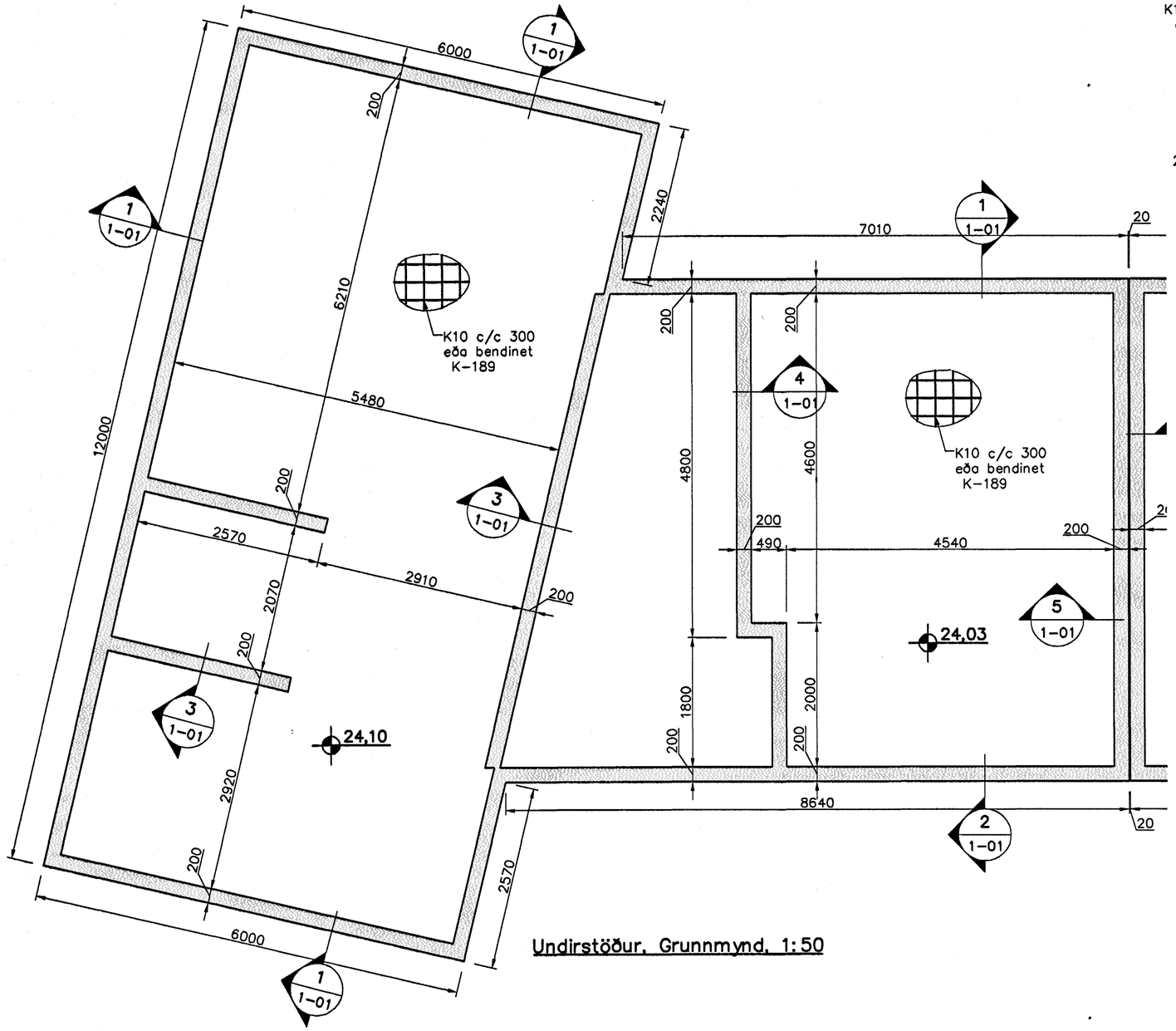

Undirstöður, Grunnmynd, 1:50

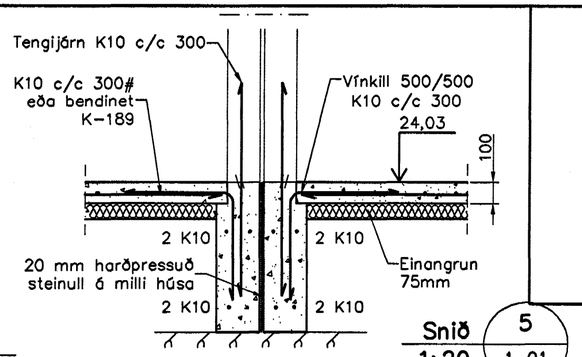

Snið 5 / 1-01
1:20

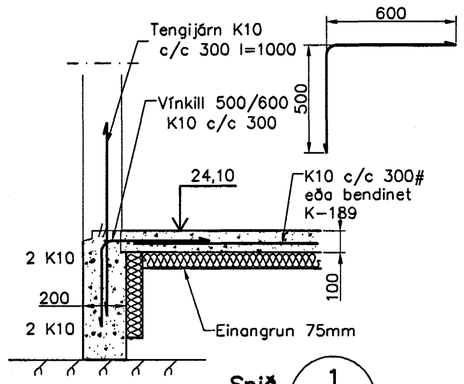

Snið 1 / 1-01
1:20

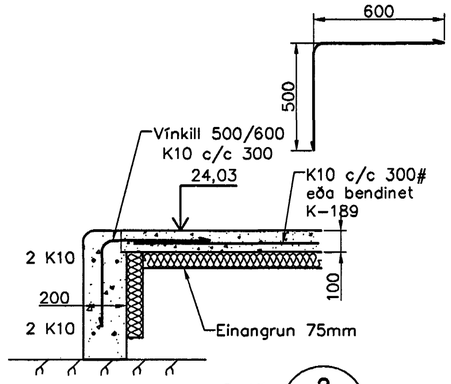

Snið 2 / 1-01
1:20

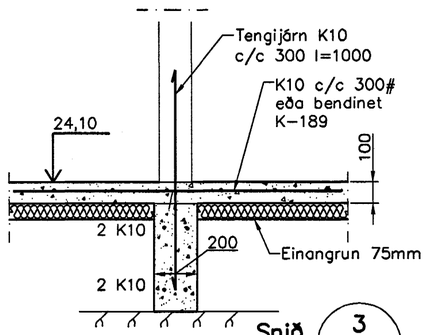

Snið 3 / 1-01
1:20

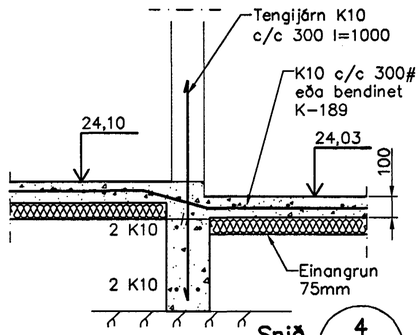

Snið 4 / 1-01
1:20

Skýringar

Almennar skýringar sjá blað 00-01
Undirstöður hvíla á klöpp
Hæð undirstöðu skal vera amk. 40 sm
Mesta álag á undirstöðu = 0,4 MPa
Fylling inn í sökkla skal vera frostfrí
og þjappast í 30 sm lögum

Fylling inn í sökkla skal vera frostfrí grús. Fyllingu skal þjappa í 30 sm lögum með amk. 60 kg víbrósleða 3 umferðir hver lag

Samþykkt hann
15 MARS 2004
Byggingafulltrúinn í Hafnarfirði
F.h. Sigurbjartur Halldórsson

Útgáfa	Breyting	Dagsetning	Hannað

Sveinbjörn Hinriksson
Byggingatæknifræðingur
Kt. 160851-2529
Brekkugötu 8 Hafnarfirði
Sími: 555-4008, 861-9851
Netfang: svennih@isl.is

Staður: Burknavellir 4 Hafnarfirði

Skýring: Undirstöður

Hannað / Teiknað	Kvarði	Dagsetning	Verknr.	Teikn.nr.
	1:50 1:20	27.2.04	09-04	1-01