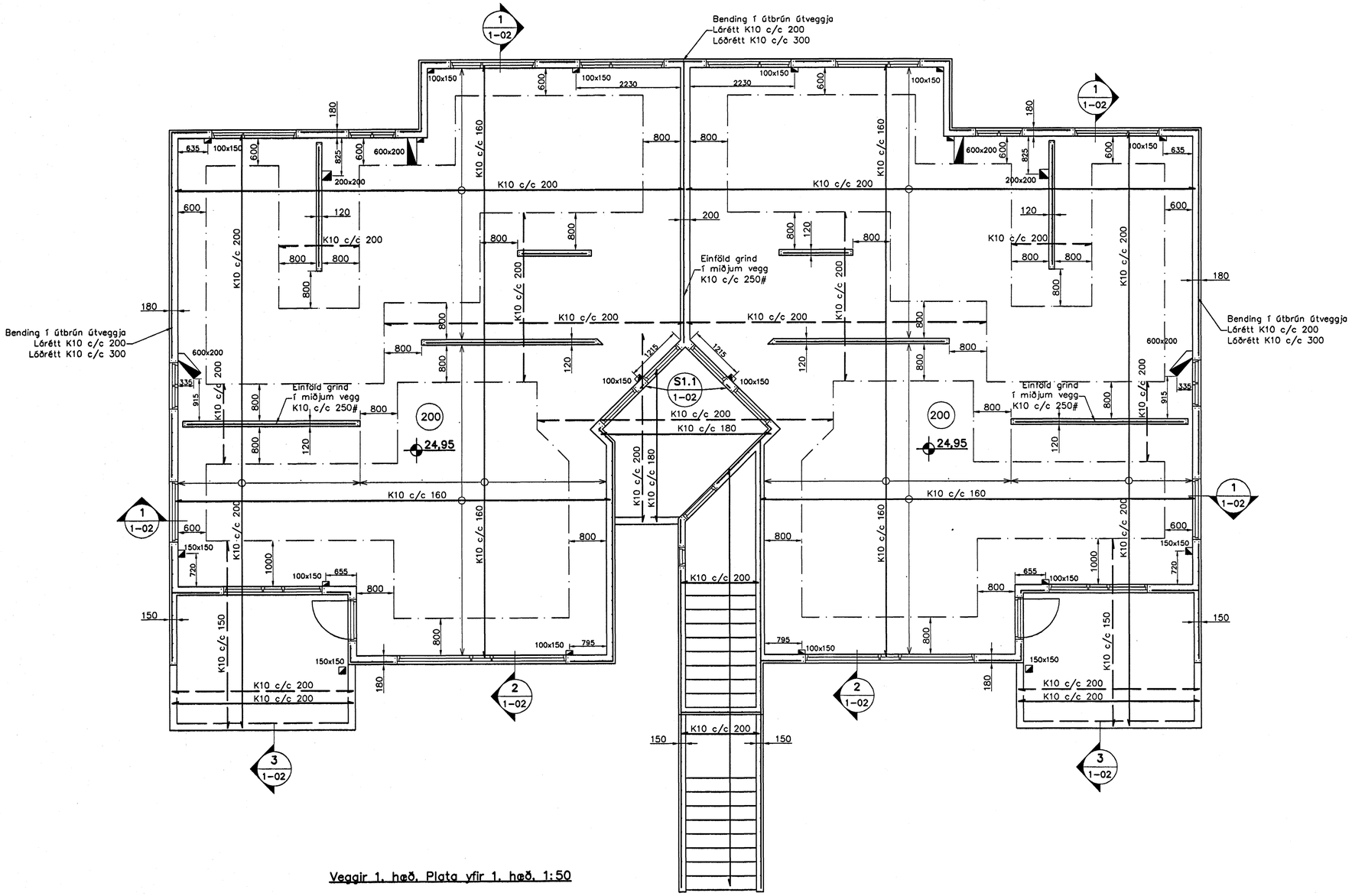

Veggir 1. hæð. Plata yfir 1. hæð. 1:50

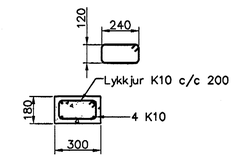

Súla 1:20 S1.1 / 1-02

Skýringar

Almennar skýringar sjá blað 00-01

Steypa

Brotþolsflokkur:	C25/28 samkv. ENV 206 (250)
Vatnssementstala:	skal vera minni en 0,55
Loftmagn:	5-7%
Sigmál:	60-80 mm

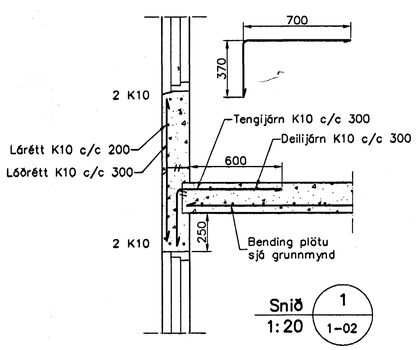

Snið 1:20 1 / 1-02

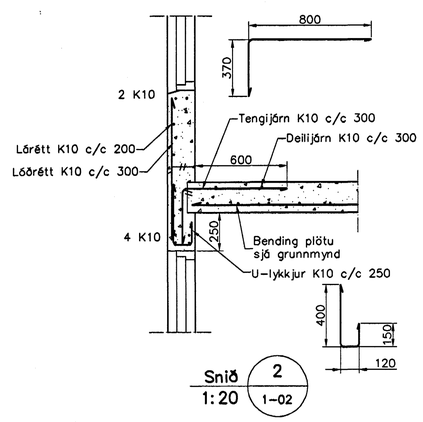

Snið 1:20 2 / 1-02

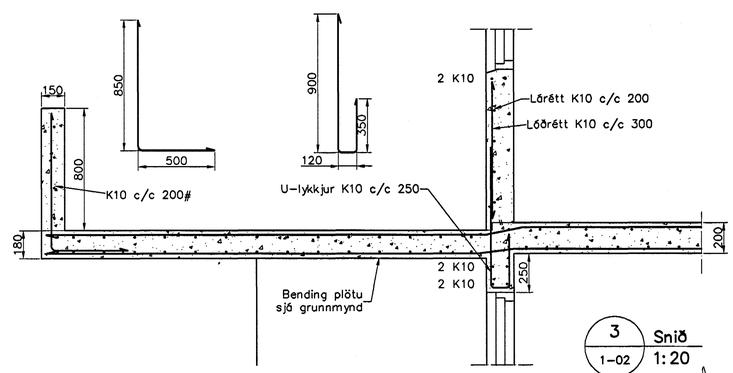

3 / 1-02 Snið 1:20

Samþykkt þann
05 MARS 2004
Byggingafulltrúinn í Hafnarfirði
F.h. Sigurbjartur Halldórsson

Útgáfa	Breyting	Dagsetning	Hannað

Sveinbjörn Hinriksson
Byggingatæknifræðingur
Kt. 160851-2529
Brekkugötu 8 Hafnarfirði
Sími: 555-4008, 861-9851
Netfang: svennhh@isl.is

Staður: Daggarvellir 11 Hafnarfirði

Skýring: Veggir 1. hæð, Plata yfir 1. hæð

Hannað / Teiknað	Kvarði	Dagsetning	Verknr.	Teikn.nr.
	1:50 1:20	29.2.04	25-03	1-02