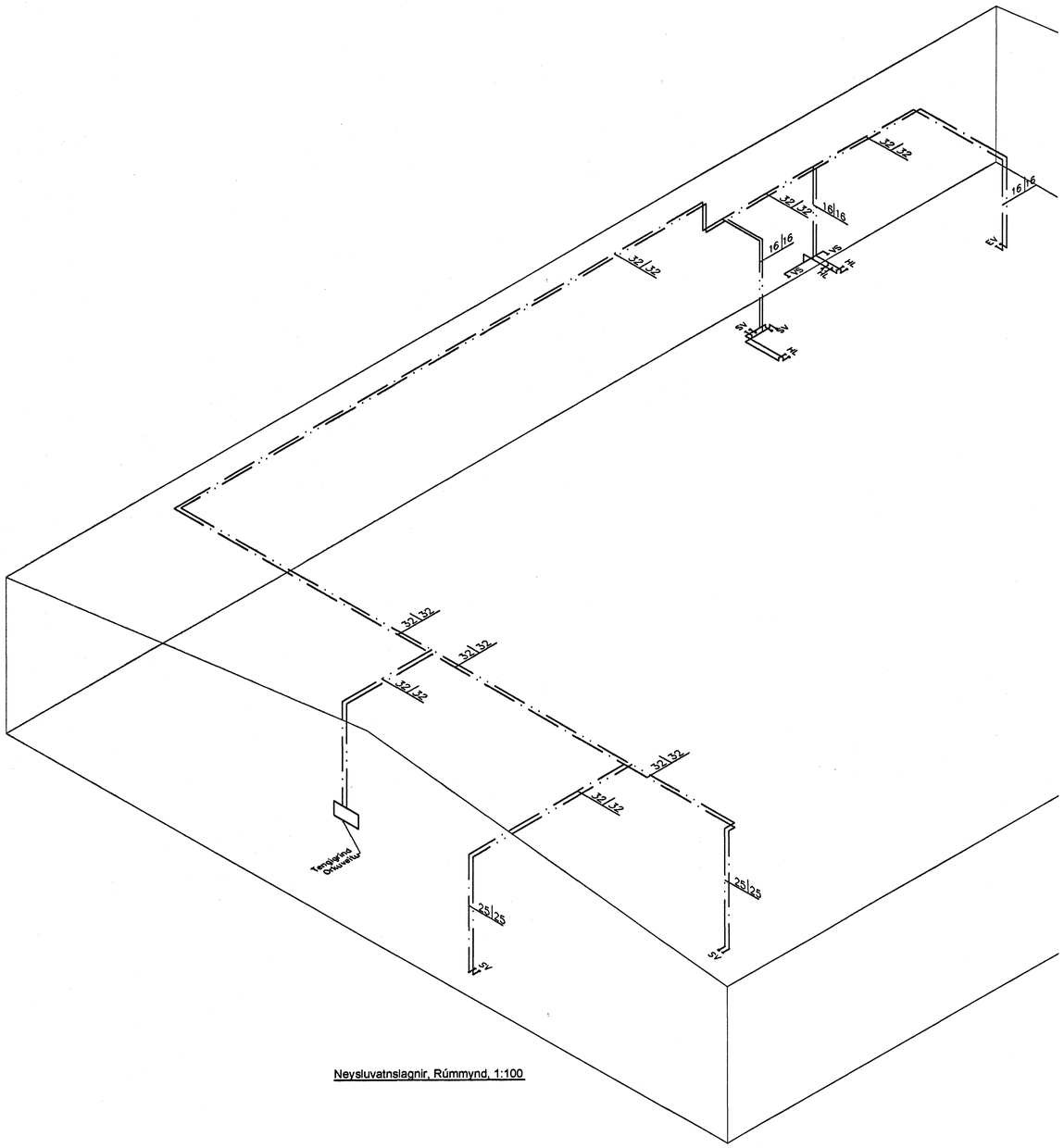

Neysluvatnslagnir, Rúmmynd, 1:100

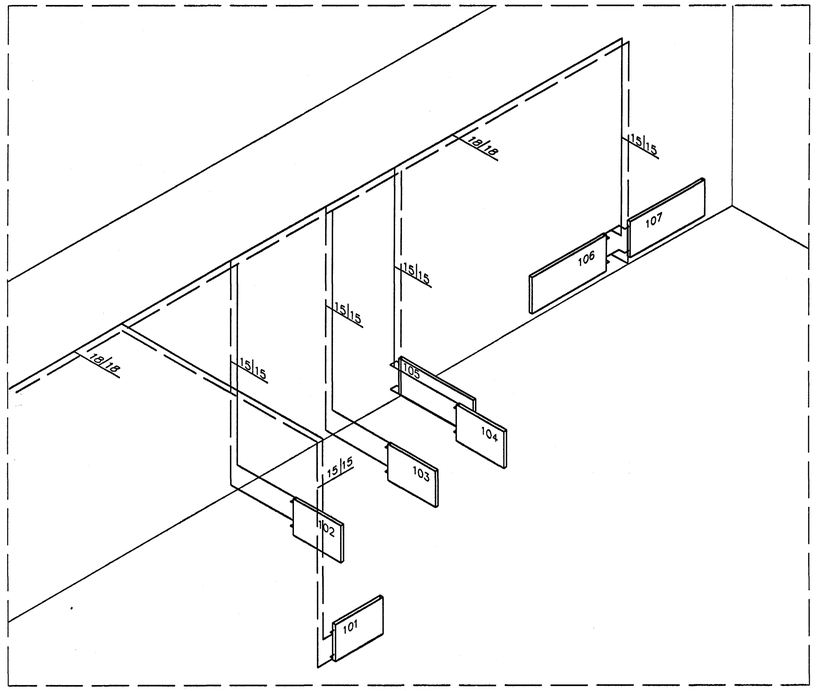

Hitalagnir, Starfsmannaaðstöðu, Rúmmynd, 1:50

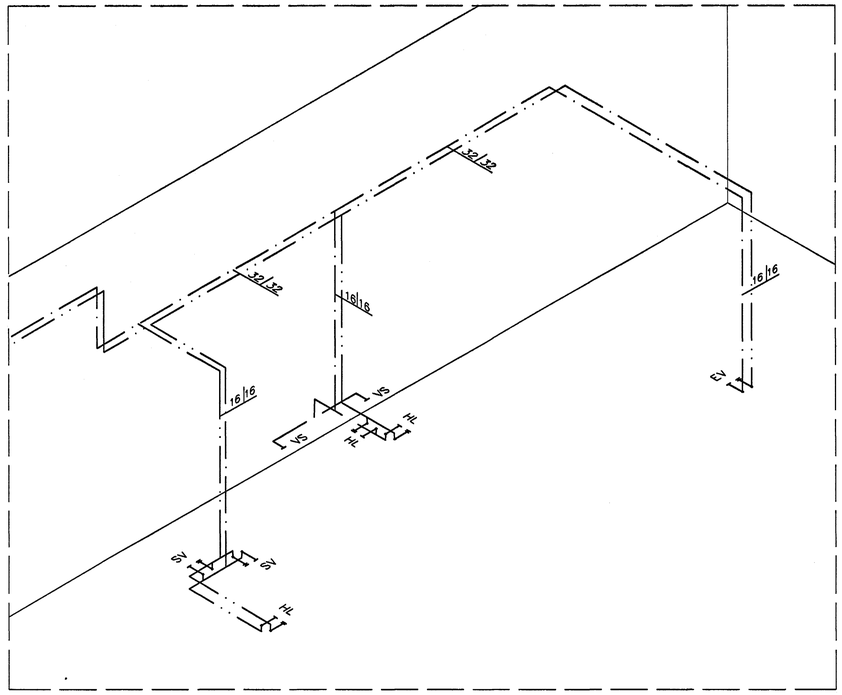

Neysluvatnslagnir Starfsmannaaðstöðu, Rúmmynd, 1:50

Hitalagnir Skýringar

Hitalagnir skulu vera úr þunnveggja stálrör með þrýstitengjum
Frágangur lagna skal vera samkv. gildandi reglugerðum
Greinar að einstökum ofnum skulu vera 10 mm nema annað sé tilgreint á teikningum.
Fjarlægð á milli festinga

Notamál	Fjarlægð
15–32 mm	2,5 m
40–50 mm	3,0 m

Einangra skal lagnir með 20mm glerullar hólkum.
Á alla ofna komi sjálfvirkir ofnlokar, stillité og loftskrúfur.
Lagnir skal þrýstiprófa við 6 bör, og skal þrýstingur standa amk. 24 tíma án þess að falla.

Neysluvatnslagnir Skýringar

Neysluvatnslagnir og tengi fyrir heitt og kalt vatn skulu vera PP (polypropylene) lagnir af gerðinni
Fusiotherm faser composite pipe SDR 7.4 frá Aquatherm og SHT–PB frá Aquatherm
Fara skal eftir leiðbeiningum framleiðanda um notkun og meðferð efnisins svo og ÍST–67 og DS–439
Festa skal lagnir með viðukenndum festingum
Mesta fjarlægð á milli festinga

Notamál	Fjarlægð
20 mm	85 sm
25 mm	95 sm
32 mm	110 sm
40 mm	125 sm
50 mm	145 sm
63 mm	165 sm

Þar sem lagnir koma inn í milliveggi skal einangra með áðragseinangrun.
þar sem lagnir rjúfa eldvarnaveggi skal setja brunalokur á lagnir

Þípustærðir

Notamál	utanmál	veggþykkt	innanmál
20 mm	20	2,8	14,4
25 mm	25	3,5	18
32 mm	32	4,5	23,2
40 mm	40	5,6	29
50 mm	50	6,9	36,2
63 mm	63	8,7	45,8
75 mm	75	10,4	54,4

Gunnlaugur Ó. Johnson
Arkitekt FAÍ
Kt. 080657-7819

Útgáfa	Breyting	Dagsetning	Hannað
		Samþykkt þann 03 MARS 2004 Byggingafulltrúinn í Hafnarfirði Eh. Sigurbjartur Halldórsson	

Sveinbjörn Hinriksson
Byggingatæknifræðingur
Kt. 160851-2529
Brekkugötu 8 Hafnarfirði
Sími: 555-4008, 861-9851
Netfang: svennih@isl.is

Staður: Helluhraun 18

Skýring: Neysluvatnslagnir og hiti í starfsmannaaðstöðu Rúmmynd

Hannað / Teiknað	Kvarði	Dagsetning	Verknr.	Teikn.nr.
	1:50 1:100	26.2.04	10-04	2-02