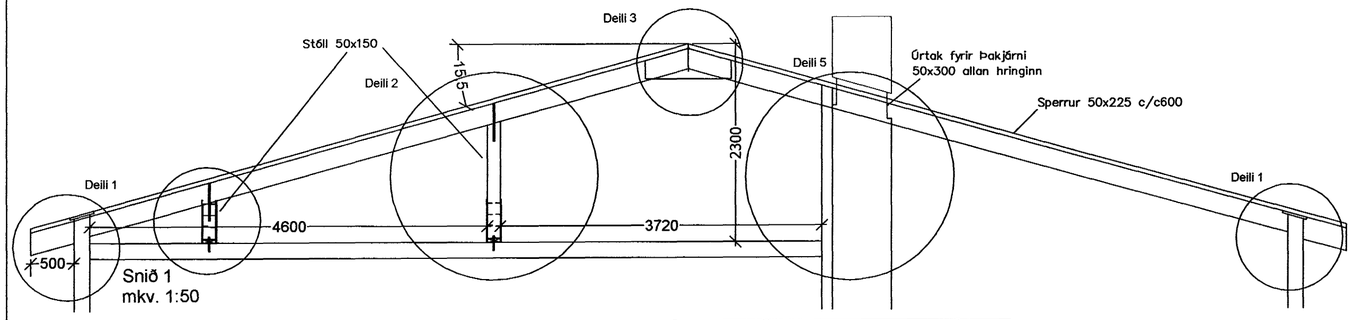

Snið 1
mkv. 1:50

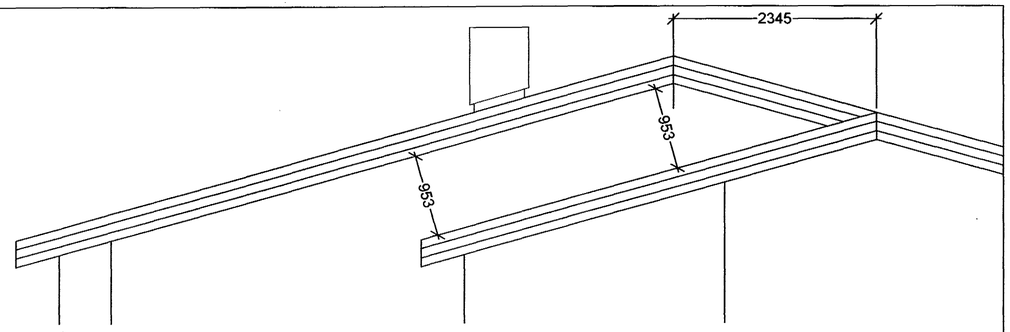

Grunnmynd sperrur
mkv. 1:50

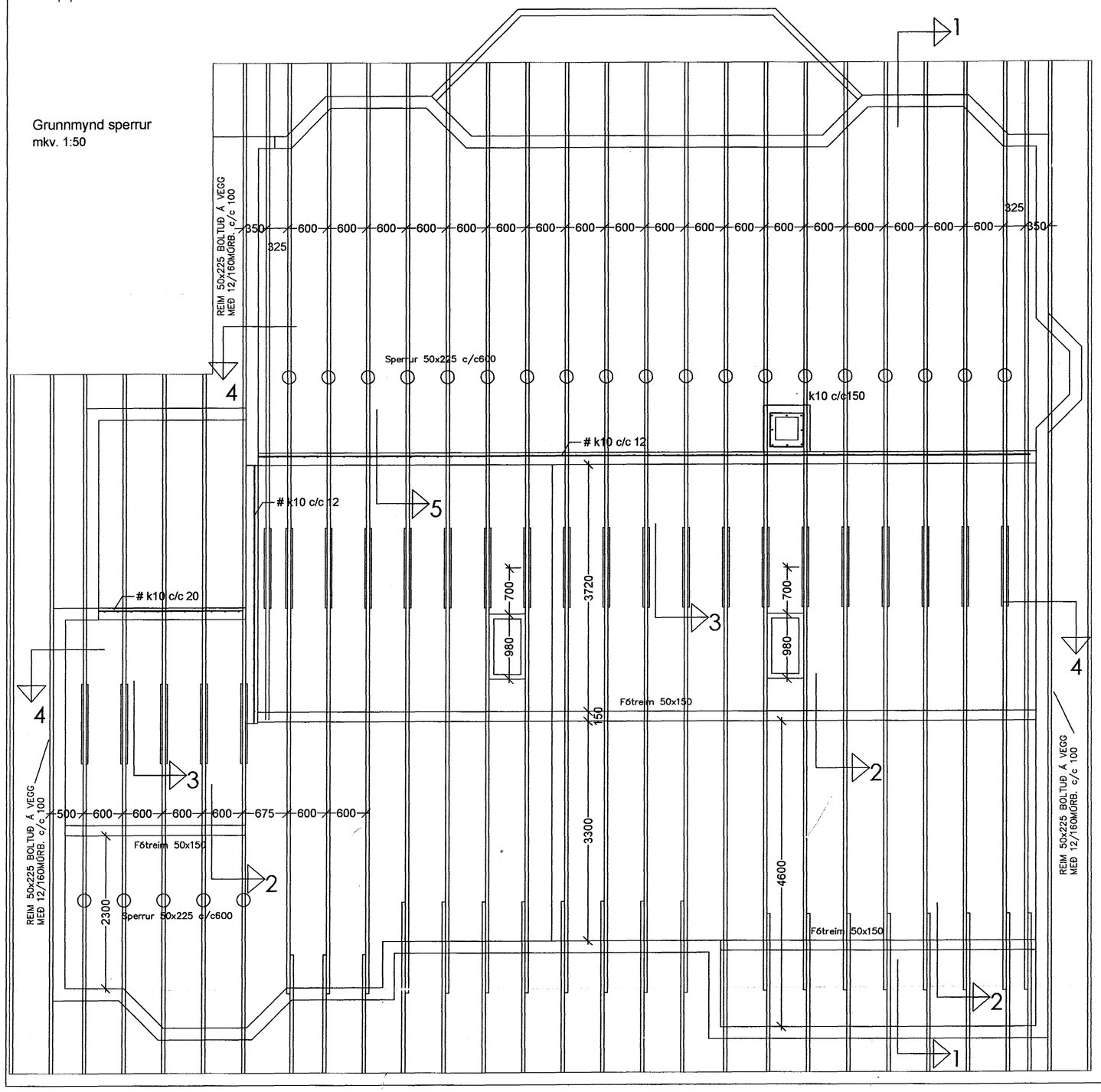

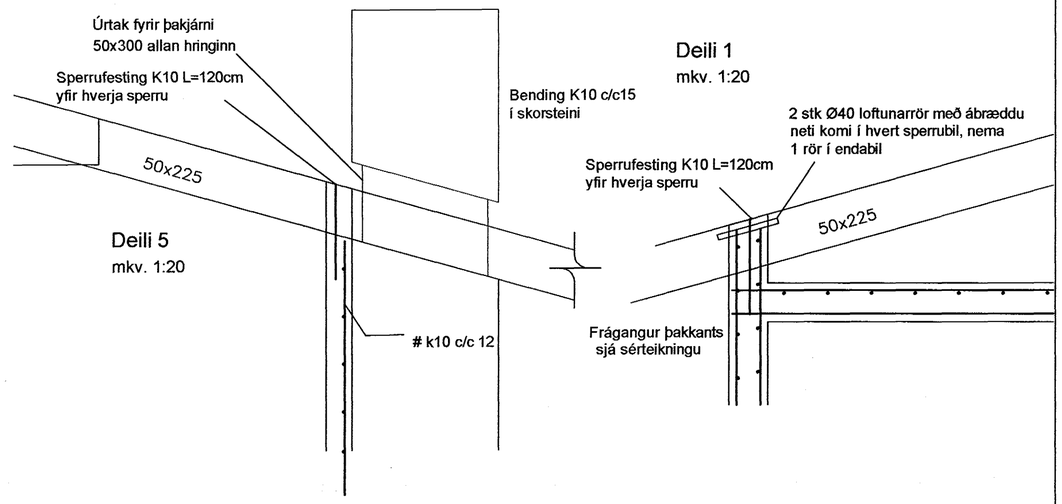

Deili 1
mkv. 1:20

Deili 5
mkv. 1:20

Deili 3
mkv. 1:20

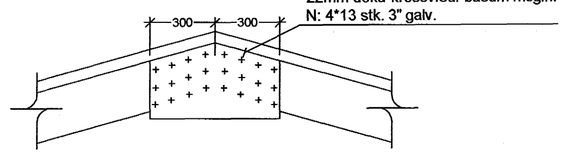

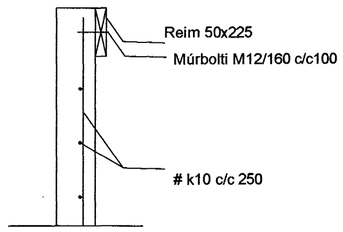

SNIÐ 4
mkv. 1:20

Deili 2
mkv. 1:20

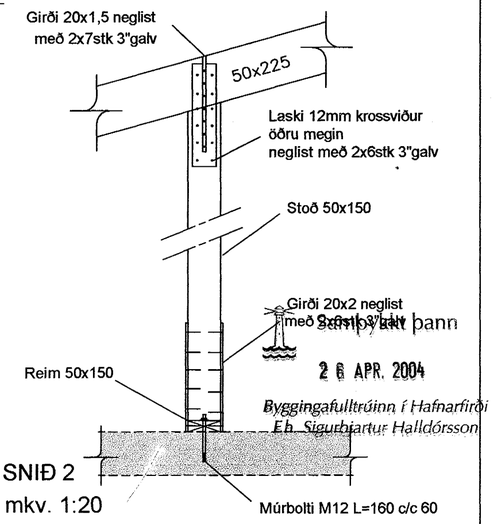

SNIÐ 2
mkv. 1:20

Samþykkt þann
26 APR. 2004
Byggingafulltrúinn í Hafnarfirði
F.h. Sigurbjartur Halldórsson

BR.	BR. DAGS.	EÐLI BREYTINGA.	SIGN.

STAÐUR:
Erluás 78, 220 Hafnarfirði

BLAÐ NR: Bl – 1-04

SKÝRING:
ÞAKVIRKI
SPERRUR OG SNIÐ

KVARÐI: 1:50/20

HANNAÐ: Sigurbj. H

TEIKN: Sigurbj. H/ej

DAGS: 28/4'04

Sigurbjartur Halldórsson kt: 230656-3479.
Byggingatæknifræðingur
Suðurgata 78 , 220 HAFNARFIRÐI
hs:565-5707

SAMÞ:

VERK NR: Erluás 78