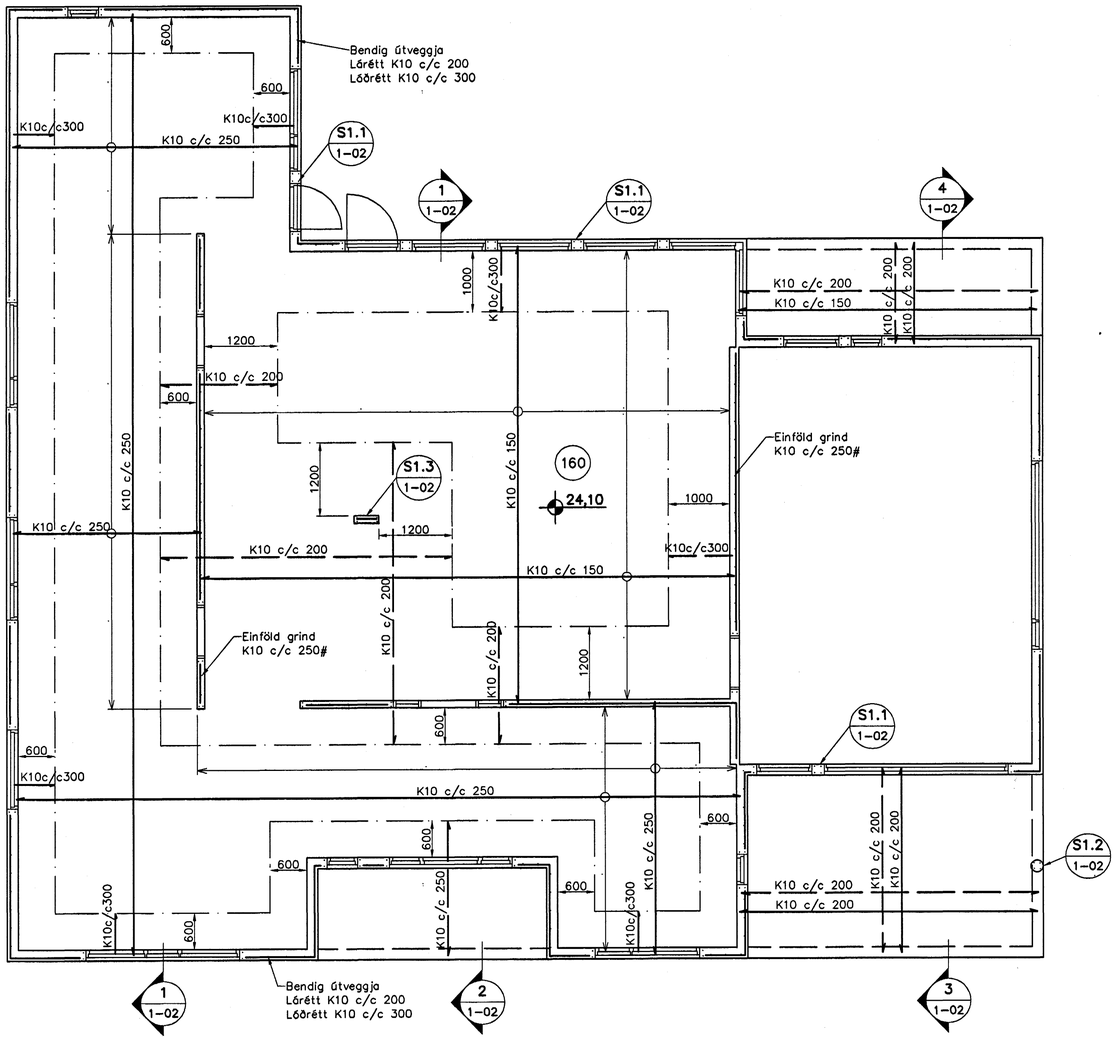

Veggir 1. hæð, Plata yfir 1. hæð, 1:50

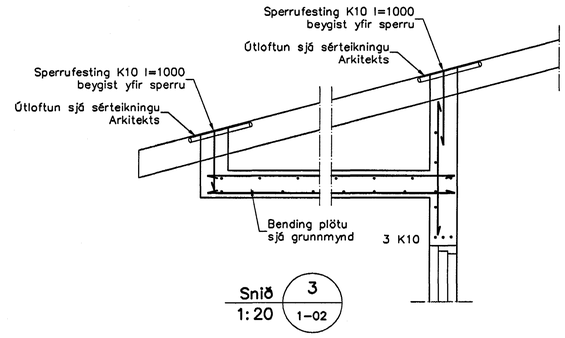

Snið 3 / 1:20 / 1-02

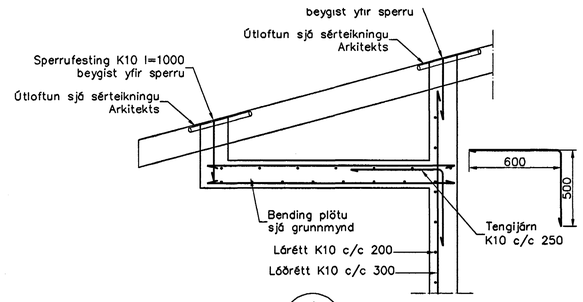

Snið 4 / 1:20 / 1-02

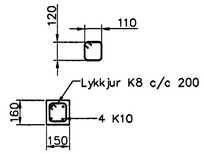

Súla S1.1 / 1:20 / 1-02

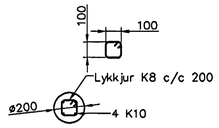

Súla S1.2 / 1:20 / 1-02

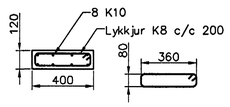

Súla S1.3 / 1:20 / 1-02

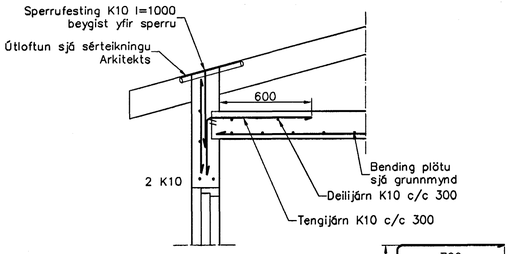

Snið 1 / 1:20 / 1-02

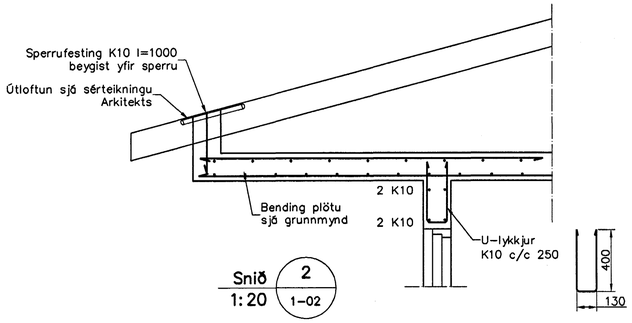

Snið 2 / 1:20 / 1-02

Skýringar

Almennar skýringar sjá blað 00-01

Steypa

Brotþolsflokkur:	C25/28 samkv. ENV 206 (250)
Vatnssementstala:	skal vera minni en 0,55
Loftmagn:	5-7%
Sigmál:	60-80 mm

Samþykkt þann 28 APR. 2004
Byggingafulltrúinn í Hafnarfirði
F.h. Sigurbjartur Halldórsson

Útgáfa	Breyting	Dagsetning	Hannað

Sveinbjörn Hinriksson
Byggingatæknifræðingur
Kt. 160851-2529
Brekkugötu 8 Hafnarfirði
Sími: 555-4008, 861-9851
Netfang: svennih@isl.is

Staður: Furuvellir 34 Hafnarfirði

Skýring: Burðarvirki, Veggir og Plata

Hannað / Teiknað	Kvarði	Dagsetning	Verknr.	Teikn.nr.
	1:50 1:20	23.9.04	07-04	1-02

24.4.04