AFSTÖÐUMYND. 1:500

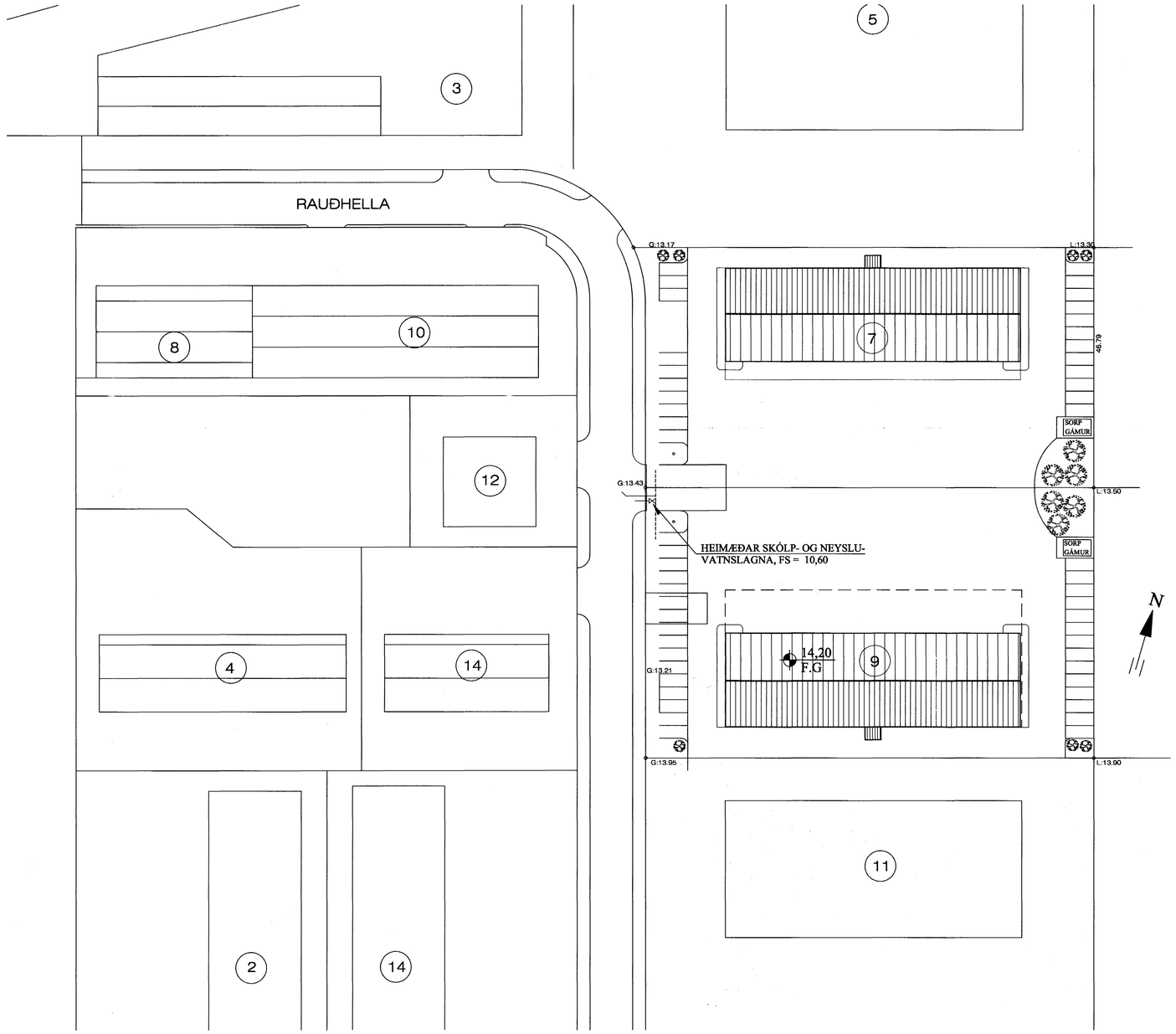

BRUNNAR, ALMENNT. 1:20

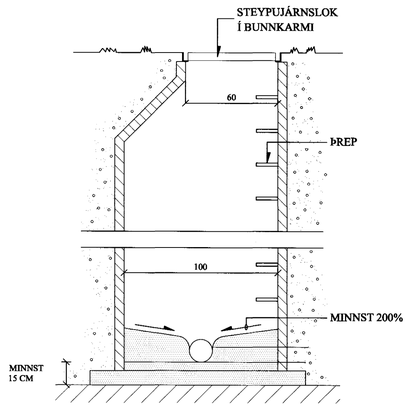

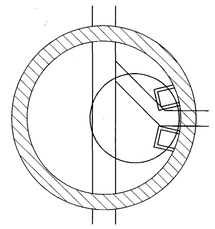

SNIÐ Í NF M/SANDFANGI. 1:20

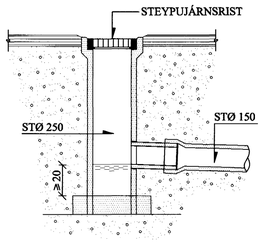

FRÁRENNSLISLAGNIR Í JÖRÐU OG GRUNNI 1:20

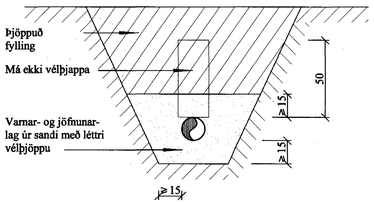

Frágangur kaldavatnheimæðar inn í hús - SM1. 1:20

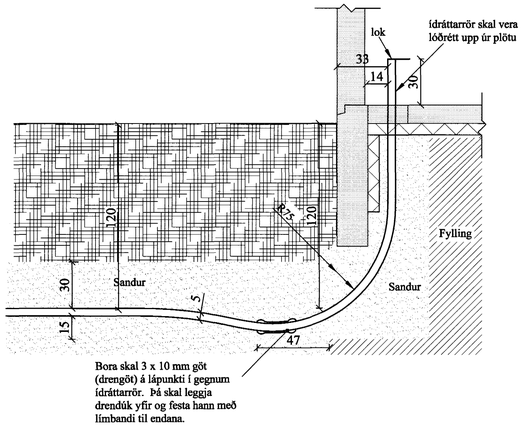

BREYTINGAR

TILVÍSANIR:

SKÝRINGAR.....SJÁ TEIKN. NR. 2-01

Samþykkt þann
21 APR. 2004
Byggingafulltrúinn í Hafnarfirði
F.h. Sigurbjartur Halldórsson

Reikn.	Jón Kr.	MARS 2004	Útgefið:	18.03.2004
Teikn.	JHG	MARS 2004	Kvarði:	1:500, 1:20
Ath.				
Samþ.				

RAUÐHELLA 9, Hafnarfirði — Nr. 2-02

Verkhluti
FRÁRENNSLISLAGNIR, AFSTÖÐUMYND OG SÉRMYNDIR.

Jón Kristjánsson
Byggingaverkfræðingur
FVFÍ
Skúlagata 19
101 Reykjavík
Sími 551-9820 Gsm: 863-2154
Kt: 210754-4829
http://www.vjk.is
Netfang: jokris@vjk.is