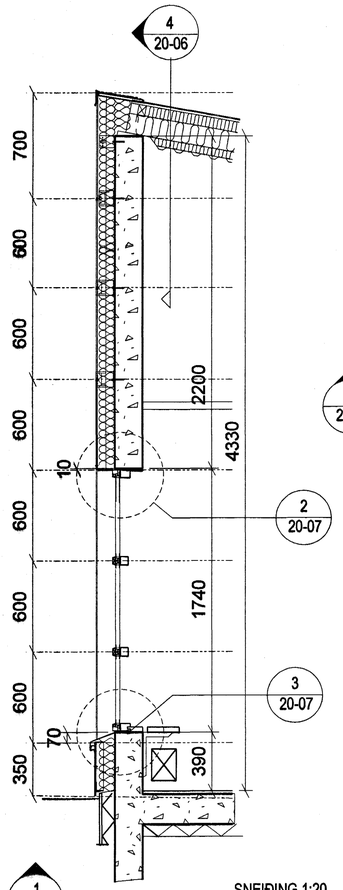

1 / 20-01 SNEIÐING 1:20
Snið í háan gafl

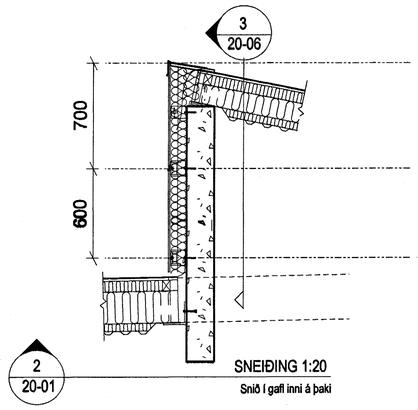

SNEIÐING 1:20
Snið í gafl inni á þaki

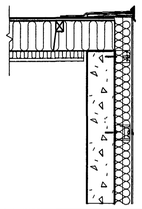

4 / 20-06 SNEIÐING 1:20
Snið í hlið á reistu þaki við gafla

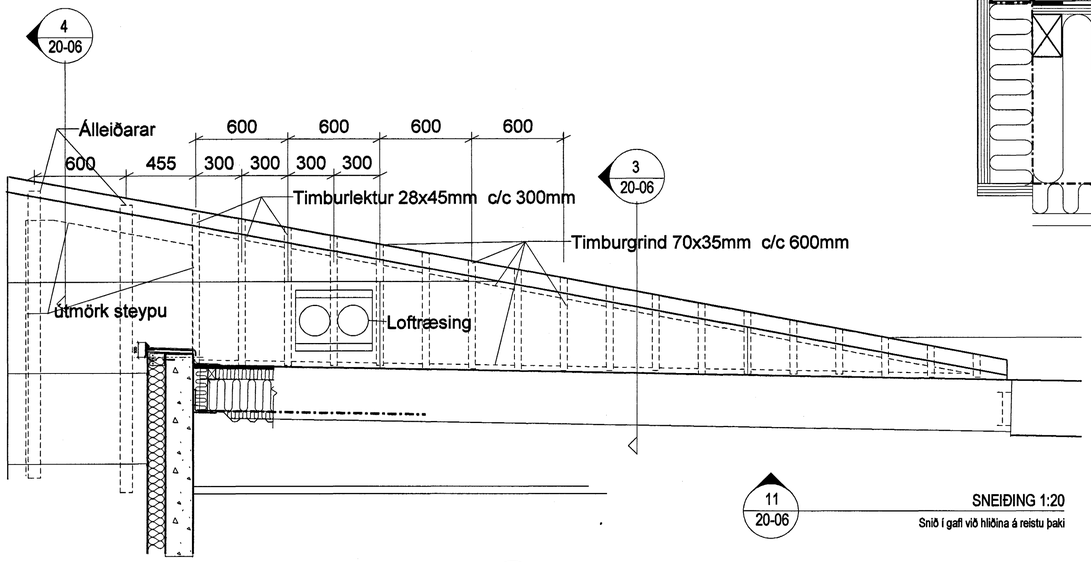

11 / 20-06 SNEIÐING 1:20
Snið í gafl við hliðina á reistu þaki

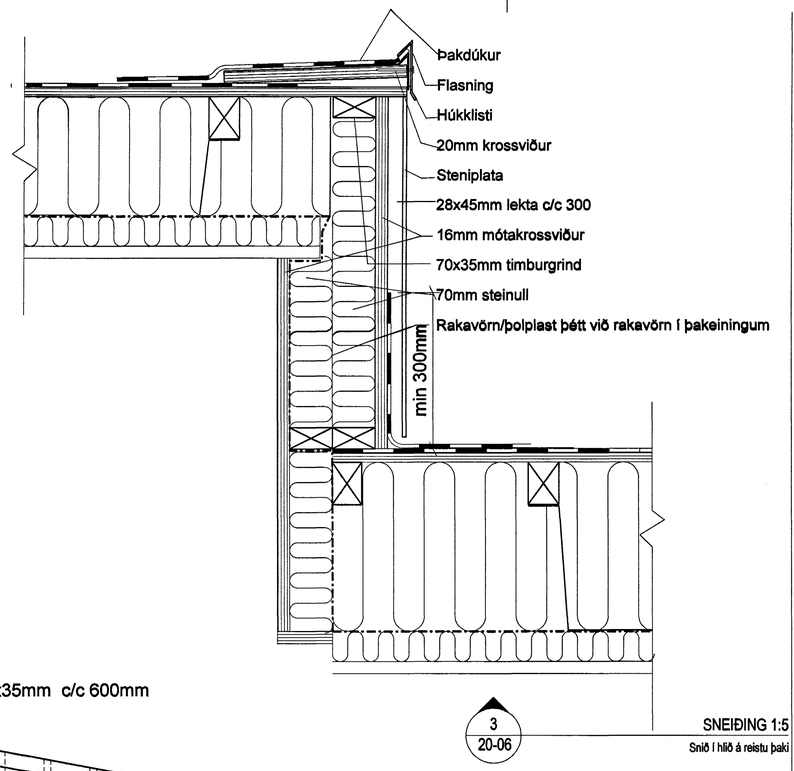

SNEIÐING 1:5
Snið í hlið á reistu þaki

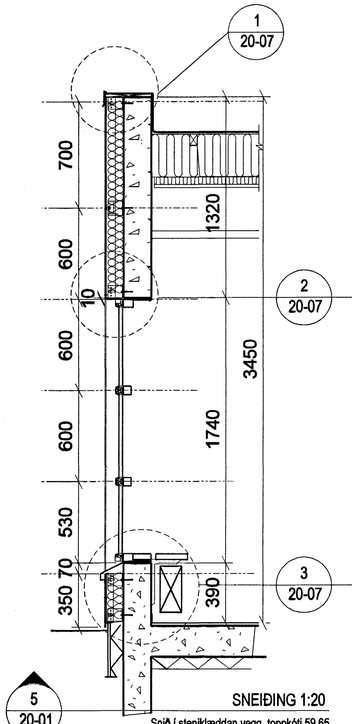

5 / 20-01 SNEIÐING 1:20
Snið í steniklæddan vegg, toppkóti 59,65

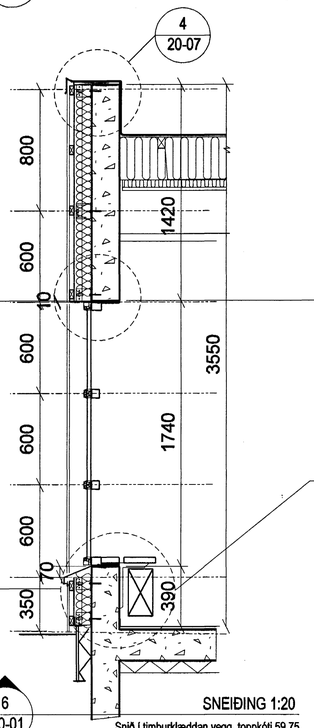

6 / 20-01 SNEIÐING 1:20
Snið í timburklæddan vegg, toppkóti 59,75

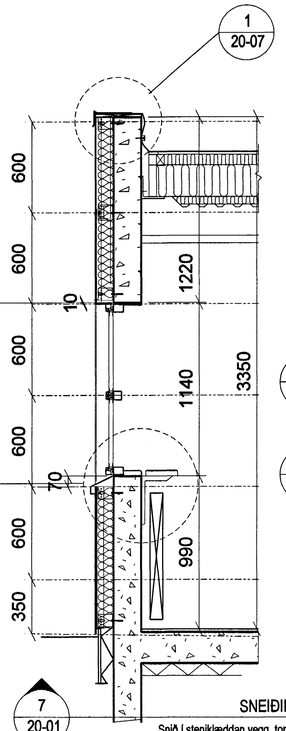

7 / 20-01 SNEIÐING 1:20
Snið í steniklæddan vegg, toppkóti 59,55

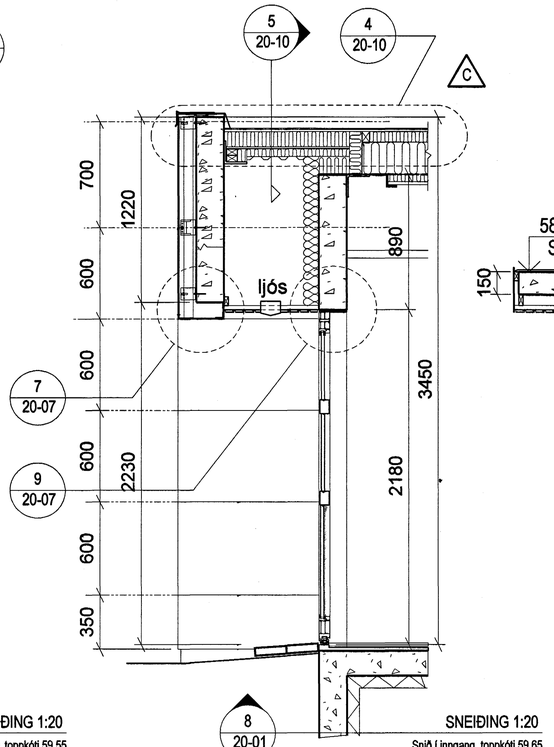

8 / 20-01 SNEIÐING 1:20
Snið í inngang, toppkóti 59,65

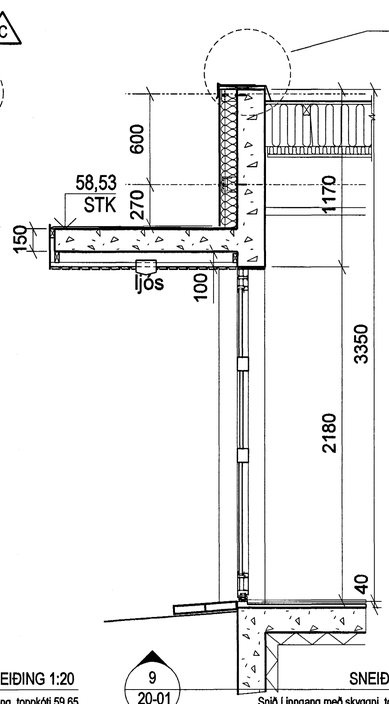

9 / 20-01 SNEIÐING 1:20
Snið í inngang með skyggni, toppkóti 59,55

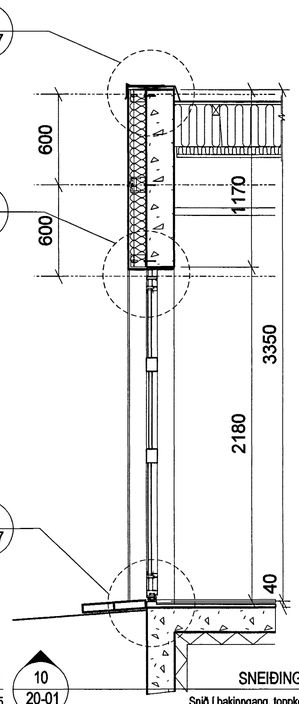

10 / 20-01 SNEIÐING 1:20
Snið í bakinngang, toppkóti 59,55

Skýringar: Þak og útveggir

Þak
Þak er byggt með stöðluðum einingum frá Lett-tak. Á yfirborði er PVC-dúkur, litur ljósgrár.

Veggir
Burðarkerfi:
Nota skal viðurkennt burðarkerfi úr áli. 40x100 mm álleiðarar (lektur) (T-listar eða L-listar) festast lóðrétt (c/c 400) utan á steypta veggi með þar til gerðum festivinklum. Vinklar skulu festir í vegg með límbolta M12x135 og leiðarar festist við vinkla með sjálfsnittandi skrúfum. Fjarlægð milli vinkla skal vera mest 1 metri og skulu þeir vera sitt á hvað við lekturnar. Lóðréttir leiðarar skulu settir eins og þörf krefur og sýnt er á deilisniðum í veggl, við glugga og hurðir. Frágangur við þakbrúnir, gluggaramma, vatnsbretti og við jörð eins og sýnt er á deilum. Allar festingar, efni og frágangur á álkerfi undir klæðningu skal gert samkvæmt leiðbeiningum framleiðanda.
Þar sem ál leggst að stáli eða stein skal notað til þess gert millilegg.
Einangrun:
100 mm þykkar steinullarplötur (Veggplötur) festast með múrdíblum milli lóðréttra álleiðara skv. leiðbeiningum framleiðanda steinullar. Loftunarbil milli einangrunar og klæðningar skal vera minnst 20 mm.
Klæðning.
Plötuklæðning: Útveggi skal klæða lárétt með sléttri plötuklæðningu af gerðinni "STENI COLOR" (BYKO hf), 6 mm þykkum. Setja skal skillista (frá framleiðanda) úr áli á öll lárétt skeyti. Litur skal vera þannig.
Veggir við hallandi þök: SN 4355 (S 4040-Y80R)
Aðrir veggir: SN 8010 (S 0502-Y)
Lóðrétt samskeyti platna skulu ávallt vera á lóðréttum leiðara og ekki standast á milli raða.
Við uppsetningu klæðningar skal fylgja leiðbeiningum framleiðenda.
Við neðri brún klæðningar skal festa lárétt 4 x 50 x 50 mm sígataðan álvinkil til loftunar. Vinklinum er fest við steinvegg með t.d. 50 x 100 mm álvinklum c/c 1,0 m
Ál listi/áfella klemmist undir gluggalista allan hringinn.
Ganga skal frá vatnsbrettum úr 1,25 mm áli eins og sýnt er á teikningum. Vatnsbretti klemmist undir glerlista.
Timburklæðning: Á lóðrétta álleiðara skrúfast láréttar 28x58 mm lektur (A-varðar), c/c 600 mm. Á lektur festist 15x85 mm falsklæðning. Klæðningin er varin með grunn fúavörn sem borin skal á klæðningarborð fyrir uppsetningu. Eftir uppsetningu skal bera á yfirvörn (litur: fura).

C	hp	hmh	11.05.2004
Deili 6 breytt, tilvísun bætt við.			
B	ss	hmh	18.03.2004
Deili 3 í mkv. 1:20 breytt í mælikvarða 1:5. Bætt við anddi 11.			
A	ss	hmh	26.02.2004
Deili í mkv. 1:5 fitt á teikninu 10-07. Tilvísunum bætt inn á.			
ÚTGÁFA	TEIKNAÐ	SAMÞYKKT	DAGS
BREYTINGAR			

Samþykkt þann
01 JUNI 2004
Byggingafulltrúinn í Hafnarfirði
F.h. Sigurbjartur Halldórsson

ASK Arkitektar
Skógarhlíð 18
105 Reykjavík
Sími 515 0300
Fax 515 0319
www.arkitektar.is

Áritun aðalhönnuðar: Helgi Már Halldórsson arkitekt FAÍ, kt. 301258-7049

LEIKSKÓLI ÁSLANDI, Ásbraut 4, Hafnarfirði
VERKTEIKNING

HEITI TEIKNINGAR: Hlutasnið í útveggi		MKV. Í A1: 1:20/1:5
		TEIKNAÐ: SS
		DAGS: 26.01.2004
VERK NR.: 0339	NÚMER TEIKNINGAR: 20-06	ÚTGÁFA: C