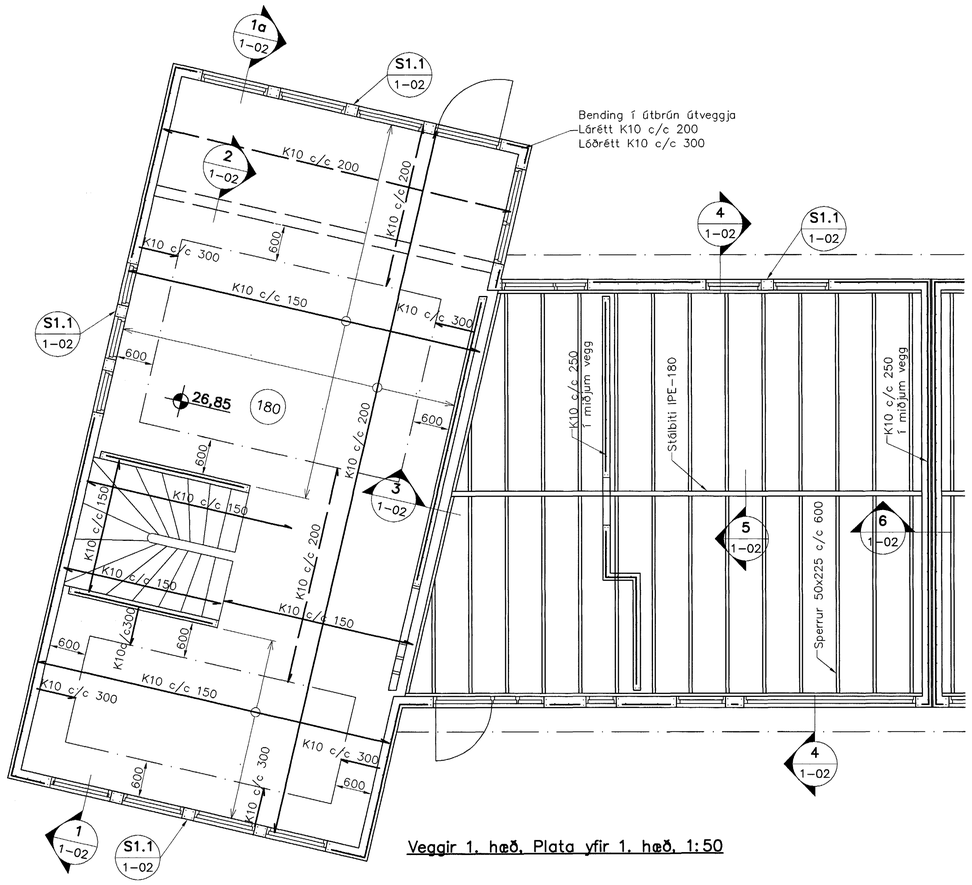


Veggir 1. hæð, Plata yfir 1. hæð, 1:50

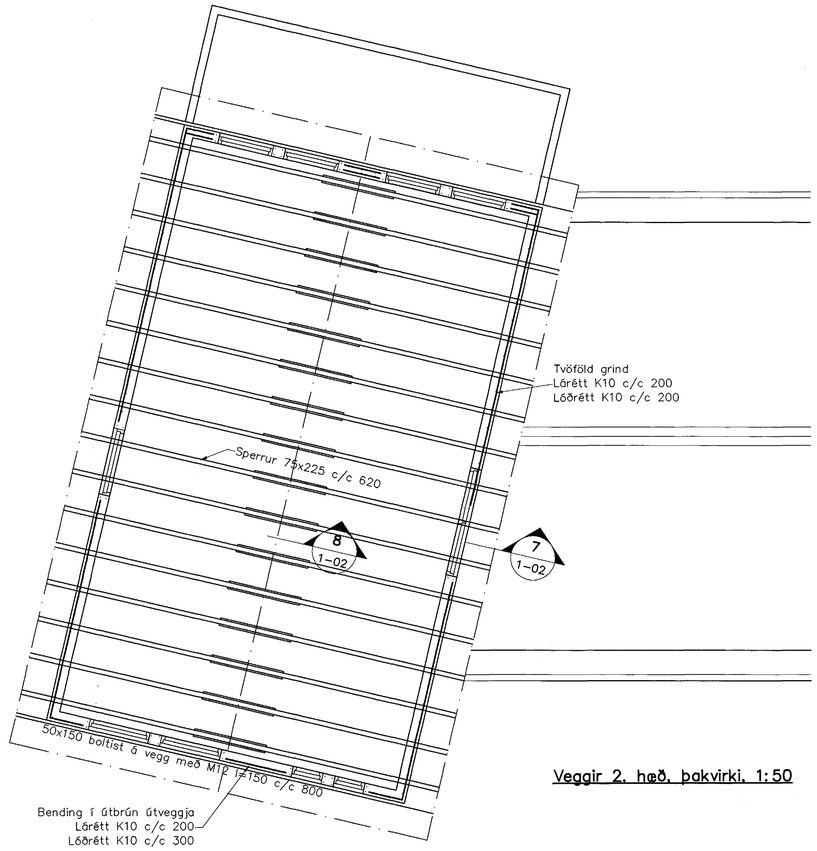


Veggir 2. hæð, þakvirki, 1:50

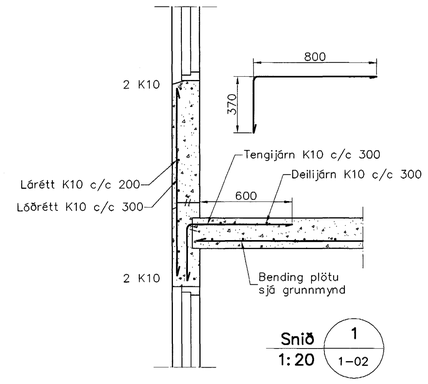


Snið 1 / 1-02 1:20

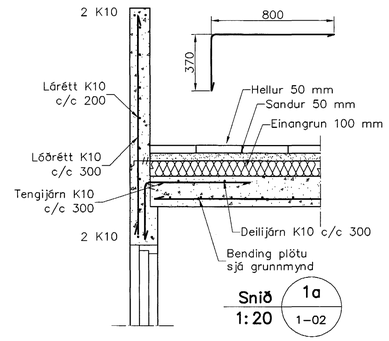


Snið 1a / 1-02 1:20

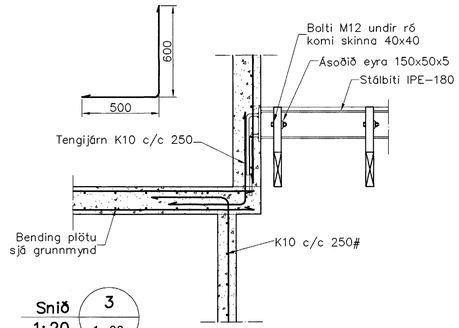


Snið 3 / 1-02 1:20

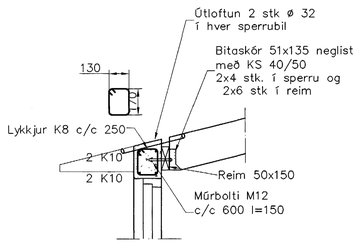


Snið 4 / 1-02 1:20

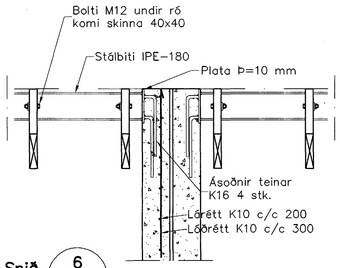


Snið 6 / 1-02 1:20

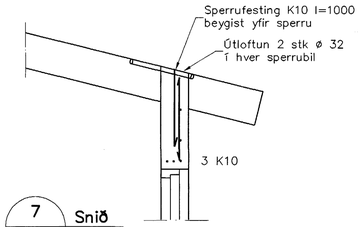


Snið 7 / 1-02 1:20

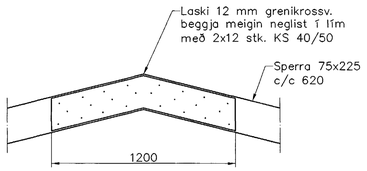


Snið 8 / 1-02 1:20

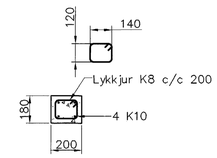


Súla S1.1 / 1-02 1:20

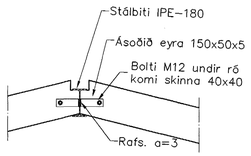


Snið 5 / 1-02 1:20

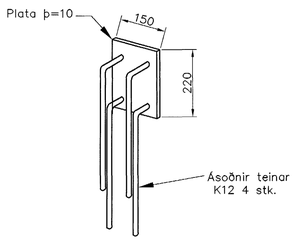


Innsteypt plata við bitaenda, 1:10

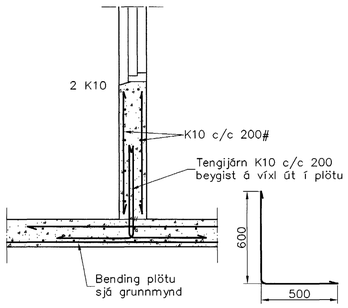


Snið 2 / 1-02 1:20

## Skýringar

Almennar skýringar sjá blað 00-01

Steypa

| | |
|---|---|
| Brotþolsflokkur: | C25/28 samkv. ENV 206 (250) |
| Vatnssementstala: | skal vera minni en 0,55 |
| Loftmagn: | 5-7% |
| Sigmál: | 60-80 mm |

Samþykkt þann 01 JUNI 2004

Byggingafulltrúinn í Hafnarfirði
F.h. Sigurbjartur Halldórsson

| Útgáfa | Breyting | Dagsetning | Hannað |
|---|---|---|---|
| | | | |
| | | | |
| | | | |
| B1 | Snið við svalir breytt | 27.5.04 | G.H. |


Sveinbjörn Hinriksson
Byggingatæknifræðingur
Kt. 160851-2529
Brekkugötu 8 Hafnarfirði
Sími: 555-4008, 861-9851
Netfang: svennih@isl.is


Staður: Burknavellir 4 Hafnarfirði

Skýring: Burðarvirki

| Hannað / Teiknað | Kvarði | Dagsetning | Verknr. | Teikn.nr. |
|---|---|---|---|---|
| Sveinbjörn Hinriksson | 1:50 1:20 | 27.5.04 | 08-04 | 2-02 |