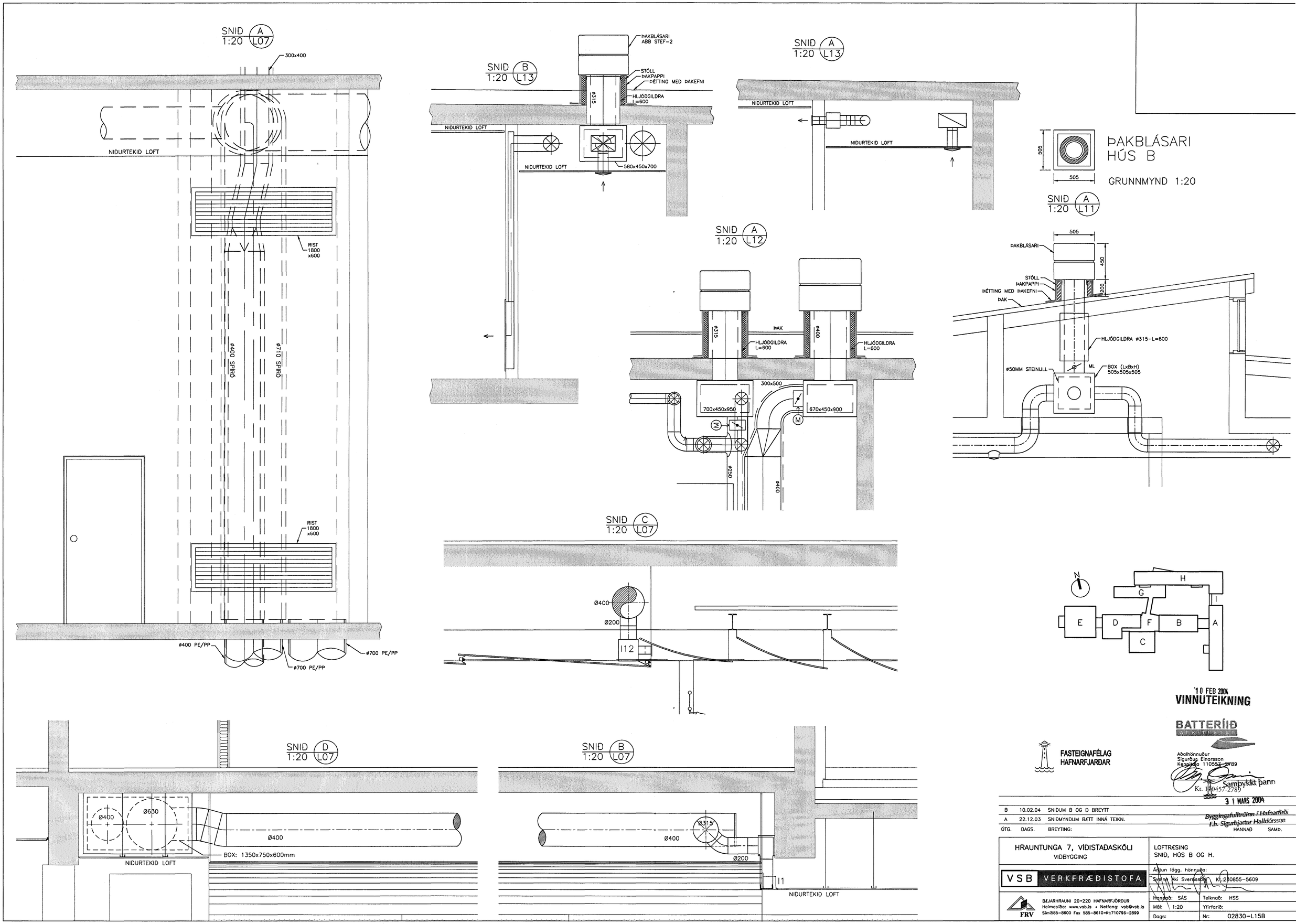

10 FEB 2004
VINNUTEIKNING

BATTERÍÐ
ARKITEKTAR

FASTEIGNAFÉLAG HAFNARFJARÐAR

Aðalhönnuður
Sigurður Einarsson
Kennitala 110557-2789

Sambykkt þann
Kt. 110457-2789
31 MARS 2004
Byggingafulltrúinn í Hafnarfirði
F.h. Sigurbjartur Halldórsson

ÚTG.	DAGS.	BREYTING:	HANNAÐ	SAMÞ.
B	10.02.04	SNIÐUM B OG D BREYTT		
A	22.12.03	SNIÐMYNDUM BÆTT INNÁ TEIKN.		

HRAUNTUNGA 7, VÍÐISTAÐASKÓLI
VIÐBYGGING

LOFTRÆSING
SNIÐ, HÚS B OG H.

VSB VERKFRÆÐISTOFA

Áritun lögg. hönnuða:
Sveinn Áki Sverrisson Kt.:230855-5609

FRV
BÆJARHRAUNI 20•220 HAFNARFJÖRÐUR
Heimasíða: www.vsb.is • Netfang: vsb@vsb.is
Sími585-8600 Fax 585-8610•Kt:710796-2899

Hannað: SÁS	Teiknað: HSS
Mál: 1:20	Yfirfarið:
Dags:	Nr: 02830-L15B