Norðurhlið 1:50

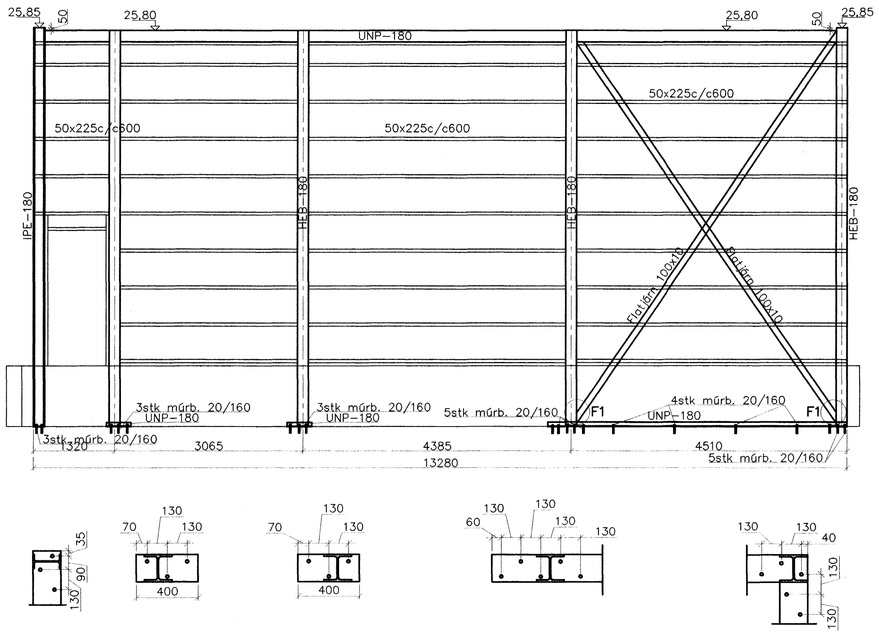

Vesturhlið 1:50

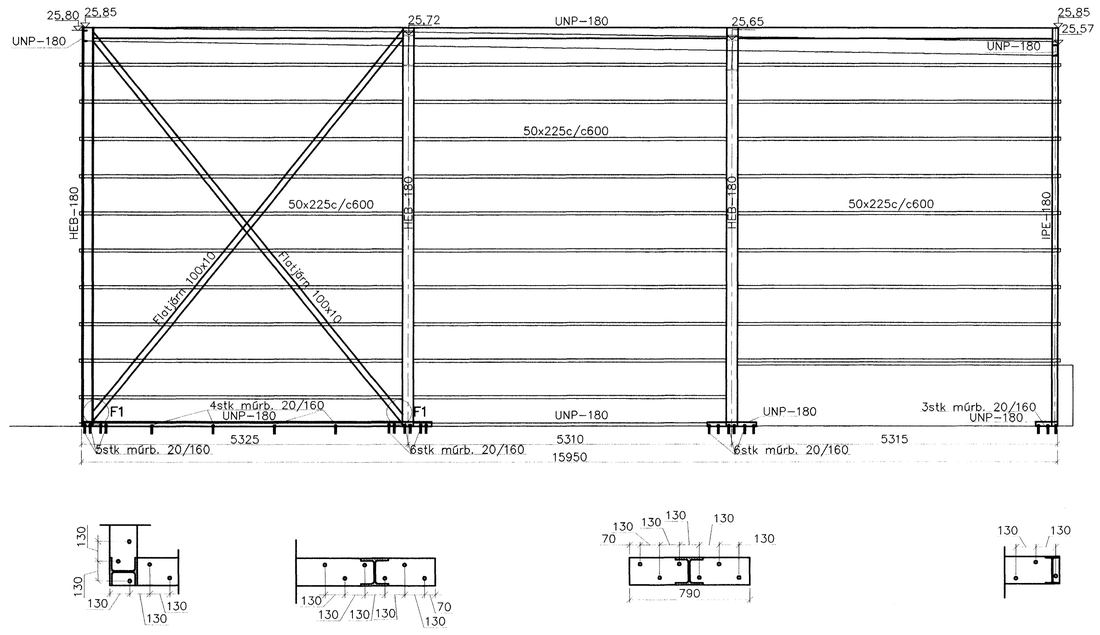

Suðurhlið 1:50

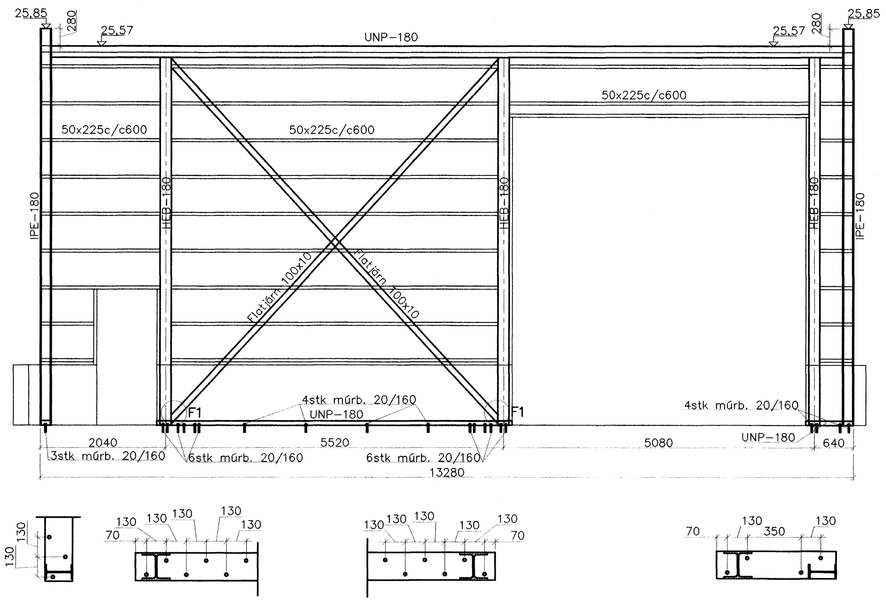

Austurhlið 1:50

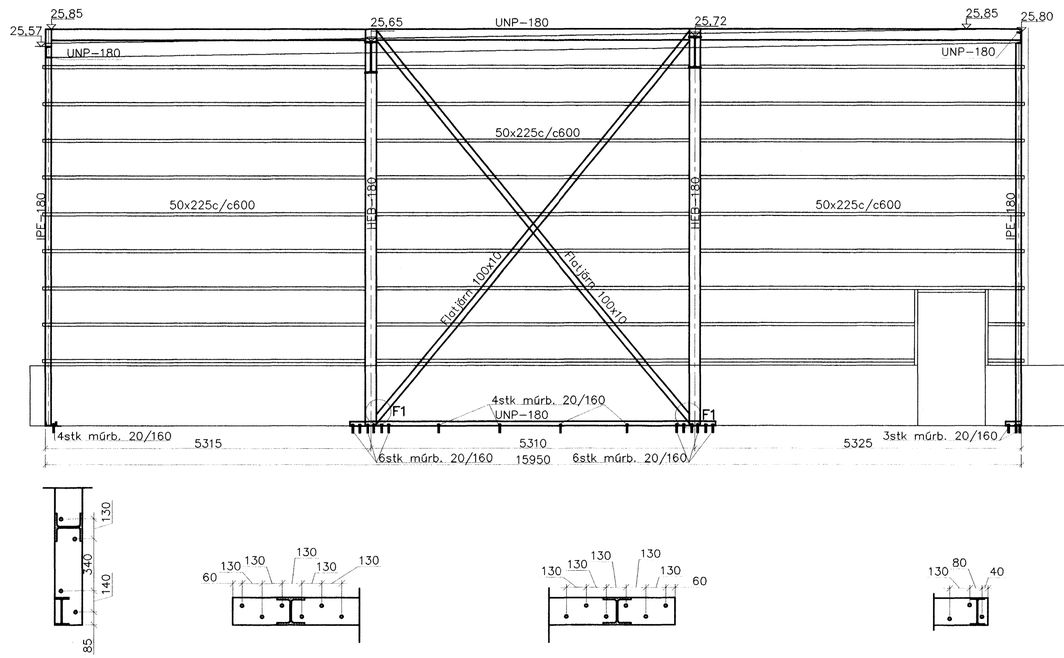

Byggingarfulltrúi Hafnarfjarðar
Afgreitt þann:
14 JUNI 2004
Hó

T.ark
Yfirfarinn og samræmdur uppdráttur, sbr. gr. 17.2 og 19.4 í byggingarreglugerð

Allur þaksaumur og tengi "galv." Sperrur úr gæðaflokki T1.
Allt stál skal vera úr gæðaflokki S235
Hönnun og framkvæmd verksins skal vera í samræmi við gildandi staðla og reglugerðir.

Öll mál á húsinu skulu sannreynd á staðnum áður en smíði hefst.

Breytingar			HRINGHELLA 2, HAFNARFJ.	
Nr.	Dags.	Nafn	**Verkfræðistofa Þráinn & Benedikt** Laugavegi 178, 105 Rvk. Sími: 553 1770, 568 7775, Fax: 568-7701 Netfang: post@islandia.is	H ÞK | T BS | S M 1:50 Nr. B30.2
			Burðarvirki stálhús 2. hæð hliðar	Dags. maí '03 090638-4839