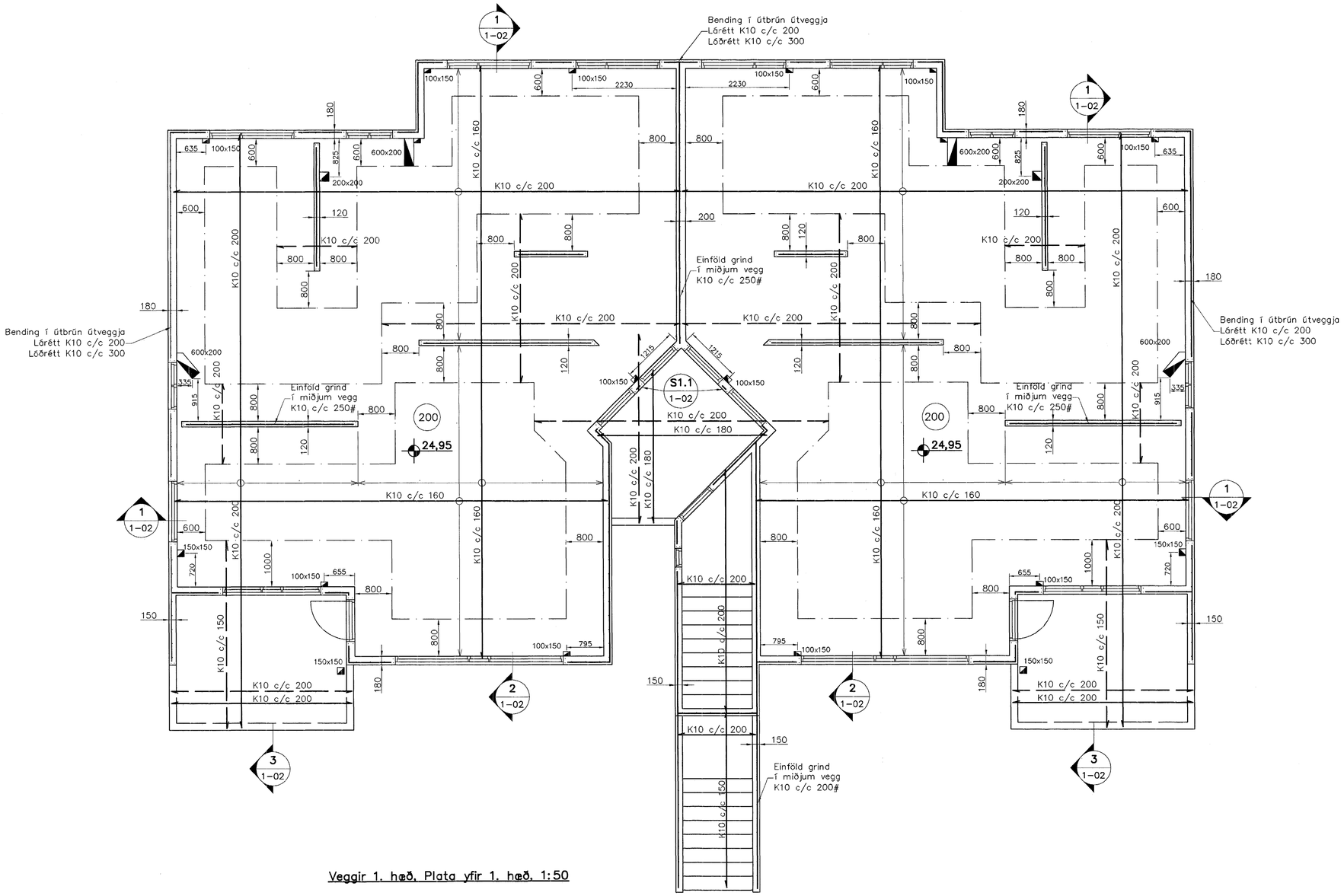

Veggir 1. hæð, Plata yfir 1. hæð. 1:50

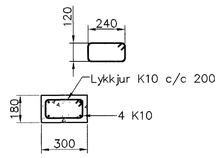

Súla S1.1 1:20 1-02

Skýringar

Almennar skýringar sjá blað 00-01

Steypa

Brotþolsflokkur:	C25/28 samkv. ENV 206 (250)
Vatnssementstala:	skal vera minni en 0,55
Loftmagn:	5-7%
Sigmál:	60-80 mm

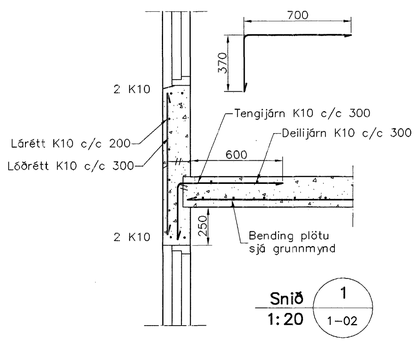

Snið 1 1:20 1-02

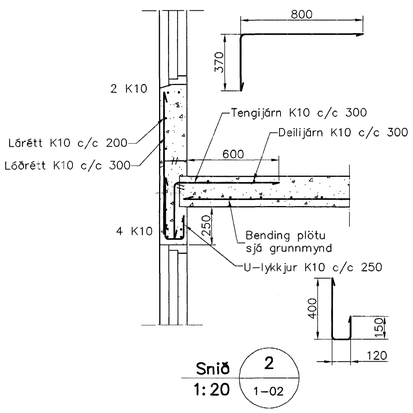

Snið 2 1:20 1-02

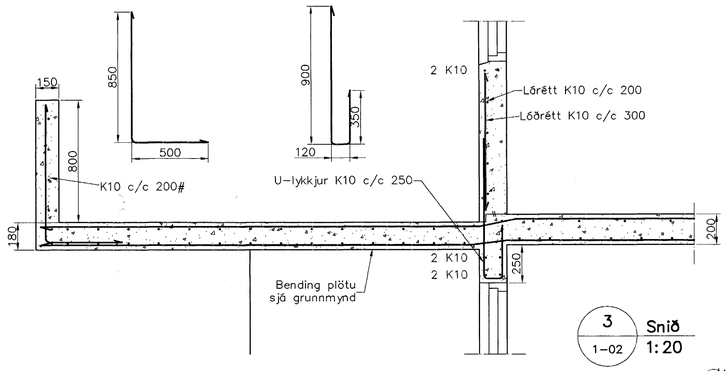

Snið 3 1:20 1-02

Samþykkt þann 11 MAI 2004
Byggingafulltrúinn í Hafnarfirði
F.h. Sigurbjartur Halldórsson

Útgáfa	Breyting	Dagsetning	Hannað

Sveinbjörn Hinriksson
Byggingatæknifræðingur
Kt. 160851-2529
Brekkugötu 8 Hafnarfirði
Sími: 555-4008, 861-9851
Netfang: svennih@isl.is

Hannað / Teiknað

Staður	Daggarvellir 11 Hafnarfirði			
Skýring	Veggir 1. hæð, Plata yfir 1. hæð			
Kvarði	Dagsetning	Verknr.	Teikn.nr.	
1:50 1:20	26.4.04	25-03	1-02	