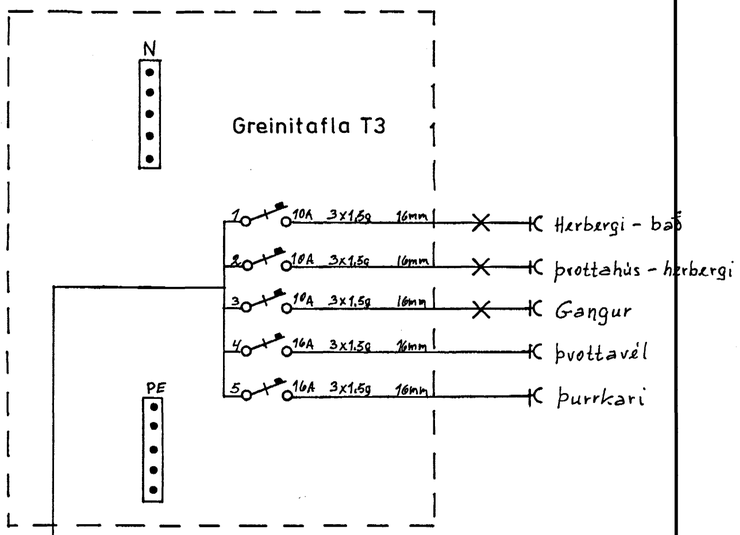

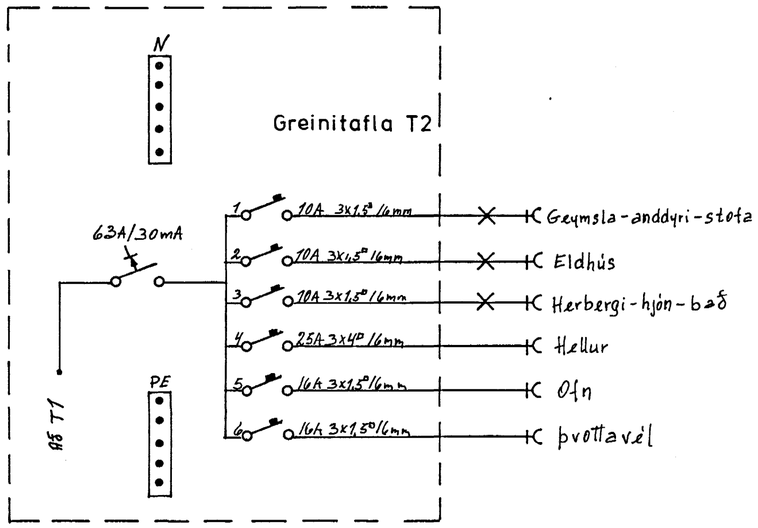

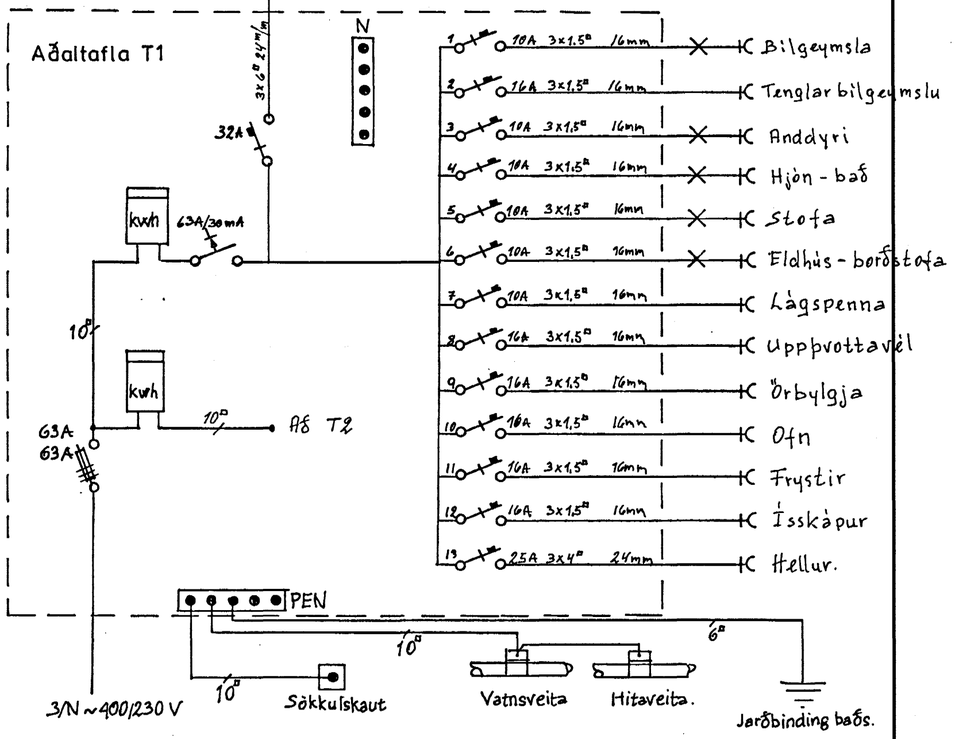

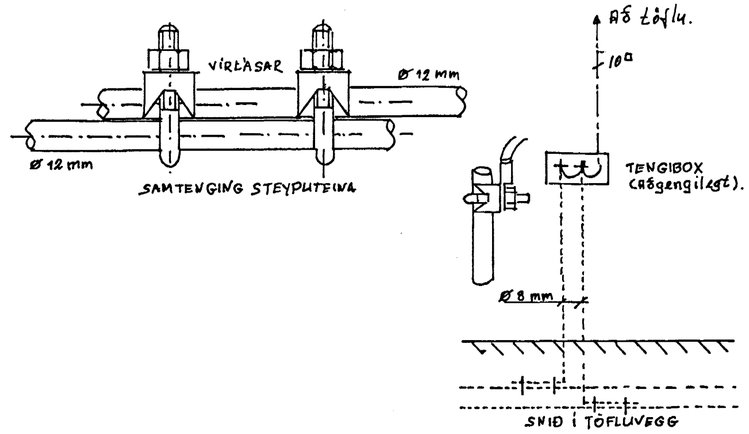

SÖKKULSKAUT

Byggingafulltrúi Hafnarfjarðar
Áritað þann
18 JUNI 2004
HÓ

KLUKKUBERG 26 HAFNARFIRÐI

Teikn að: Rúnar Pálsson

Einlínumynd

Dags. maí 2003

Blað 4 af 5