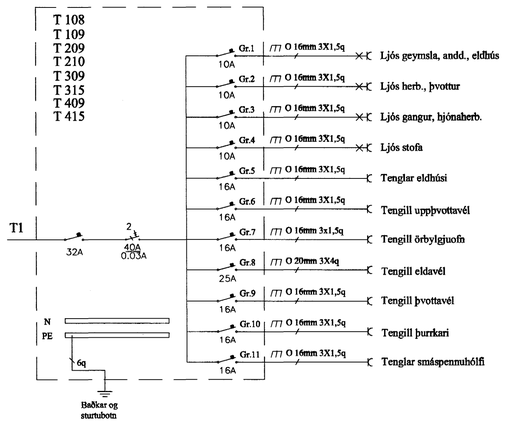

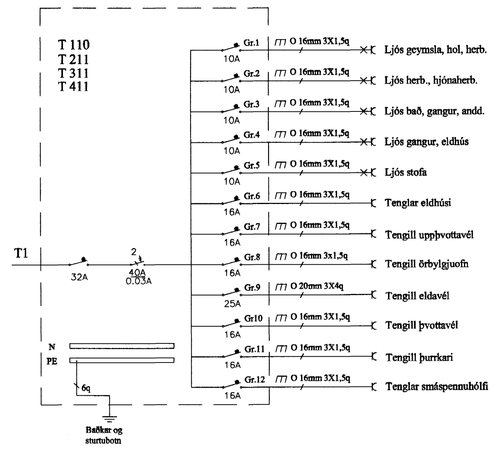

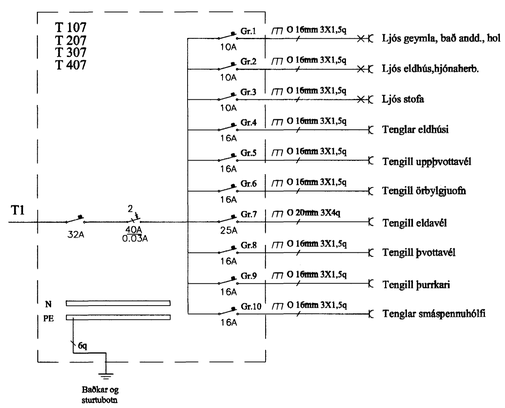

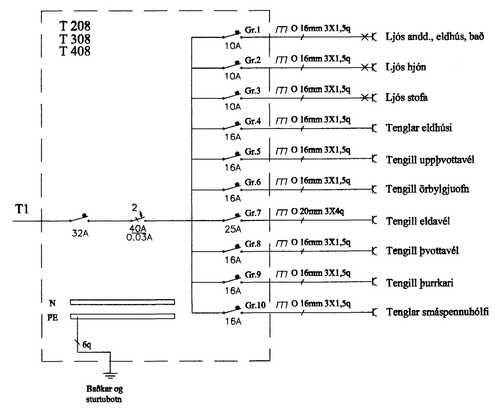

Byggingafulltrúi Hafnarfjarðar
Afgreitt þann
15 JUNI 2004
HÓ

Yfirfarið af:		Burknavellir 17 Hafnarfirði	Einlínumynd	HANNAÐ	JE/HS	DAGS: Janúar 2003	KVARÐI	Jens Evertsson	kt.: 160242 7799 s: 5653670 8983680
Samþ. af: Jens Evertsson				TEIKNAÐ	HS	BLAÐ 2 AF 7	VERK NR. 2002-008	Heiðar Sverrisson	kt: 220758 6489 s: 5551475 8405505