ÞAK, GRUNNMYND. 1:50

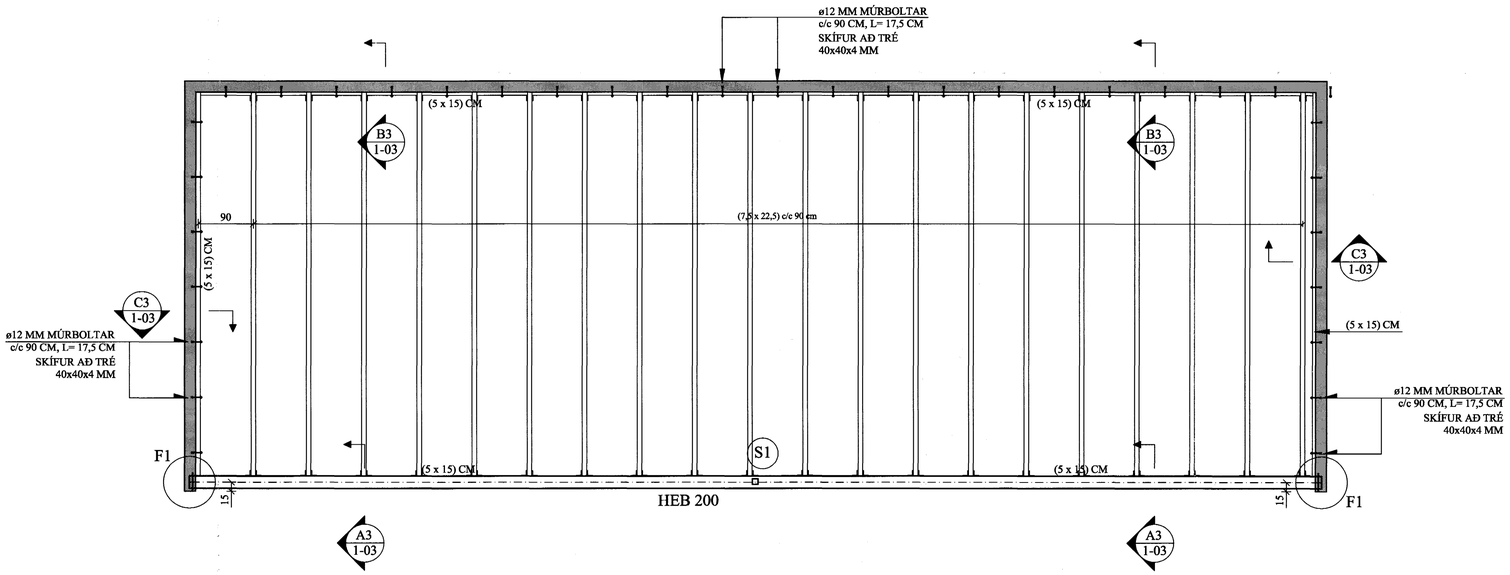

STÁLFESTING F1 .1:10

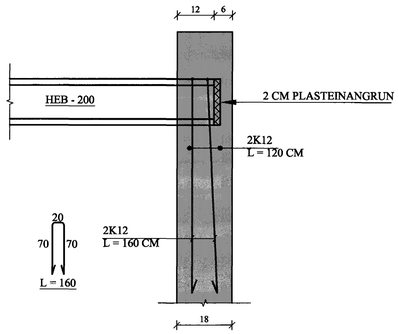

NEGLING ÞAKJÁRNS:

Þakjárn skal negla með galv. kambsaumi 40 / 75 m / neopren þéttiskinnu. Negla skal í aðra hverja hábáru, nema á 1 m kafla við kanta og á plötusamskeytum, þar skal negla í hverja báru.

Í langátt skal vera 60 cm bil milli nagla.

Á langsamkeytum skulu plötur skarast um eina og hálfa báru. Skörun skal ávalt vera undan verstu veðuráttinni, þ.e. suð-austan.

Byggingarfulltrúi Hafnarfjarðar
// JUNI 2004
HÓ

A3 / 1-03 SNIÐ. 1:10

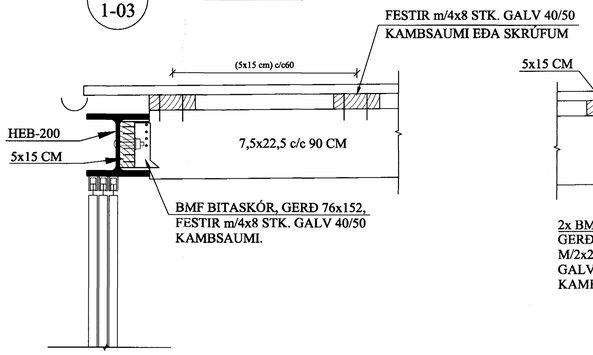

B3 / 1-03 SNIÐ. 1:10

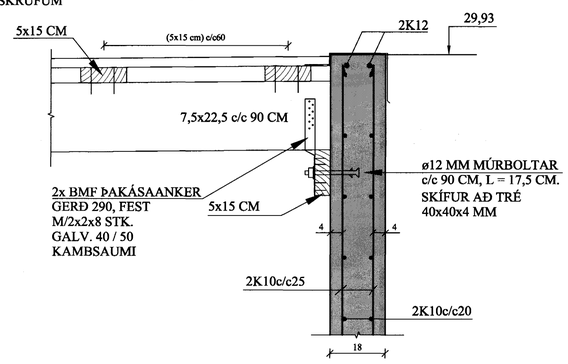

C3 / 1-03 SNIÐ. 1:10

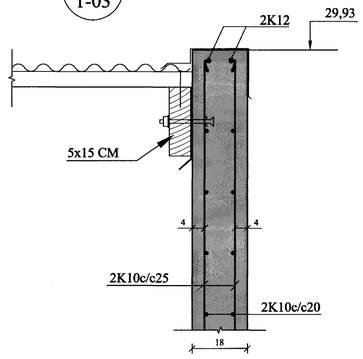

S1 / 1-03 SÉRMYND. 1:10

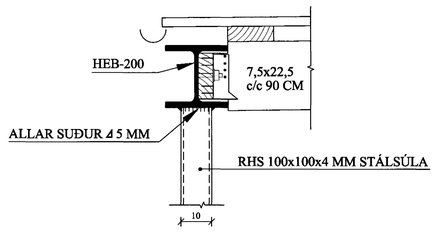

BREYTINGAR

TILVÍSANIR:

SKÝRINGAR..... SJÁ TEIKN. NR. 1-01

Reikn.	JKR	Maí '04	Útgefið:	24.05.2004
Teikn.	AJG	Maí '04	Kvarði:	1:50, 1:10
Ath.				
Samþ.				

HELLUHRAUN 16, MATSHLUTI 3
Hafnarfirði

Nr. 1-03

Verkhluti
TIMBURSKÝLI,
ÞAK,
GRUNNMYND OG SNIÐ.
SÉRMYNDIR.

Jón Kristjánsson
Byggingarverkfræðingur
FVFÍ
Skólagata 19
101 Reykjavík
Sími: 551-9820 Gsm: 863-2154
Kt: 210754-4829
Netfang: jokris@simnet.is
http://www.VJK.is