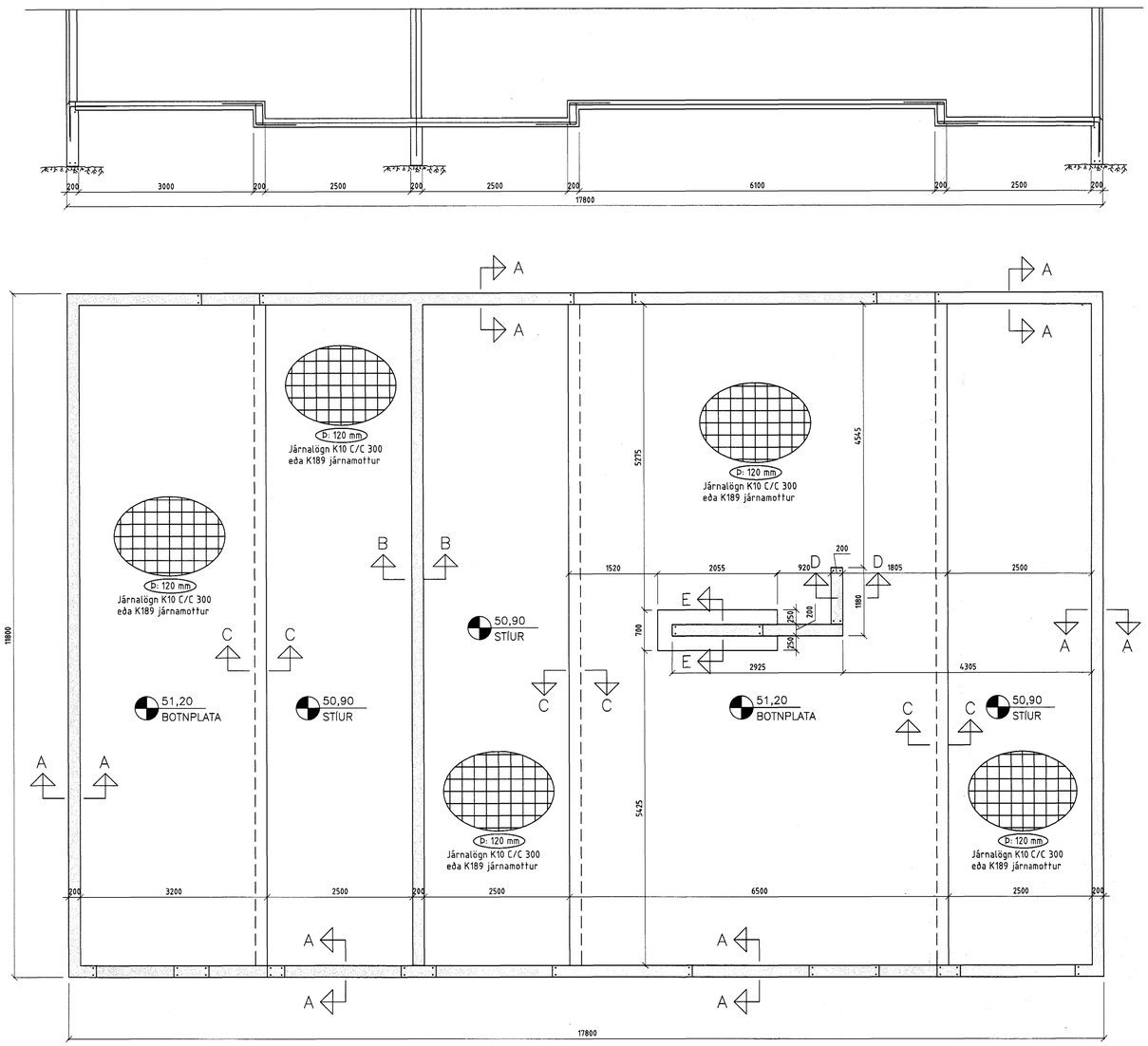

Gröftur fyrir húsi:
Grafa skal fyrir húsinu niður á burðarhæfan jarðveg. Allt uppgrafið efni, sem ekki er hægt að nota tilað fylla aftur umhverfis húsið skal flutt burt.
Ef að vatn leitar í grunninn skal veita eða dæla því í burtu.
Áður en undirstöður eru steyptar skal hreinsa allan jarðveg, sand og lausa steina af yfirborði því sem steypa leggst á.

Fylling undir sökkulveggi og botnplötu:
Fylla skal og þjappa undir sökkulveggi og botnplötu hússins í mest 0,3-0,5 m lögum, háð þyngd þess valtara sem notaður verður.
Fyllingarefnið skal vera frostfrítt og þjappanlegt hraunefni. Það skal ekki innihalda meira en 35% af kornum, sem eru minni en 0,02mm miðað við heildarþyngd efnissins.
Leyfileg hámarkssteinastærð í fyllingarefninu er 1/3 af lagþykkt við þjöppun.
Þjappa skal hvert lag þar til hvert lag uppfyllir skilyrðin: E2 > 100 MPa og E2/E1 < 2,3 fyrir bögglaberg.
Miða skal við að þjappa minnst 6 umferðir með 3-5 tonna titurvaltara auk þess að uppfylla ofangreindar kröfur.

Almennar skýringar við sökkla.
Steypa S200 í sökklum, þrifalagi og botnplötu en annars S250 (útveggir og plötur ofan botnplötu).
Stál KS50 en lykkjur og vinklar KS50S.
Steypuhula á járnum 30mm en 25mm innanhúss.
Göt í sökkla skal gera skv. frárennslisteikningu.
Kringum öll op skal setja 2K12 sem náið a.m.k 60cm út fyrir brún ops, nema að annað sé tekið fram. Sama gildir fyrir veggenda.
Tengja skal liggjandi járn í sökkli skv. ákvæðum Rafmagnsveitunnar.
Í botnplötu má nota mottu K189 í stað #K10 C/C 300 mm.
Undir botnplötu skal einangra með 75 mm einangrun og 500 mm niður á útveggjasökkul.
Ef hæð sökkla fer yfir 120 cm þá skal setja járn #K10 c/c 250 í veggi.

Álagsforsendur húss.
Grunngildi vindhraða = 35,5 m/s
Grunngildi snjóálags= 2,1 KN/m^2
Húsið er reiknað skv. flokki C skv. gr. 128.2 í byggingareglugerð.

Skeytilengd járna skal að minnsta kosti
vera skv eftirfarandi töflu nema að annað sé tekið fram:
K10: Skeytilengd a.m.k. 40cm
K12: Skeytilengd a.m.k. 48cm
K16: Skeytilengd a.m.k. 64cm
K20: Skeytilengd a.m.k. 80cm
K25: Skeytilengd a.m.k. 100cm
Bendistál (kamstál og stálmottur) skal beygja um skífu sem hefur þvermál a.m.k 20× þvermál járnsins.
Skeytum skal dreifa og forðast eftir föngum að skeyta á stöðum sem mest á reynir.
Bendistál skal hafa gallalaust yfirborð og vera laust við óhreinindi og fitu, málningu, ryðflögur og því um líkt.
Þess skal gætt í allri meðferð stálsins, að það bogni ekki eða snúist.

Byggingafulltrúi Hafnarfjarðar
Afgreitt þann
05 APR. 2004
VPS.

Att Jon Ólafsson 2/4 '04

Mkv 1:20
A–A

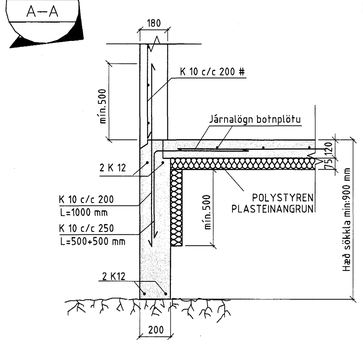

Mkv 1:20
B–B

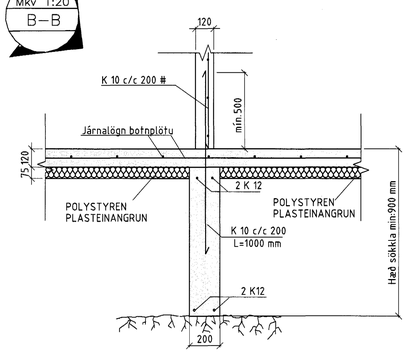

Mkv 1:20
C–C

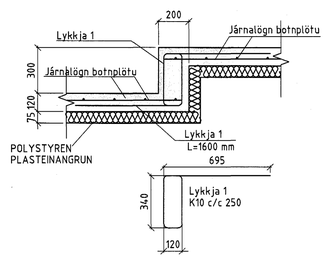

Mkv 1:20
D–D

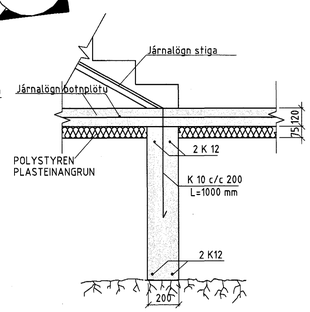

Mkv 1:20
E–E

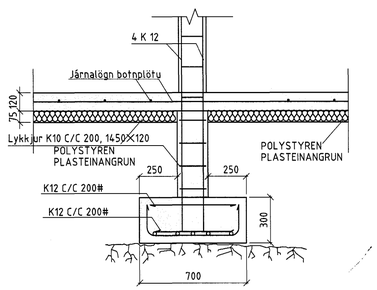

Útgáfa	Breyting	Dagsetning	Nafn

Verkefni
Kaplaskeið 16, Hafnarfirði

Verkhluti
Burðarvirki
Grunnmynd sökkla
og sérmyndir

Númer teikningar	Mælikvarði	Útgáfa
B-01	1/50, 1/20	

Óskar Gunnarsson
Byggingatæknifræðingur mtfí
Kt: 191068-5569
S: ~~863-7060~~, 553-6030 824 8414
oskar.gunnarsson@simnet.is

	Dagsetning.	Nafn
Hannað	26.03.2004	Ó.G.
Teiknað	26.03.2004	Ó.G.
Yfirfarið		
Samþykkt		