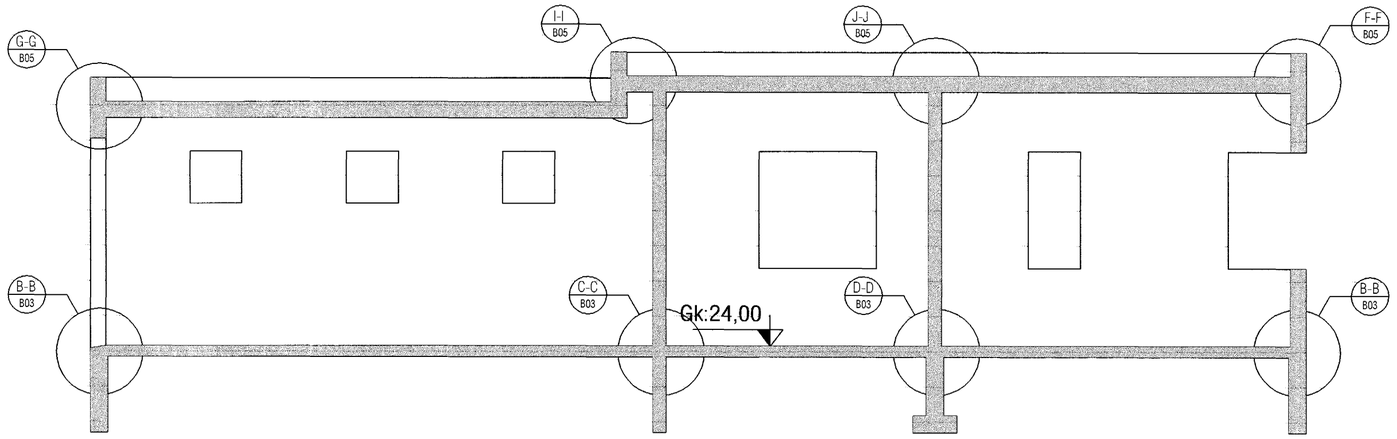

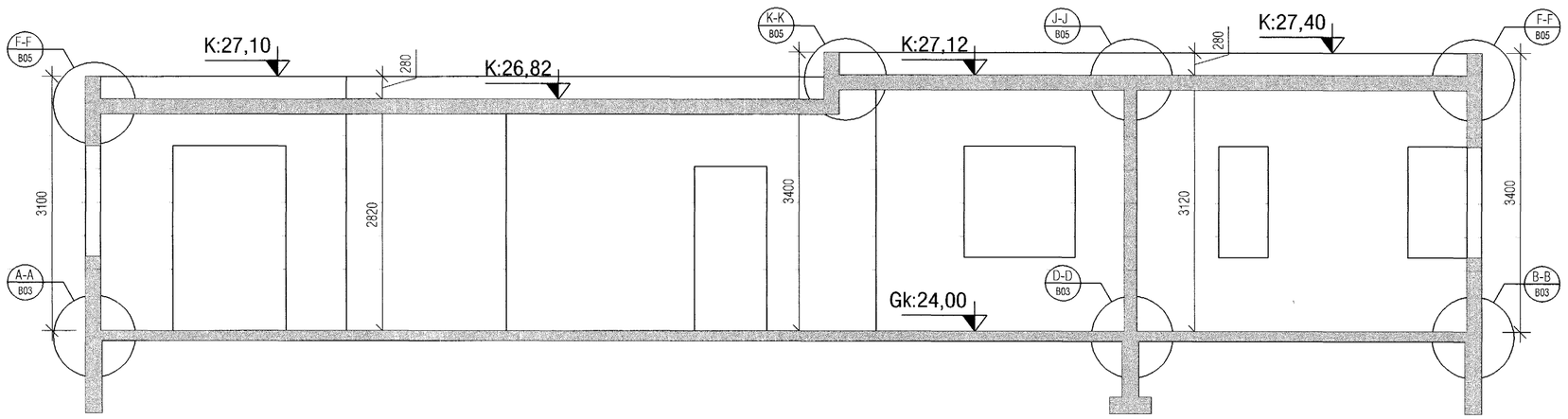

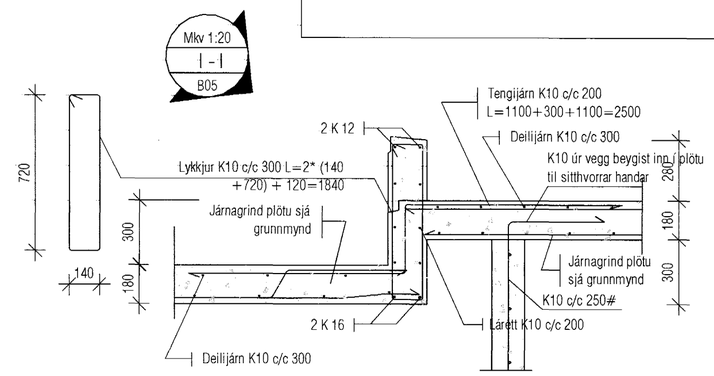

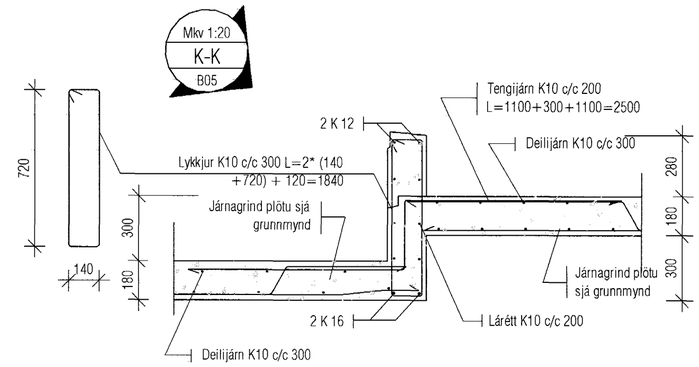

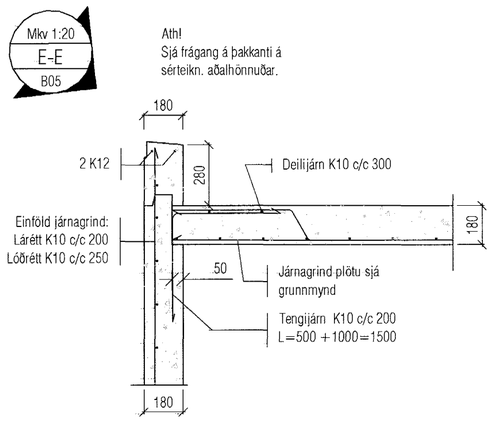

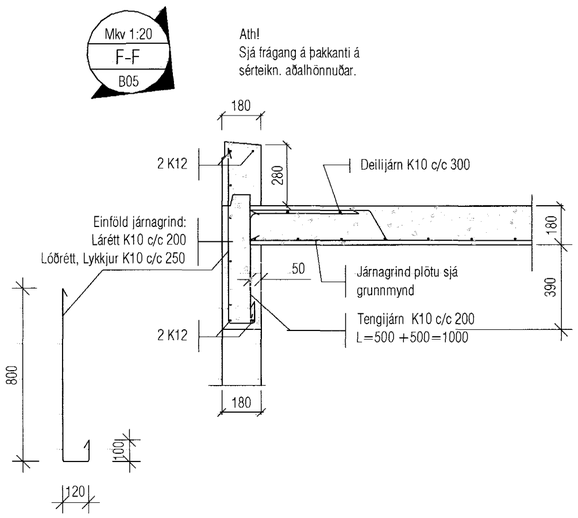

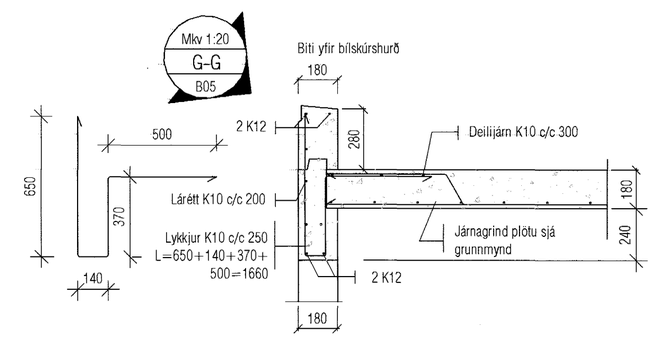

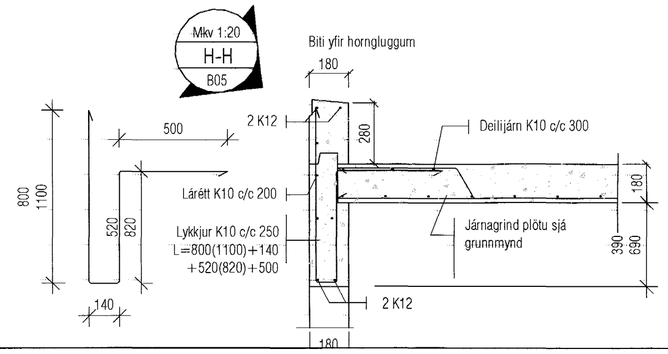

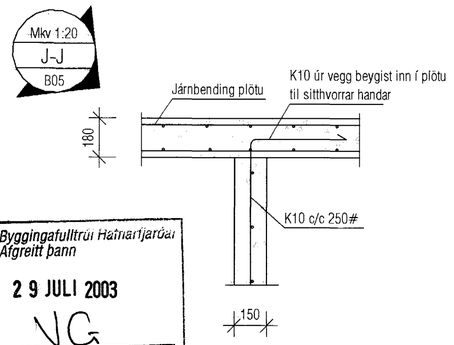

Byggingafulltrúi Hafnarfjarðar
Afgreitt þann
29 JULI 2003
VG

Helgi Kjartansson Byggingatæknifræðingur MTFÍ kt. 030270-5419 s: 897-7623 fax: 566-8423 netf: helgikj@mmedia.is				Verkheiti Burknavellir 15 Hafnarfirði Plata yfir 1. hæð Grunnmynd og þversnið
Dags. 02.07.2003	Teikn. Nr. B-05	Mkv. 1:50 / 1:20	Skrá	Samræmt af aðalhönnuði kt. 270261-5159
Breyting	dags	eðli breytingar		Áritun burðarþolshönnuðar