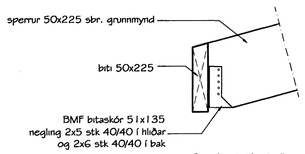

Snið 15-15
Mkv. 1:10

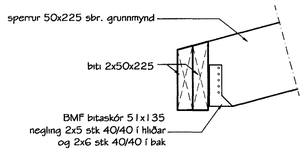

Snið 16-16
Mkv. 1:10

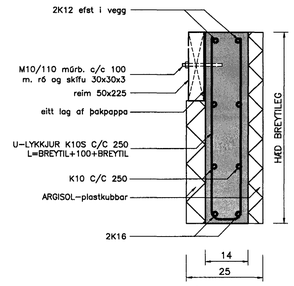

Snið 17-17
Mkv. 1 : 10

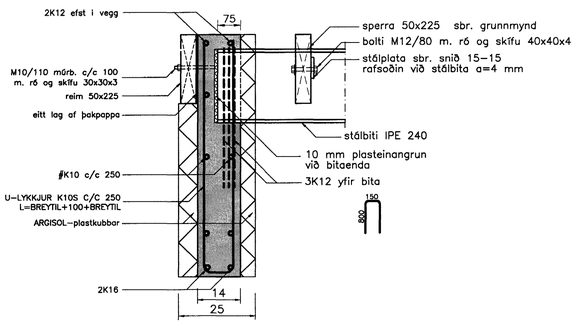

Snið 18-18
Mkv. 1 : 10

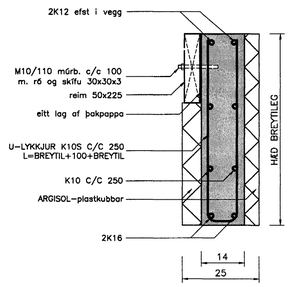

Snið 19-19
Mkv. 1 : 10

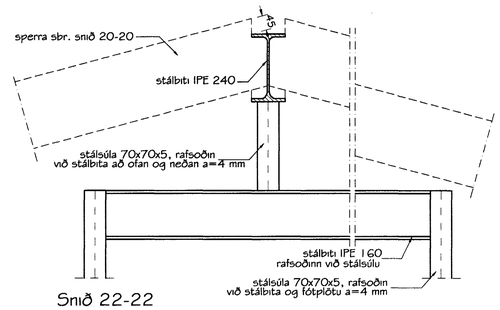

Snið 22-22
Mkv. 1:10

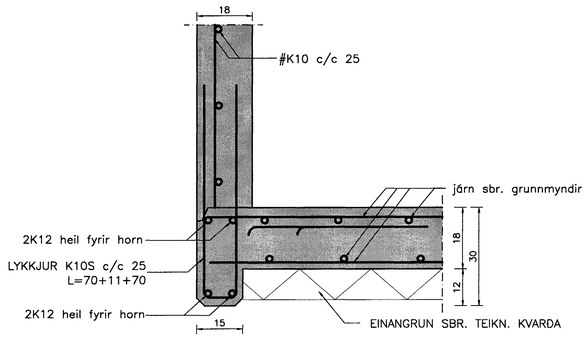

Snið 23-23
Mkv. 1:10

Samþykkt þann
19 OKT. 2001
Byggingafulltrúinn í Hafnarfirði
F.h. Sigurbjartur Halldórsson

G. BALDVIN ÓLASON
BYGGINGATÆKNIFRÆÐINGUR KT. 171055-7849
DVERGHAMRAR 17, 112 REYKJAVÍK, SÍMI 567-5475/822-2292

HÖRGSHOLT 19
HAFNARFIRÐI

Teikningarheiti: SNIÐ Í BURÐARVIRKI

Dags. 28.08.01. Kvarði 1:10

Hannað BÓ Teiknað BÓ Samþ.

Verknr. Teikn.nr. 6 Breyt.nr.