Byggingafulltrúi Hafnarfjarðar
Afgreitt þann
17 JULI 2001
VG

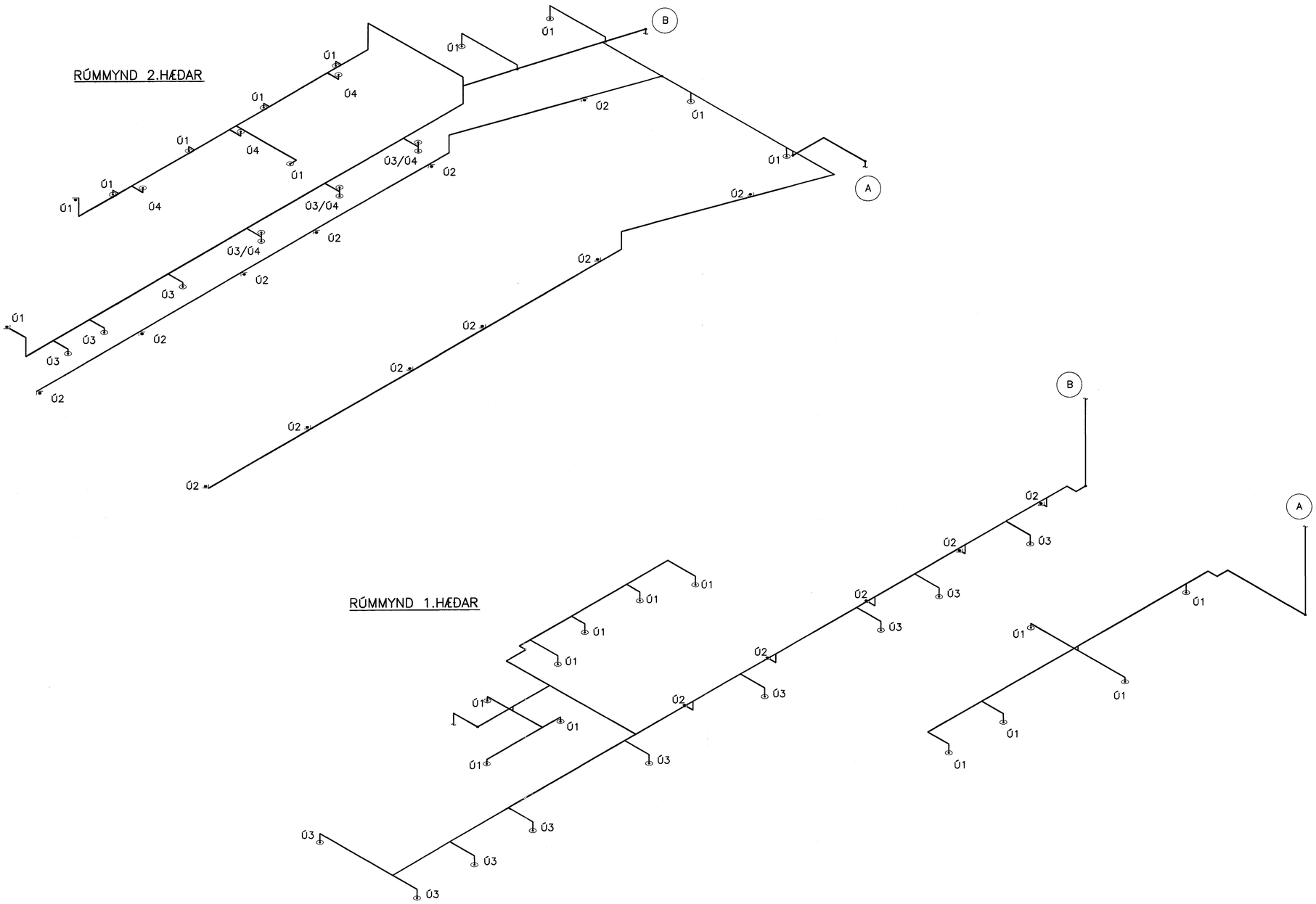

Samþ. aðalh. Pétni Ómi Bjýsmsim

EYRARTRÖÐ 2 A , HAFNARFJÖRÐUR

VATNSÚÐALAGNIR
RÚMMYND 1. OG 2.HÆÐR
NORÐURHLUTI

VSB VERKFRÆÐISTOFA

BÆJARHRAUNI 20 ◦ 220 HAFNARFJÖRÐUR
SÍMI 565-1340 ◦ FAX 565-1341
Netfang: vsb@vsb.is, kt:710796-2899

Breyting:		
Samþ.: Björn Gústafsson		Kt.: 180550-4889
		Hannað: GHJ
Mkv: 1:20	TEIKNAÐ: LÁ	Yfirfarið:
Dags: 27.06.01	Nr: 99768-P016	