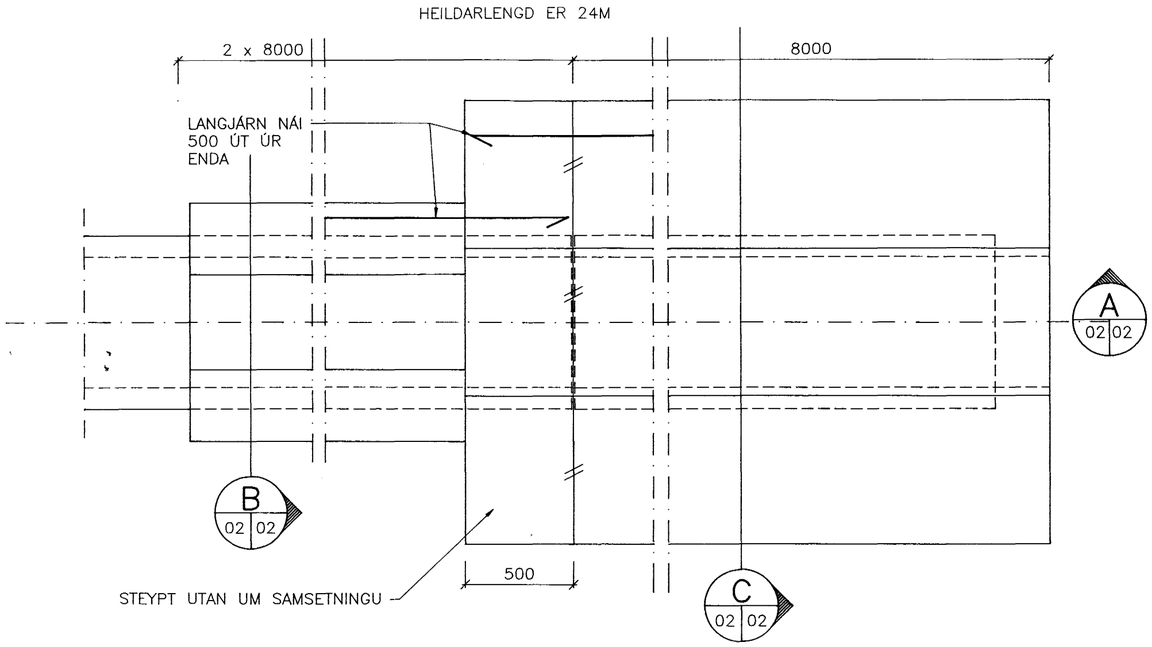

GRUNNMYND ÚTRÁSAR 1:20

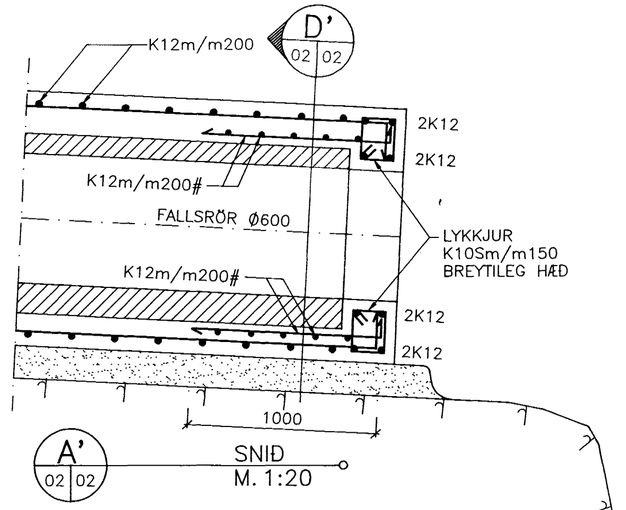

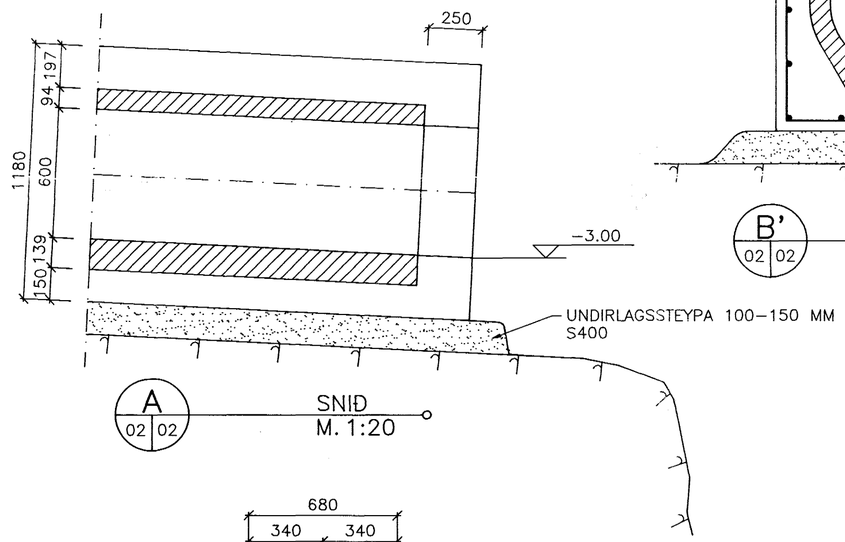

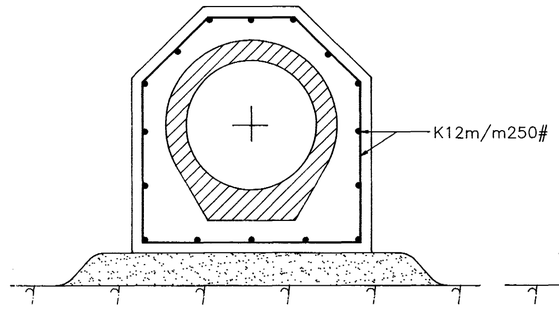

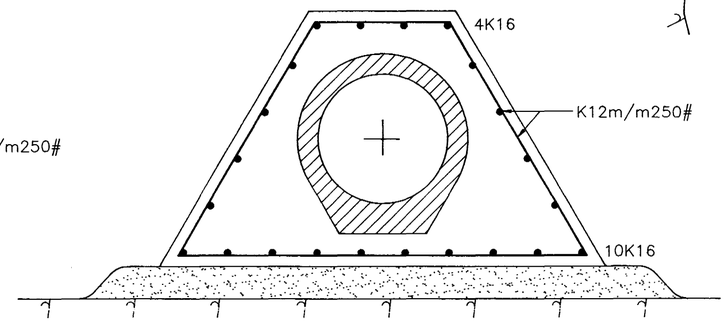

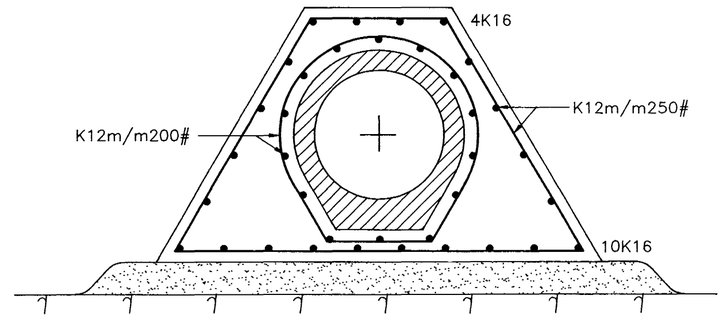

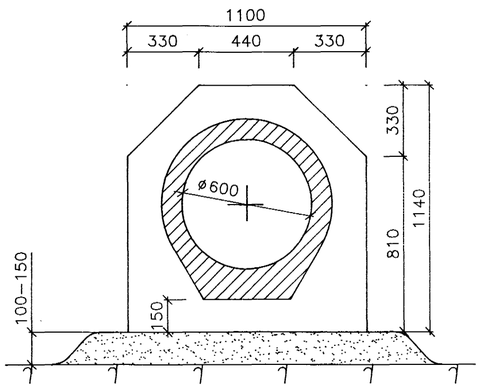

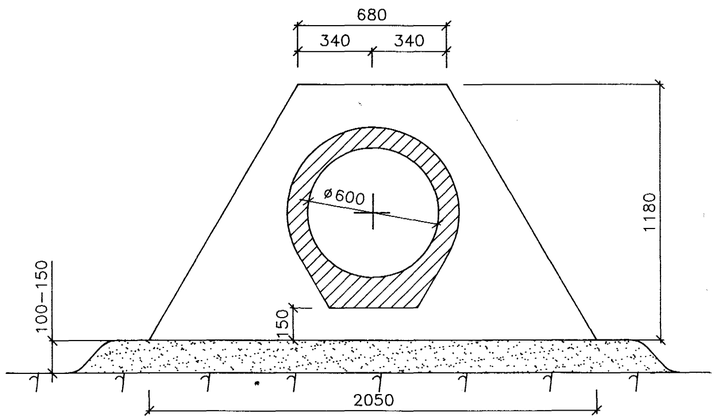

ÖLL ÓNEFND MÁL ERU Í MM

ÖLL STEYPA SKAL VERA S400
SJÁ VERKLÝSINGU

STEYPUSTYRKTARSTÁL
SJÁ VERKLÝSINGU

STEYPULAG AÐ JÁRNUM SKAL
VERA MINNST 50MM

BÆJARVERKFRÆÐINGURINN Í HAFNARFIRÐI

STRAUMSVÍK – HAFNARSVÆÐI

BREYTING Á FRÁVEITULÖGN OG ÚTRÁS
GERÐ OG UPPBYGGING ÚTRÁSAR

VERKÞJÓNUSTA KRISTJÁNS HF
Reykjavíkurvegur 68, 220 Hafnarfjörður Sími 652100 Fax 654050

Nr.	Dags:	Breyting:	Af:	Hannað: KS	Teiknað:HBK/ASÞ	Mælikv.: 1:20		Verk nr.: 405
				Yfirfarið:	Samþ.:	Dags.: JUL. '94	Flokkur:	Blað nr.: 02