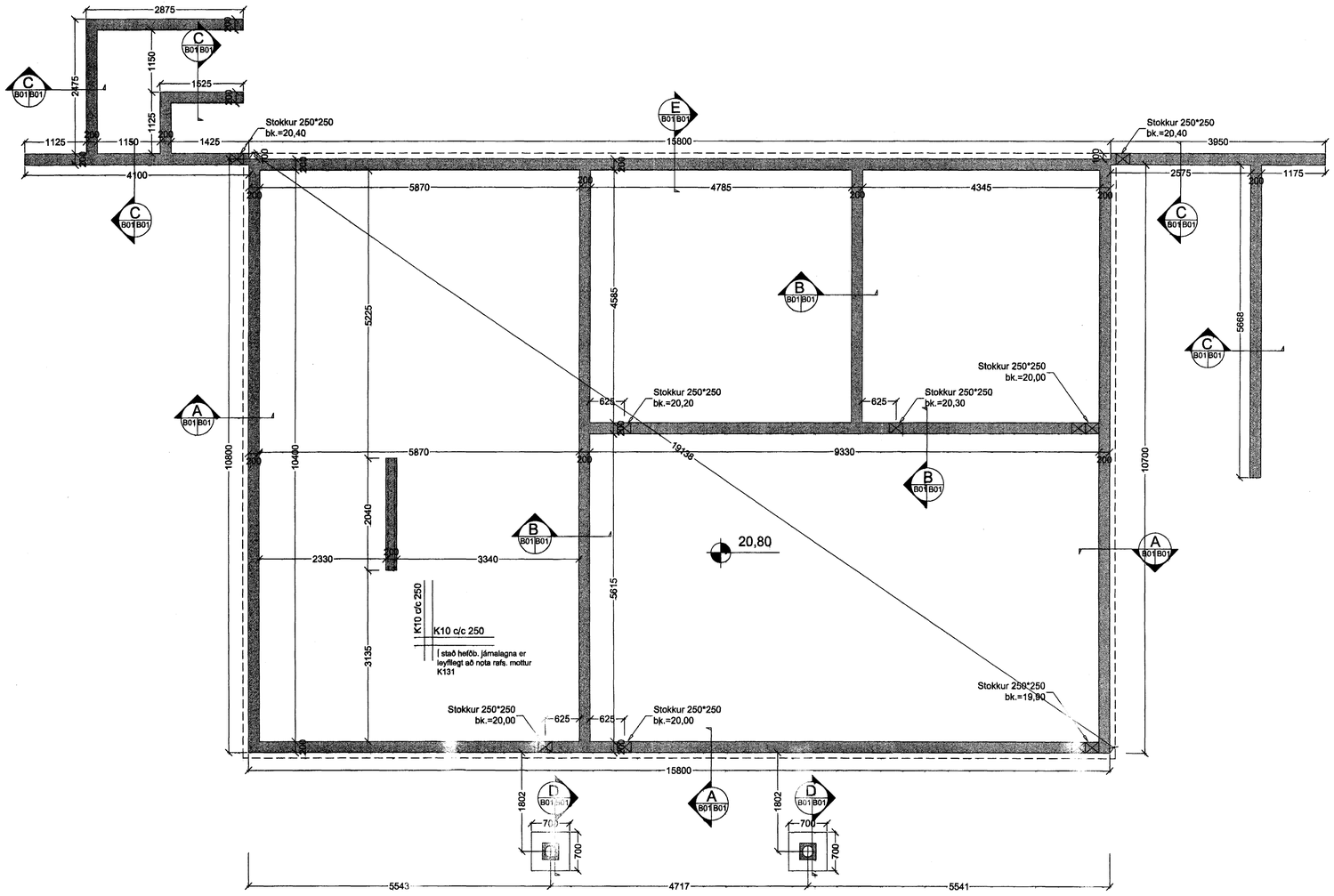

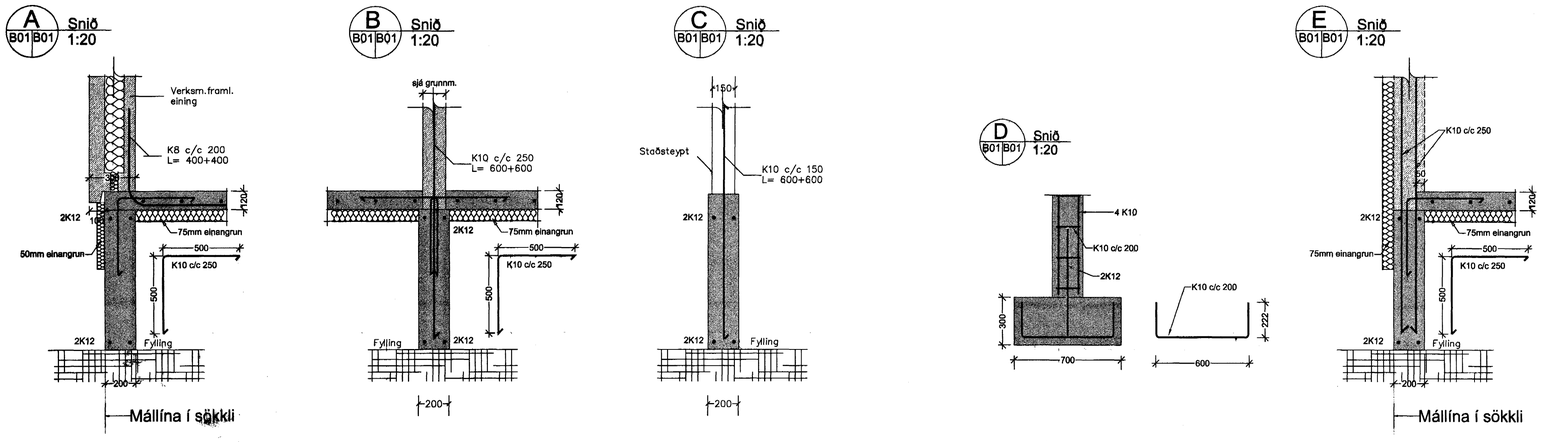

ÚTGÁFUFERILL

NÚMER:	DAGS.	SKÝRINGAR:	UNNIÐ:
A	01/11/01	lagf. snið	

DAGS. | SAMRÆM.HÖNNUÐUR

EMIL ÞÓR GUÐMUNDSSON
FTFÍ
LÆKJASMÁRA 98
200 KÓPAVOGUR
SÍMI: 554 3917
FAX: 5644252
NETFANG: gaja@centrum.is
kt: 280456-3499

HEITI VERKS:

Suðurholt 13

Samþykkt þann 11 DES. 2001
Byggingafulltrúinn í Hafnarfirði
F.h. Sigurbjartur Halldórsson

HEITI TEIKNINGAR:

UNDIRSTÖÐUR

Samþ. Jón Guðm.

MKV:	DAGS.	VERK NR.	
1:50/1:20	31/07/01	KVV	
TEIKNAÐ.	YFIRFARIÐ	SAMÞYKKT	NR. TEIKNINGAR
EÞG	EÞG	EÞG	B01
DAGS.UNDIRSKR.	NAFN HÖNNUÐAR		
05/12/01	EMIL ÞÓR GUÐMUNDSSON		
UNDIRSKR.HÖNNUÐAR			ÚTGÁFA A