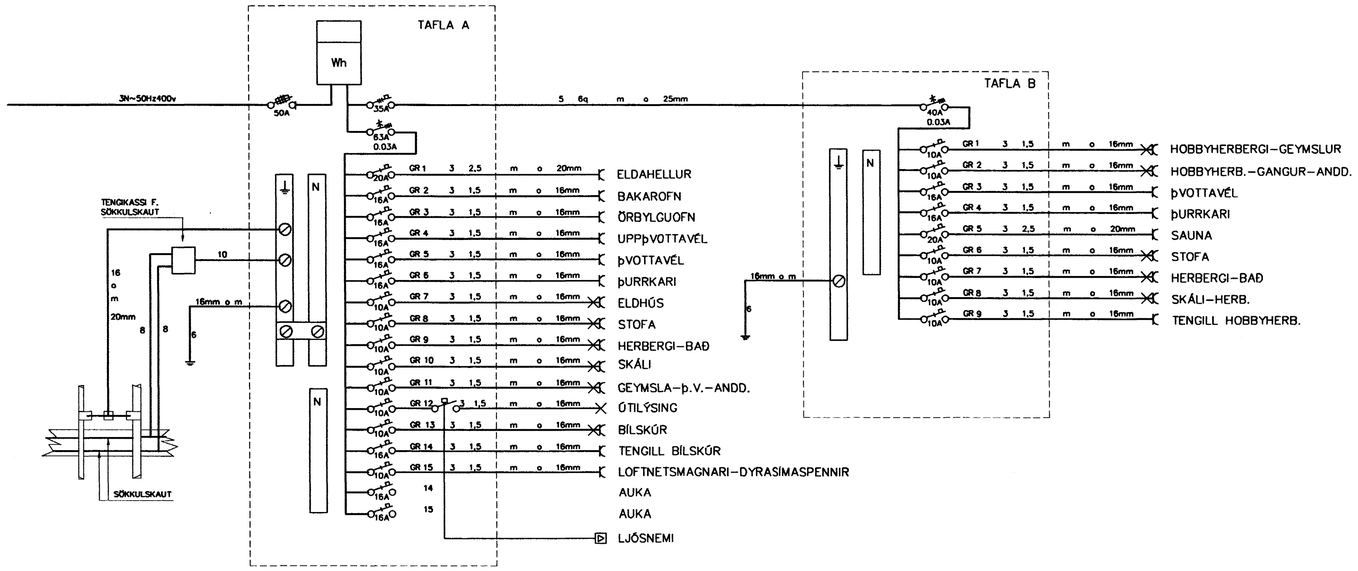

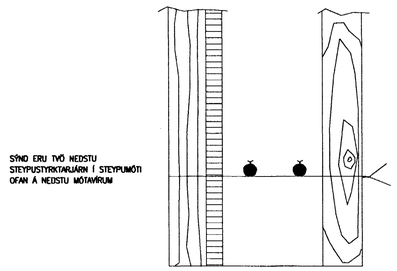

SNIÐ Í SÖKKULVEGG

SAMTENGING STEYPUTEINA

SETJA SKAL TVO VÍRLÁSA Á HVER SAMSKEYTI

TENGJA SKAL SAMAN TVÖ NEÐSTU JÁRNIN Í SÖKKULVEGGJUM ALLAN ÓTHRINGINN OG AÐ UPPTAKI Í TENGIBOX. Í RAÐHÚS, PARHÚS OG HLÖSTÆÐ HÚS ER LEYFILEGT AÐ TENGJA SAMEIGINLEGAN ÓTHRING EN TENGIBOX OG TENGING VERÐI VIÐ HVERJA HEIMTAUG.

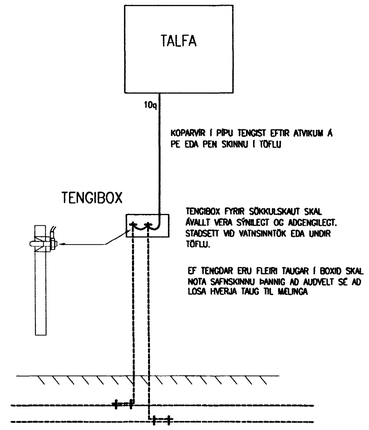

SNIÐ Í TÖFLUVEGG

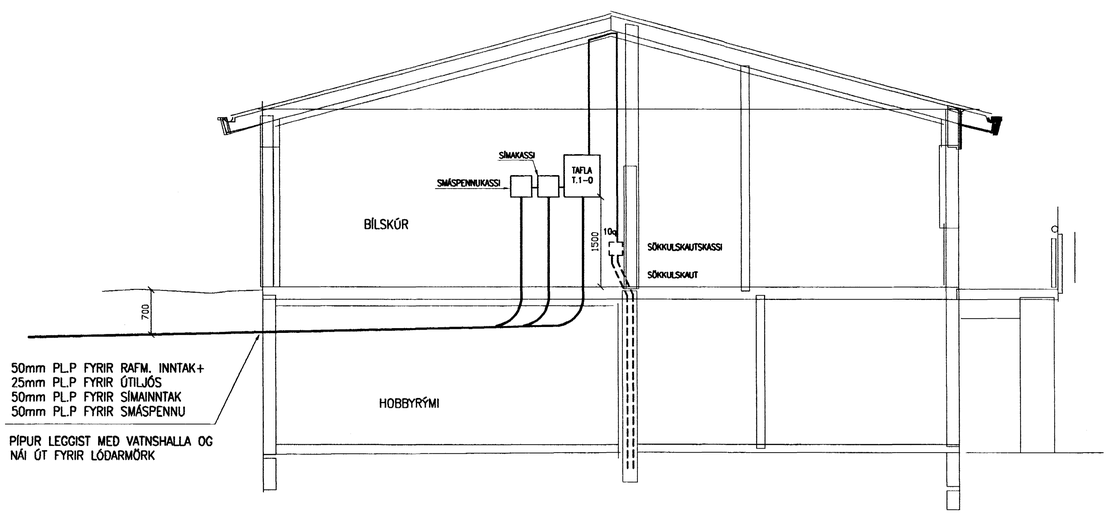

SNIÐ UM INNTAK M=1:50

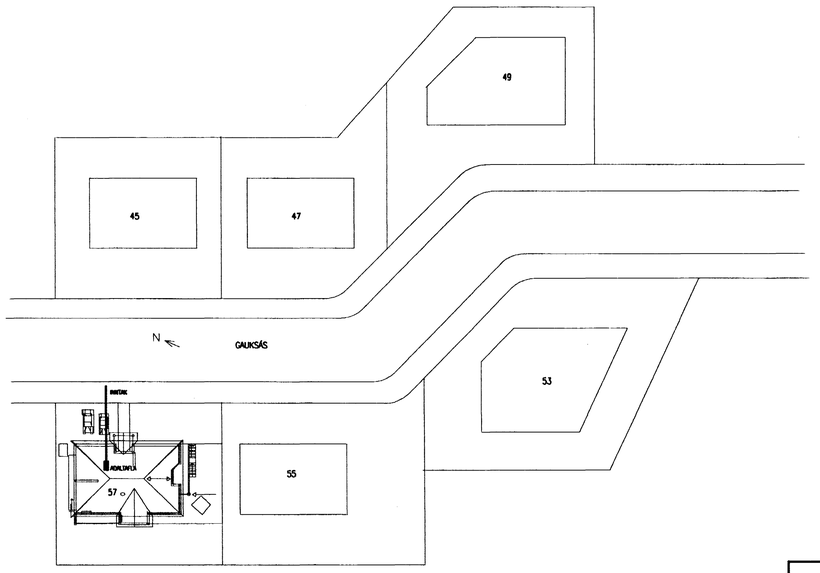

AFSTÖÐUMYND M=1:500

SKÝRINGAR:

LAGNIR SKULU VERA HULDAR 16mm PÍPULAGNIR OG TAUGAR 3x1,5q
HÆÐ Á TENGLUM SKAL VERA 20cm
HÆÐ Á ROFUM SKAL VERA 110cm
HÆÐ Á VEGGDÓSUM SKAL VERA 200cm
ÞAR SEM ROFAR OG TENGLAR ERU SAMAN SKULU TENGLAR VERA UNDIR ROFUM.
ÖLL MÁL ERU MIÐUÐ VIÐ FULLFRÁGENGIN GÓLF OG Í MIÐJA DÓS.
MÁLSTRAUMUR ROFA OG TENGLA SÉ 10A

NEMA ANNARS SÉ GETIÐ

Samþykkt þann 16 OKT. 2003
Byggingafulltrúinn í Hafnarfirði
F.h. Sigurbjartur Halldórsson

RAFLAGNATEIKNISTOFA
THOMAS KAABER RAFIÐNFRÆÐINGUR KT.420198-2999
SKÓLAVÖRÐUSTÍG 3, S 552 1266 FAX 552 8266

GAUKSÁS 57 HAFNARFIRÐI
FULLNAÐARTEIKNING
AFSTÖÐUMYND-SNIÐ UM INNTAK
SÖKKULSKAUT-EINLÍNUMYND

SK.	BL. 01 AF. 05	MKV. 1:50/500	D. ÁGÚST03	H. TK	T. JbH		
VERKNR. 1042	TEIKN.NR. 01	SAMÞ.					