## GRUNNMYND 1:100

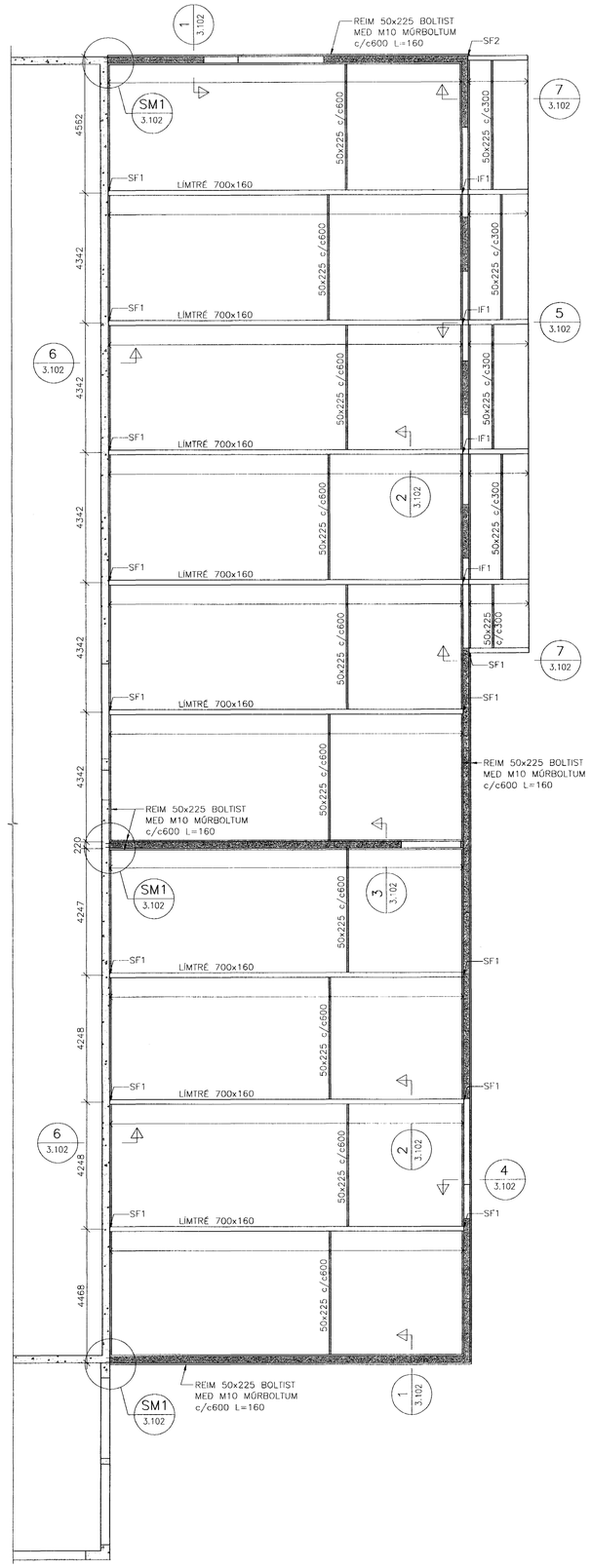


## 1 / 3.102 SNIÐ 1:20

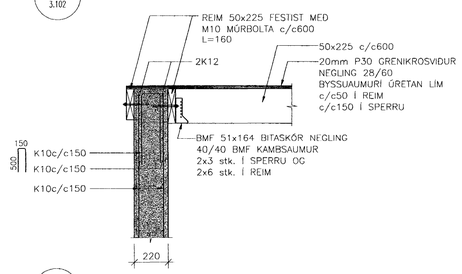


## 2 / 3.102 SNIÐ 1:20

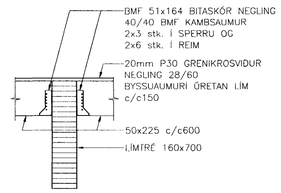


## 3 / 3.102 SNIÐ 1:20

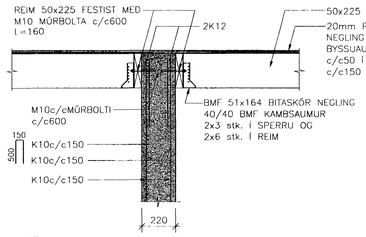


## 4 / 3.102 SNIÐ 1:20

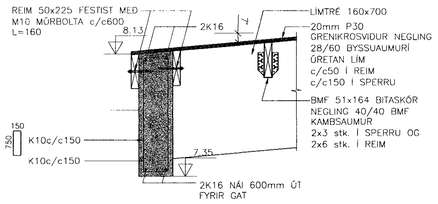


## 5 / 3.102 SNIÐ 1:20

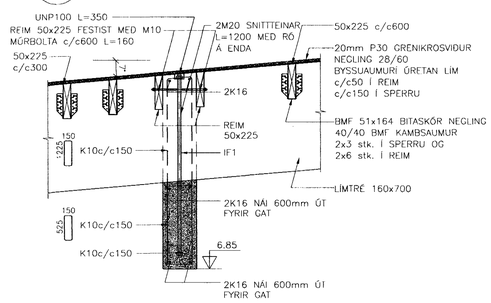


## 6 / 3.102 SNIÐ 1:20

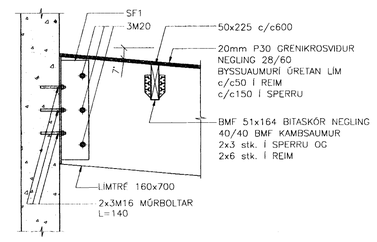


## IF1 1:10

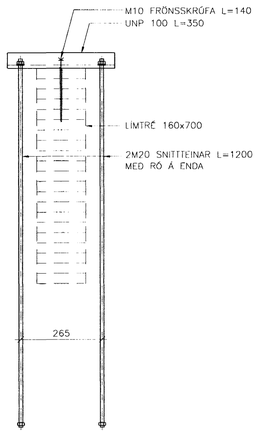


## 7 / 3.102 SNIÐ 1:20

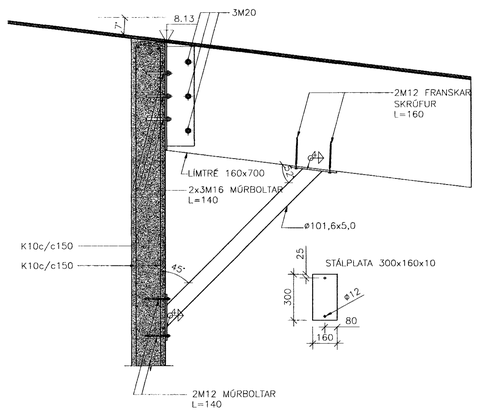


## SF1 1:10

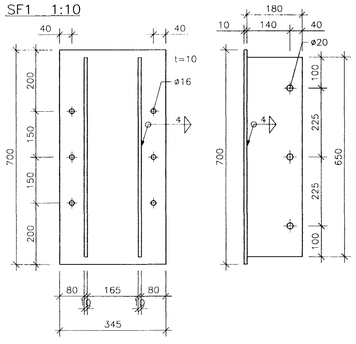


## SF2 1:10

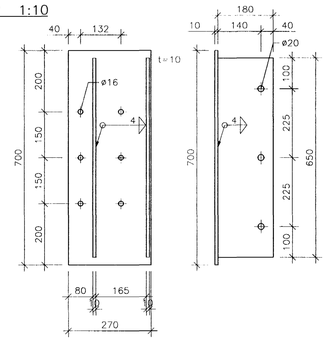


## NEGLING FYRIR BÁRUSTÁLSKLÆÐNINGU

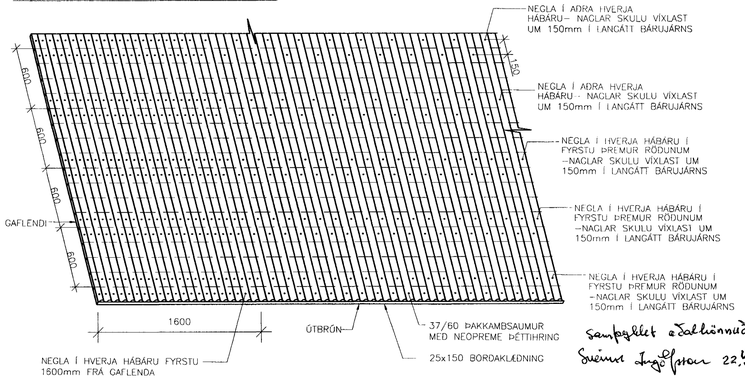


## SM1 3.102 SÉRMYND 1:20

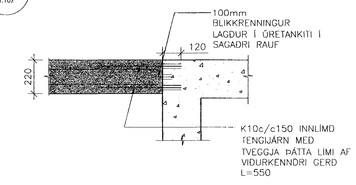


## SKÝRINGAR:

ÖLL MÁL ERU Í mm.
KÓTAR ERU Í m.
ÖLL MÁL OG ALLA KÓTA SKAL SANNREYNA Á BYGGINGARSTAÐ UM MEÐFERÐ TIMBURS OG ALLA VINNU GILDIR ÍST/DS 413.

– GÆÐI TIMBURS ALMENNT:

ALLT TIMBUR SKAL VERA AF FLOKKI C18 SKV. FS ENV 1995-1-1:1993, NEMA ANNAÐ KOMI FRAM Á UPPDRÁTTUM. LÍMTRÉ SKAL VERA AF FLOKKI GL 32 (L40). UNDIR ALLT TIMBUR SEM LEGGST AÐ STEYPU KOMI TVÖFALDUR ÞAKPAPPI. TIMBUR SKAL VERA VARIÐ FYRIR RIGNINGU OG VÆTU OG VERA LAUST VIÐ MYGLU, GRÁGEIT EÐA ÁÖRA SVEPPI.

– KLÆÐNING:

ÞAKIÐ ER KLÆTT MEÐ 20mm P30 GRENIKROSSVIÐ SEM NELGDUR ER Í ÓRETAN LÍM MEÐ BYSSUSAUM 28/60 c/c50 Í REIMAR OG c/c150 Í SPERRUR. SAMSKEYTI MEIGA ALDREI VERA TVÖ EÐA FLEIRI Í RÖÐ Í SÖMU SPERRU. SETJA SKAL LASKA 25x150 UNDIR ÞVERSAMSKEYTI SKRÚFAÐAN Í ÓRETAN LÍM.

– ÞAKSTÁL:

ÞAK ER KLÆTT MEÐ BÁRUSTÁLSKLÆÐNINGU.
FESTA SKAL BÁRUSTÁLSKLÆÐNINGU Í KROSSVIÐINN MEÐ ÞAKKAMBSAUM 37/60 MEÐ NEOPRENE-ÞÉTTIHRING.
NEÐSTA NAGLATRÖÐ SKAL VERA 100mm FRÁ ÞAKBRÚN. NAGLARAÐIR ERU MEÐ 0.60m BILI OG SKAL HVER NAGLARÖÐ VERA ÞANNIG AÐ NAGLAR VÍXLAST UM 0.15m Í LANGÁTT BÁRUJÁRNS. NEÐSTU ÞRJÁR NAGLARAÐIR SKAL NEGLA Í HVERJA HÁBÁRU OG EINNIG VIÐ GAFLA 1.60m INN Á ÞAK, EN ANNARS ER NEGLT Í ÁÐRA HVERJA HÁBÁRU. LANGSAMSKEYTI SKAL DRAGHNOÐA MEÐ 4.8mm LOKUÐUM DRAGHNOÐUM, EINU MILLI HVERRAR NAGLARAÐAR. SJÁ TEIKNINGU.

– BOLTAR

STYRKLEIKAFLOKKUR BOLTA: 8.8

– MÚRBOLTAR OG INNLÍMDIR BOLTAR

FYLGJA SKAL FYRIRMÆLUM FRAMLEIÐANDA UM STÆRÐ OG DÝPT Á BORUÐUM GÖTUM.

– VEGGIR:

200mm VEGGI SKAL BENDA MEÐ TVÖFALDRI JÁRNAGRIND, K10c/c150 LÓÐRÉTT OG K10c/c150 LÁRÉTT, KOMI EKKI ANNAÐ FRAM Á TEIKNINGUM

BENDING VEGGENDA OG VIÐ OP.

KOMI EKKI ANNAÐ FRAM Á TEIKNINGUM SKAL BENDING KRINGUM OP VERA 4K16 VIÐ HVERJA HLIÐ ER NÁI 600mm ÚT FYRIR OP.

BENDING VEGGENDA OG OPA ER NÁ NIÐUR AÐ PLÖTUM SKAL VERA 4K16 SKV. EFTIRFARANDI SKÝRINGAMYND.

K10 c/c150 BAULUR SKULU VERA Í KRINGUM ÖLL OP

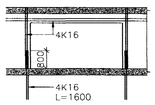


VARÐANDI ÞAKÞÉTTINGU, ÞAKFRÁGANG, ÞAKKANTA OG ÚTLOFTUN, SJÁ TEIKNINGAR ARKITEKTA.

## AFSTÖÐUMYND 1:1250

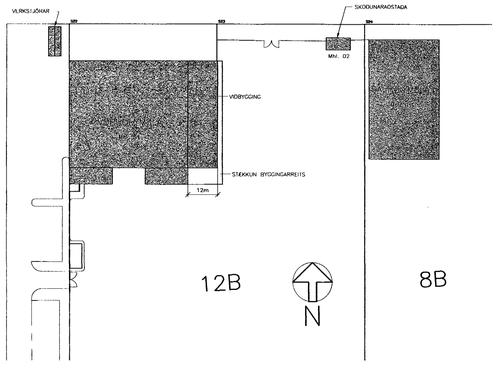


## TILVÍSANIR:

ALMENNAR SKÝRINGAR . . . . . SJÁ BL. NR. 3.100

| BR. | DAGS. | BREYTING | REIKN. | TEIKN. |
|---|---|---|---|---|

# ÓSEYRARBRAUT 12b – ÍÞRÓTTAHÚS FRYSTIGEYMSLU

**BURÐARVIRKI**
**ÞAKVIRKI**
**GRUNNMYND, SNIÐ OG SÉRMYND**

Byggingarfulltrúinn í Reykjavík Afgreitt samþykkt 25 APR. 2003

HANNAÐ/TEIKN. ÞÓ/ÁLB
ATH.
SAMÞYKKT
KT. 130557-4139
KVARÐI 1:100/1:20
REYKJAVÍK 22.04.2003
VERKNR. 02312
TEIKN. NR. BR. 3.102

Samþykkt í Skipulagsnefnd Reykjavíkur Sveinn Ingólfsson 22.4.2002

**VSÓ RÁÐGJÖF**

BORGARTÚNI 20, 105 REYKJAVÍK, SÍMI 585-9000, SÍMBRÉF 585-9010, NETFANG vso@vso.is

s:/2002/02312/t/buþ/023123102.dwg