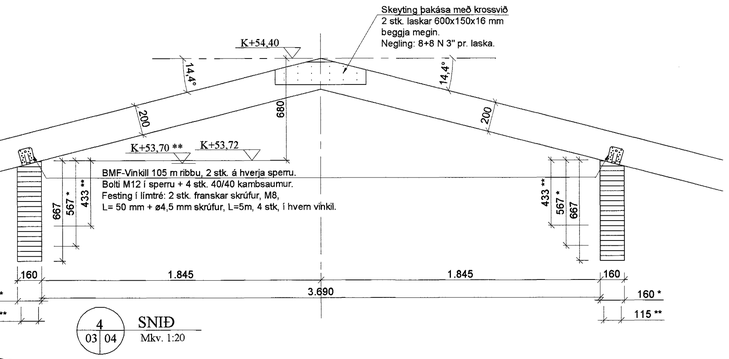

4 03|04 SNIÐ Mkv. 1:20

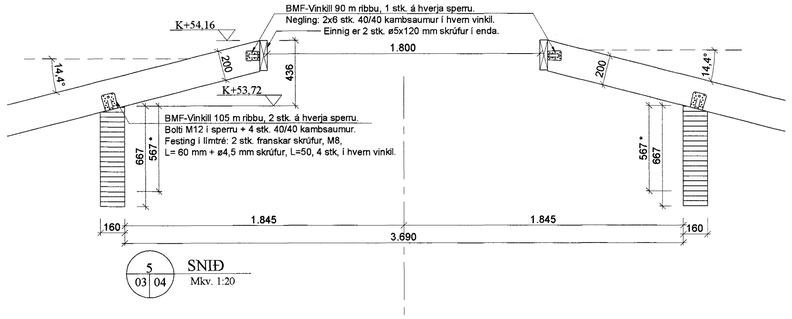

5 03|04 SNIÐ Mkv. 1:20

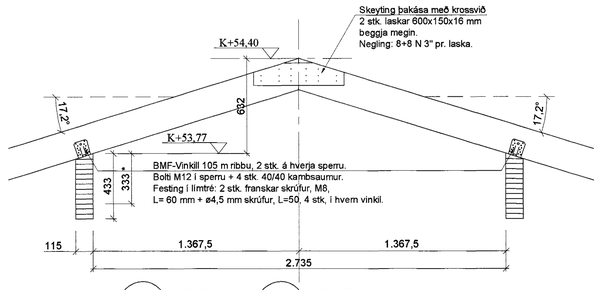

6 03|04 SNIÐ Mkv. 1:20

6* 03|04 SNIÐ Mkv. 1:20

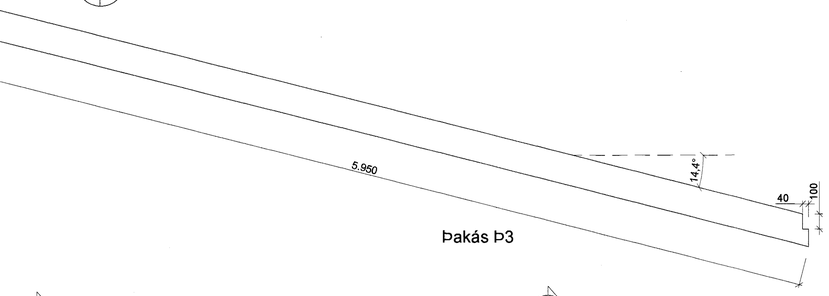

Þakás Þ3

AFSTÖÐUMYND
STOÐVEGGJAR, M-1:500

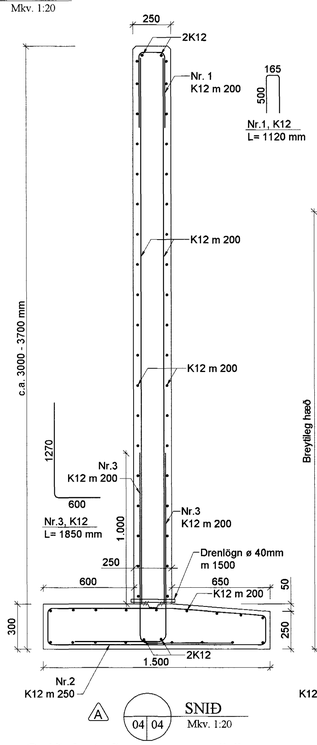

A 04|04 SNIÐ Mkv. 1:20

Snið á stoðvegg sem gildir á svæði A (c.a. 10 metrar)

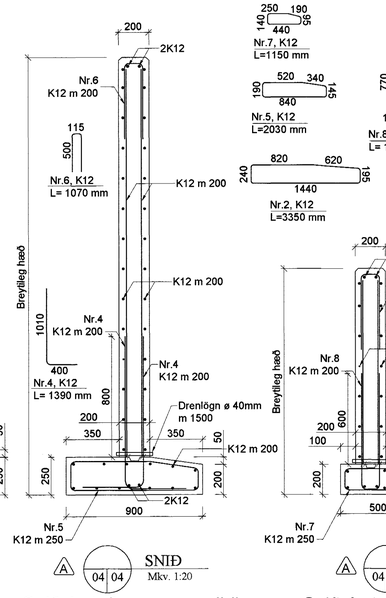

A 04|04 SNIÐ Mkv. 1:20

Snið á stoðvegg sem gildir á svæði B (c.a. 16 metrar)

Snið á stoðvegg sem gildir á svæði C (c.a. 8,5

Ath.
Við endan á stoðveggnum, fjær hesthúsinu, kemur veggendi er styður við stoðvegginn og hallar hann um 45° og endar þá um 3700 mm inn á lóð. Hann verður járnaður á sama hátt eins og stoðveggurinn, þ.e. almenn járnun er #K12 m 200.

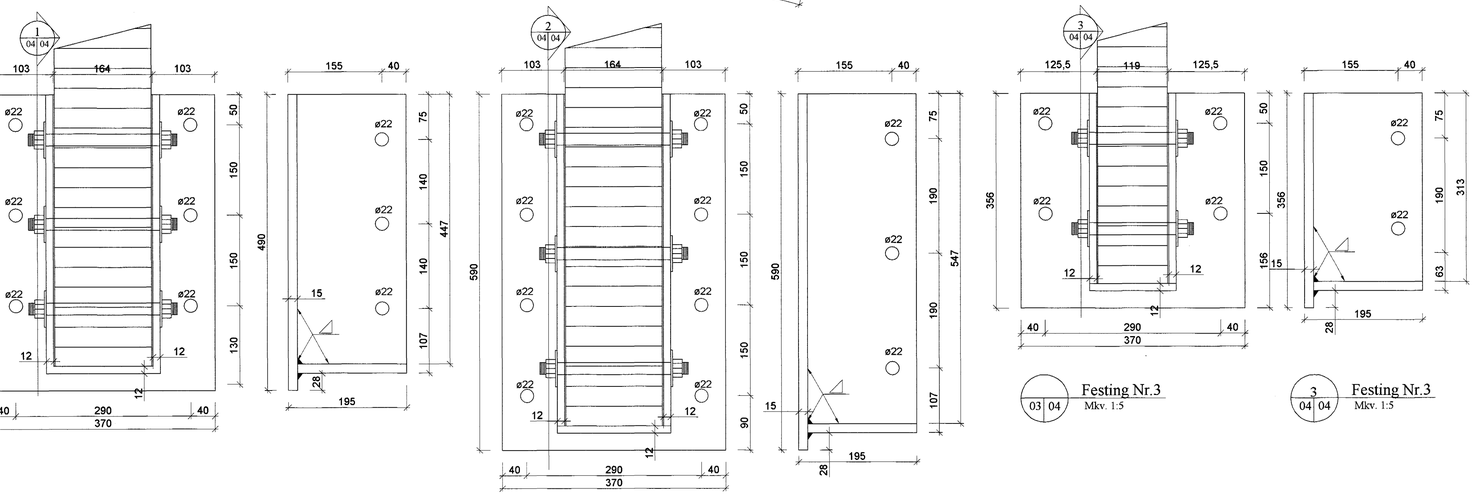

Festing Nr.1 03|04 Mkv. 1:5

Festing Nr.1 04|04 Mkv. 1:5

Festing Nr.2 03|04 Mkv. 1:5

Festing Nr.2 04|04 Mkv. 1:5

Festing Nr.3 03|04 Mkv. 1:5

Festing Nr.3 04|04 Mkv. 1:5

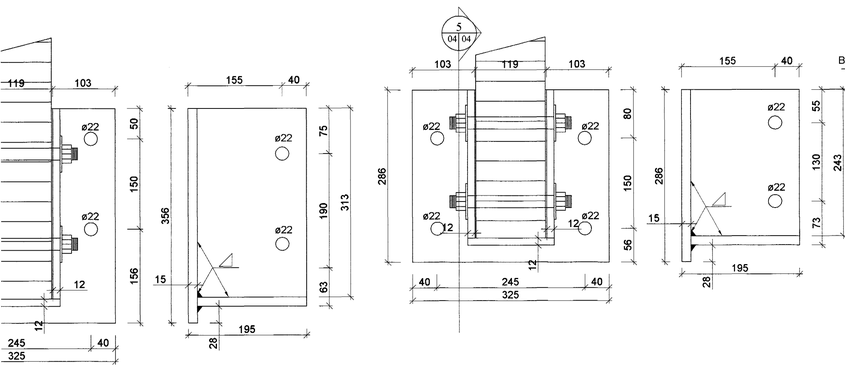

Festing Nr.6 04|04 Mkv. 1:5

Festing Nr.7 03|04 Mkv. 1:5

Festing Nr.7 04|04 Mkv. 1:5

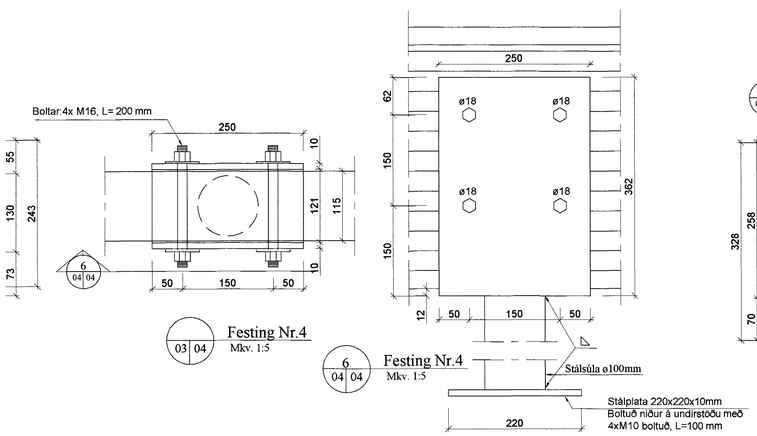

Festing Nr.4 03|04 Mkv. 1:5

Festing Nr.4 06|04 Mkv. 1:5

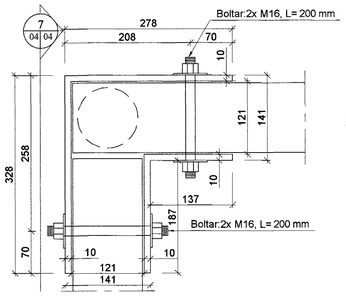

Festing Nr.5 03|04 Mkv. 1:5

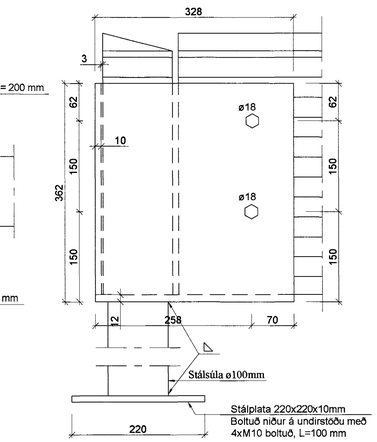

Festing Nr.5 04|04 Mkv. 1:5

HESTHÚS Sörlaskeið 24 220 Hafnafjörður	
Burðarvirki	
Veggir, Þakvirki **Snið, Sérmyndir**	
Egill Viðarsson, Byggingarverkfræðingur, VFÍ Sími: 564 3945, 861 8086, egill@aknet.is	
Hannað EV / Teiknað EV	Dags. 27.02.2002 / M. 1:20; 1:10; 1
Samþykkt Magnús H. Guðjónsson	Kt. 210864-7849 / Aðalhönnuður

A: Stoðveggur, afstaða, snið, 04.04.'03 EV