Samsetning við úthorn

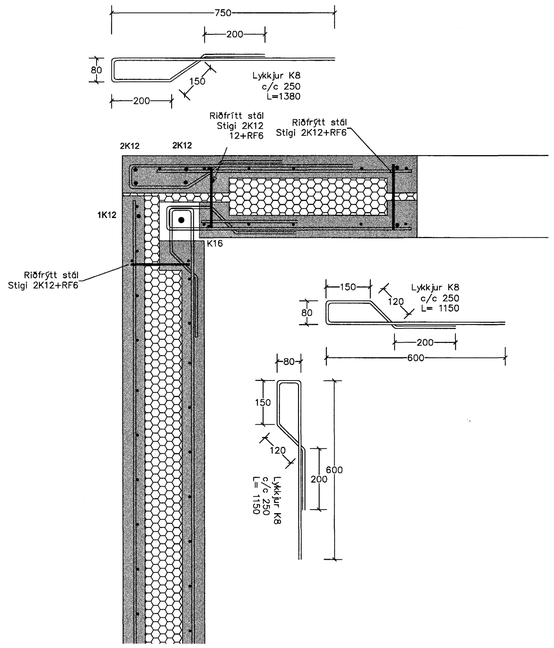

Samsetning við úthorn/innvegg

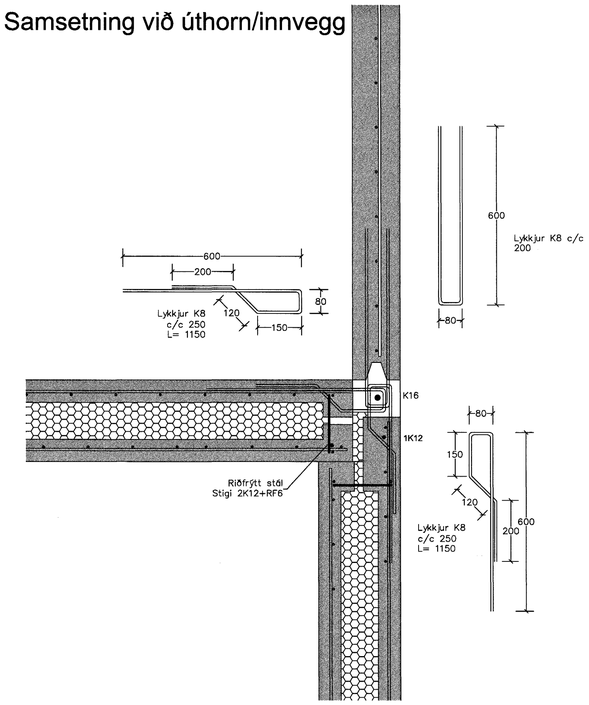

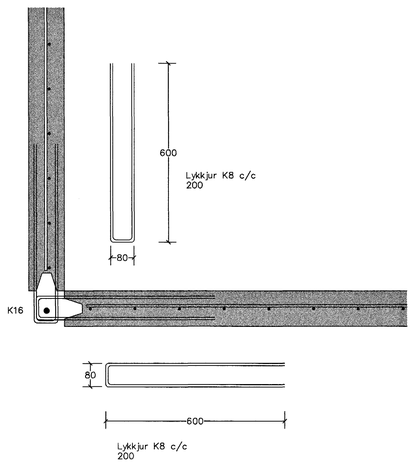

Samsetning innveggja

Samsetning við úthorn

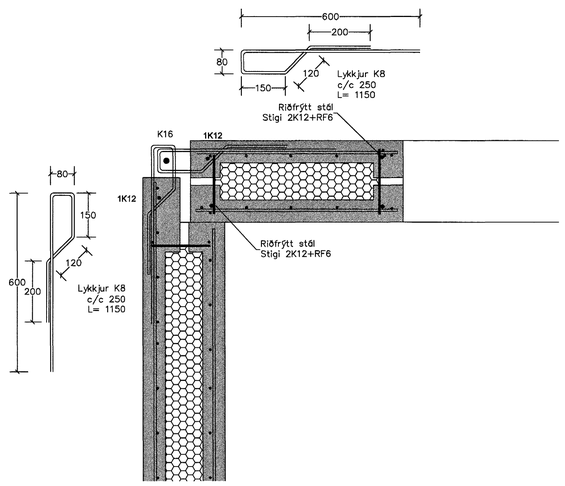

ÚTGÁFUFERILL

NÚMER:	DAGS.	SKÝRINGAR:	UNNIÐ:
DAGS.		SAMRÆM.HÖNNUÐUR	

EMIL ÞÓR GUÐMUNDSSON
BYGGINGATÆKNIFRÆÐINGUR
LÆKJASMÁRA 98
200 KÓPAVOGUR
SÍMI: 554 3917
FAX: 5644252
NETFANG: gaja@centrum.is
kt: 280456-3499

HEITI VERKS:

Suðurholt 13

Byggingafulltrúinn í Kópavogi
Afgreitt þann
22 MARS 2002

HEITI TEIKNINGAR:

Samsetning eininga

MKV:	DAGS.	VERK NR	
1:10	12.08.99	KVK	
TEIKNAÐ: EÞG	YFIRFARIÐ: EÞG	SAMÞYKKT: EÞG	NR. TEIKNINGAR: B50
DAGS.UNDIRSKR. 15/03/02	NAFN HÖNNUÐAR EMIL ÞÓR GUÐMUNDSSON		
UNDIRSKR.HÖNNUÐAR			ÚTGÁFA

Fri Mar 15 11:41:04 2002