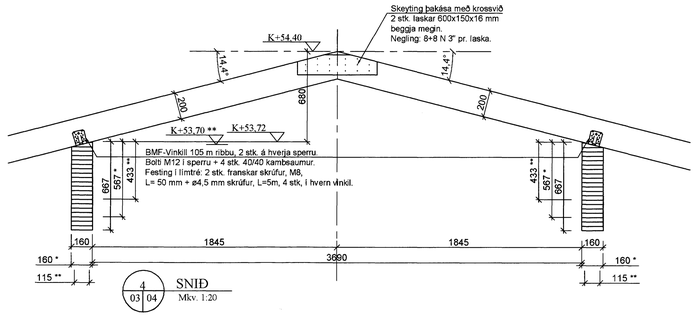

4 03 04 SNIÐ Mkv. 1:20

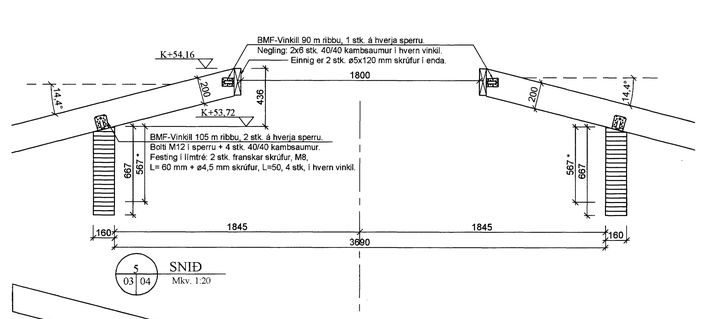

5 03 04 SNIÐ Mkv. 1:20

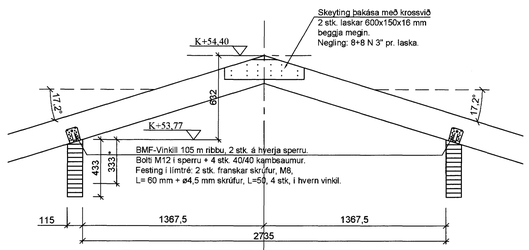

6 03 04 SNIÐ Mkv. 1:20

6* 03 04 SNIÐ Mkv. 1:20

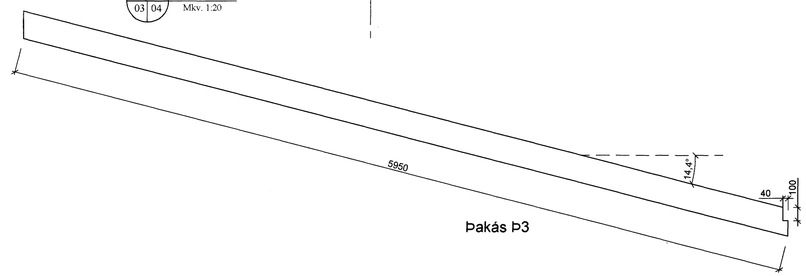

Þakás Þ3

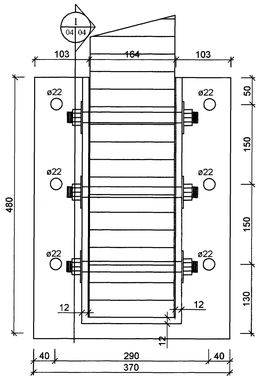

1 04 04 Festing Nr.1 Mkv. 1:5

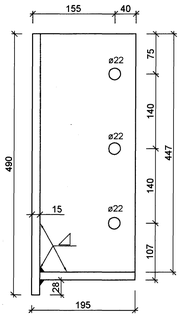

1 04 04 Festing Nr.1 Mkv. 1:5

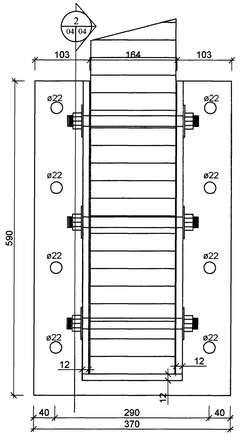

2 04 04 Festing Nr.2 Mkv. 1:5

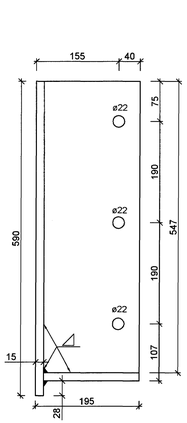

2 04 04 Festing Nr.2 Mkv. 1:5

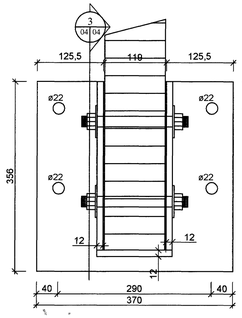

3 04 04 Festing Nr.3 Mkv. 1:5

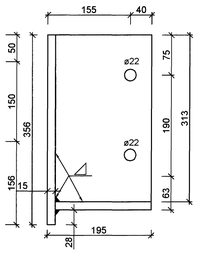

3 04 04 Festing Nr.3 Mkv. 1:5

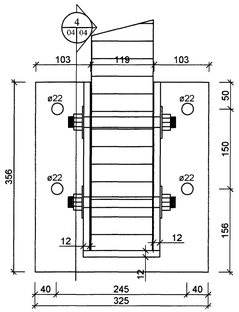

4 04 04 Festing Nr.6 Mkv. 1:5

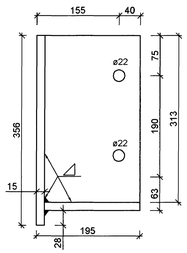

4 04 04 Festing Nr.6 Mkv. 1:5

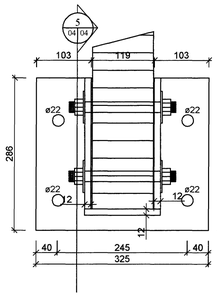

5 04 04 Festing Nr.7 Mkv. 1:5

5 04 04 Festing Nr.7 Mkv. 1:5

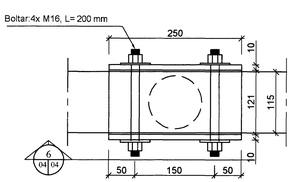

6 04 04 Festing Nr.4 Mkv. 1:5

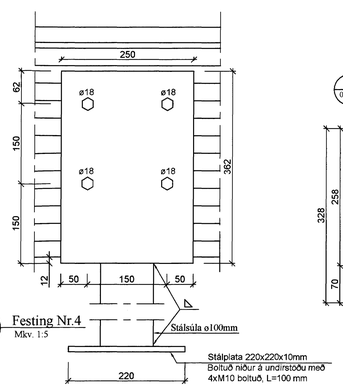

6 04 04 Festing Nr.4 Mkv. 1:5

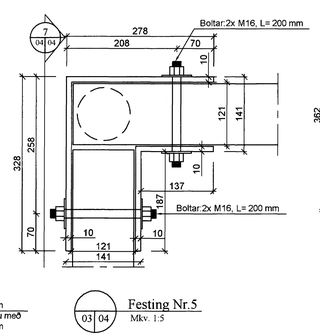

7 04 04 Festing Nr.5 Mkv. 1:5

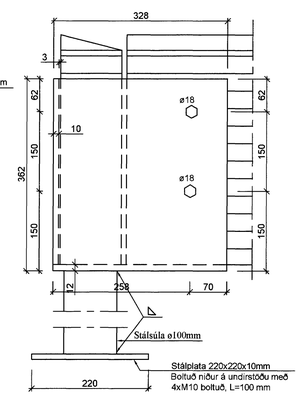

7 04 04 Festing Nr.5 Mkv. 1:5

Þórður Aðalsteinsson

HESTHÚS Sörlaskeið 24
220 Hafnafjörður

Byggingafulltrúi Hafnarfjarðar
Aðgreint þann
15 MARS 2002

Burðarvirki

Veggir, Þakvirki
Snið, Sérmyndir

Egill Viðarsson, Byggingarverkfræðingur, VFÍ
Sími: 564 3945, 861 8086, egill@aknet.is

Hannað	Teiknað	Dags. 27.02.2002	M. 1:20; 1:10; 1:5	Nr. B-04
Samþykkt	Kt. 210864-7849	Aðalhönnuður	Kt. 250144-3939	