GRUNNMYND UNDIRSTÖÐU
M 1:50

Reykjavíkurvegur 54

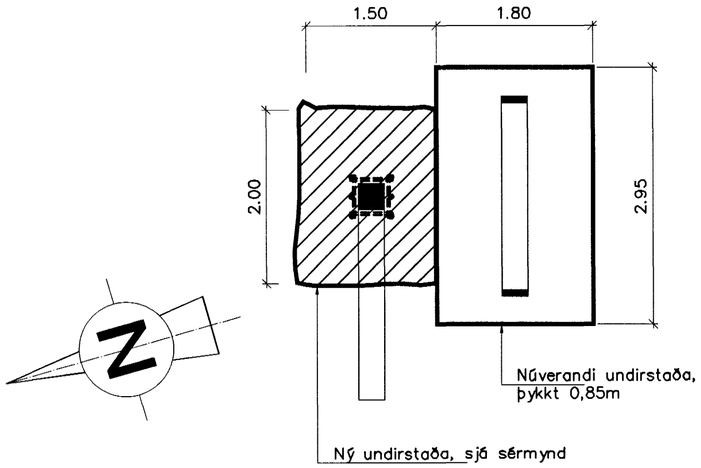

Sjá teikningu arkitekts varðandi staðsetningu skiltis á lóð. Mál á nýrri undirstöðu eiga við minnstu mál niður við botn undirstöðu.

Reykjavíkurvegur

Skýringar

Styrkja þarf núverandi undirstöðu og ganga frá nýjum festingum fyrir nýtt skilti þar sem festingar skiltis eru aðrar. Grafa skal fyrir undirstöðu eins og teikning sýnir og skal sannreyna að undirlag uppúrtektar sé burðarhæft. Botn uppúrtektar skal þjappa með a.m.k. 100kg plötuþjöppu 4 umferðir. Bora skal fyrir tengijárnum í núverandiundirstöðu eins og tilgreint er á teikningu og þarf að tryggja að hola sé laus við allt rik með því að blása því úr með lofti og einng skal hola vera þurr.
Þegar vinklar milli festibolta eru soðnir á bolta skal hafa bolta festa í skapalonplötu gerða úr járni þannig tryggt sé að fjarlægð milli bolta verði rétt.
Steypa í undirstöðum skiltis skal vera C30–S350, loftinnihald 6%, V/S < 0,45 og Dmax 32mm. Steypu skal leggja niður, víbra og glatta yfirborð. Eftir niðurlögn skal bleyta steypu og verja hana með plastyfirbreyðslu. Járnbending skal vera í samræmi við teikningu og skal járn vera Ks550.

02/01 Snið, 1:20

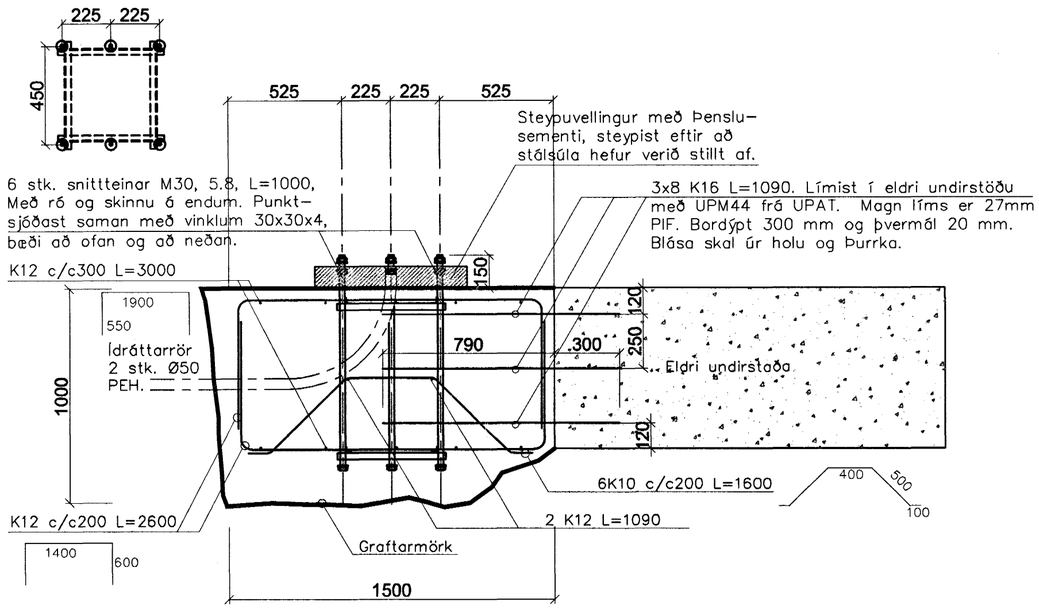

S1/01 Deili, 1:20

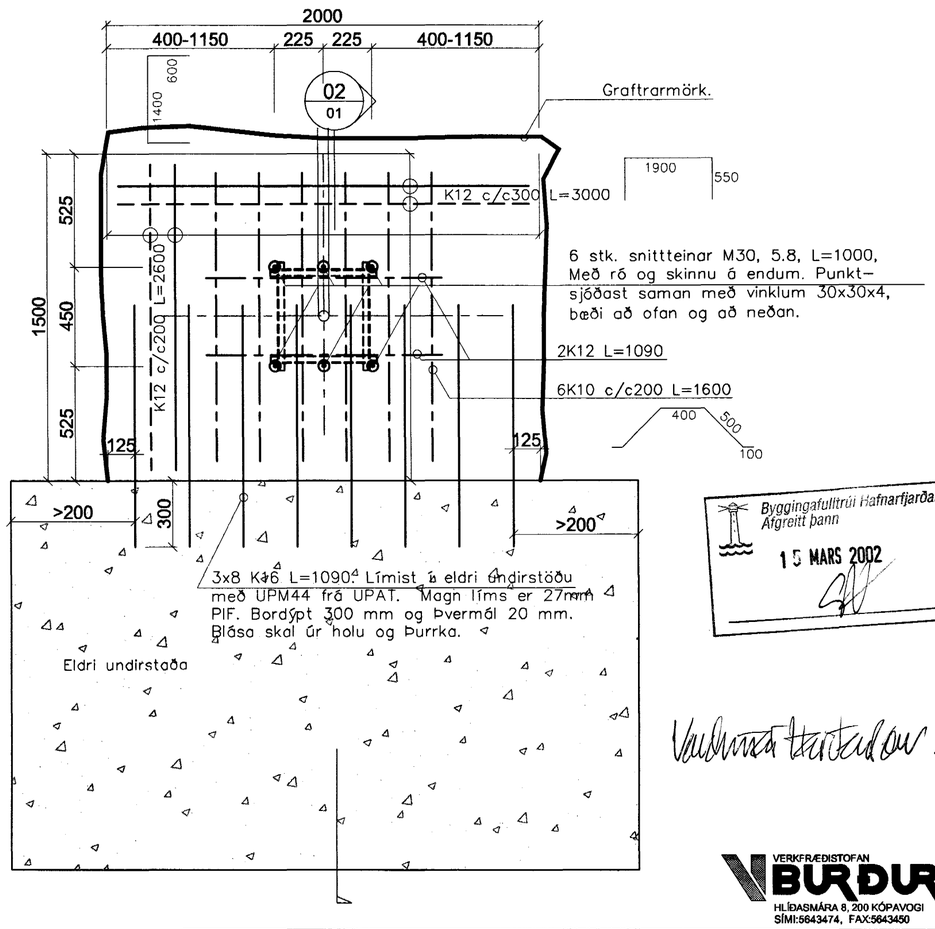

Byggingafulltrúi Hafnarfjarðar
Afgreitt þann
15 MARS 2002

Vaðmissa teikkaðar.

VERKFRÆÐISTOFAN BURÐUR EHF
HLÍÐASMÁRA 8, 200 KÓPAVOGI
SÍMI:5643474, FAX:5643450

Breytingar:	E:	OLÍUFÉLAGIÐ H/F - HAFNARFIRÐI
B:	D:	REYKJAVÍKURVEGUR 54 - ENDURNÝJUN Á SKILTI
A:	C:	UNDIRSTAÐA FYRIR SKILTI 6,0 - 8,5M
		HÁMARKS FLATARMÁL SKILTIS 9,5M2

Hjörtur Hansson, kt.:150946-4929	Hannað: H.S./SAG	Blað/mælikv.: A1/1:20, 1:50	Dagsetning: 12.03.2002
	Teiknað: H.S./SAG	Verk nr.: 321	Teikning nr.: B-[illegible]