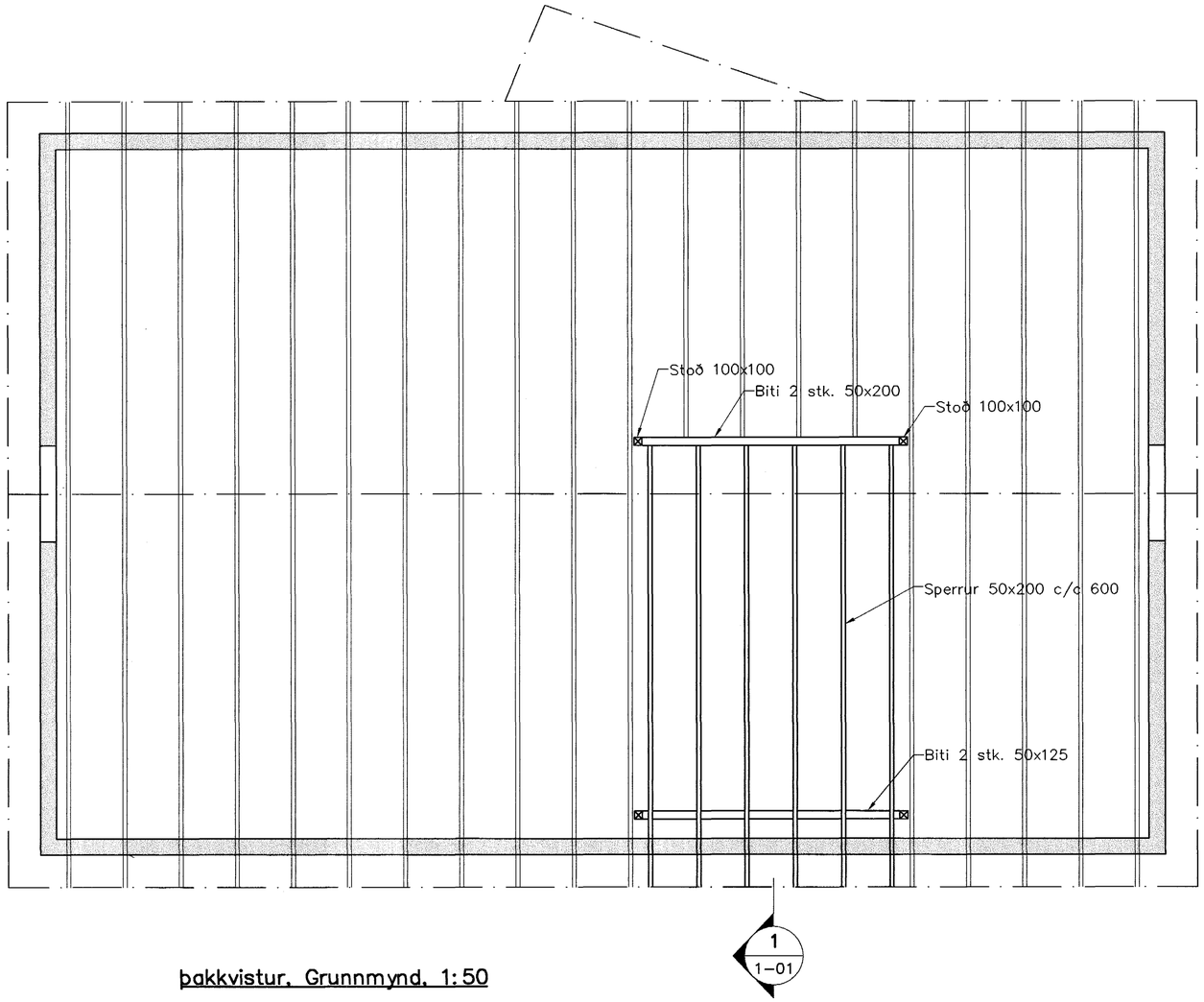

þakkvistur, Grunnmynd, 1:50

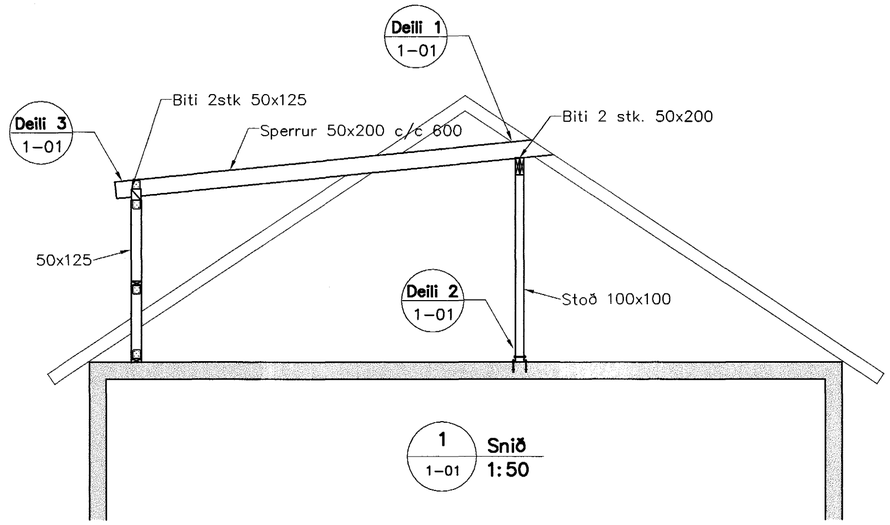

Samþykkt þann
22 OKT. 2003
Byggingafulltrúinn í Hafnarfirði
F.h. Sigurbjartur Halldórsson

Skýringar

Allt timbur í burðarvirki skal vera styrkleikaflokkað minnst K18 samkv. ÍST-DS 413 nema annað sé tekið fram á teikningum.
Timbur sem leggst að eða í steypu skal fúaverja á viðurkenndan hátt. Leggja skal tjörupappa milli trés og steypu
Allar stálfestingar, boltar og skrúfur skulu vera heitgalvanhúðað

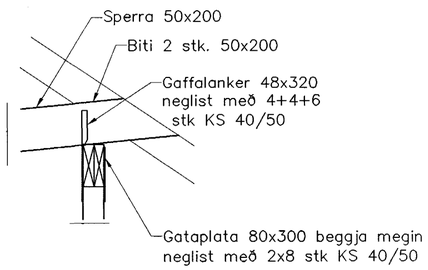

1 / 1-01 **Deili** 1:20

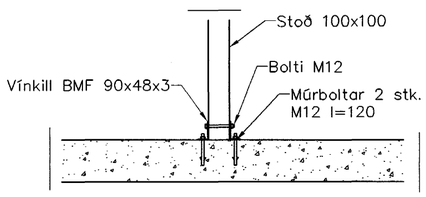

2 / 1-01 **Deili** 1:20

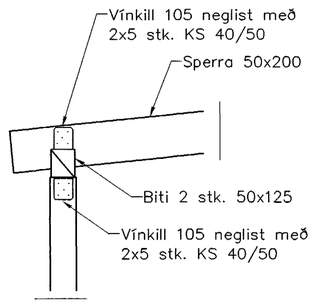

VIGGUS HALM. 100760-5845

Útgáfa	Breyting	Dagsetning	Hannað

Sveinbjörn Hinriksson
Byggingatæknifræðingur
Kt. 160851-2529
Strandgötu 28 Hafnarfirði
Sími: 555-4008, 861-9851
Netfang: svennih@isl.is

Staður: Háabarð 4 Hafnarfirði

Skýring: Þakkvistur

Hannað / Teiknað	Kvarði	Dagsetning	Verknr.	Teikn.nr.
Sveinbjörn Hinriksson	1:50	16.10.03	20-03	1-01