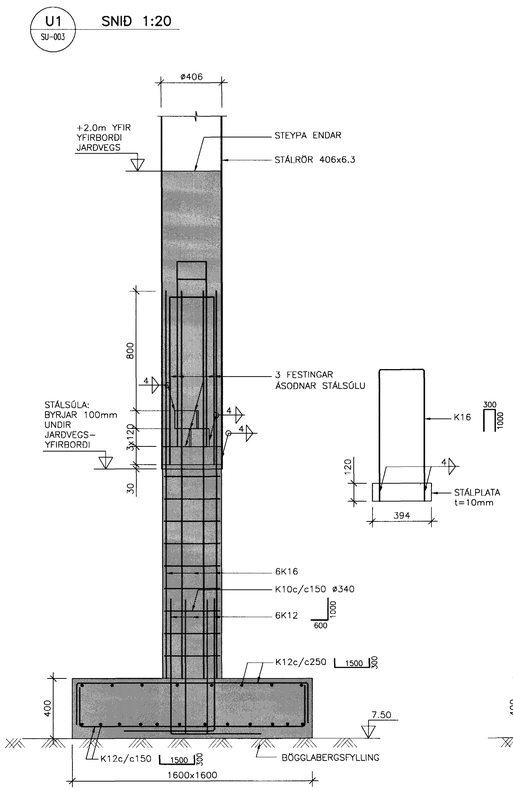

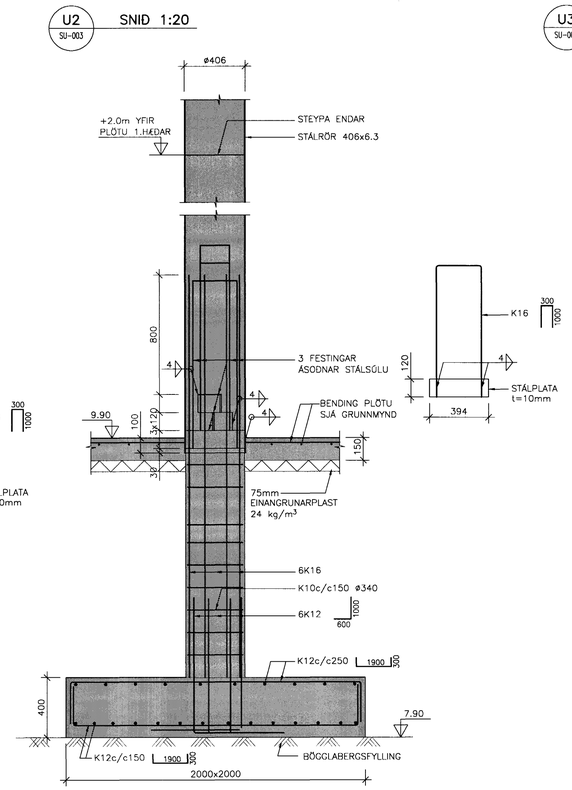

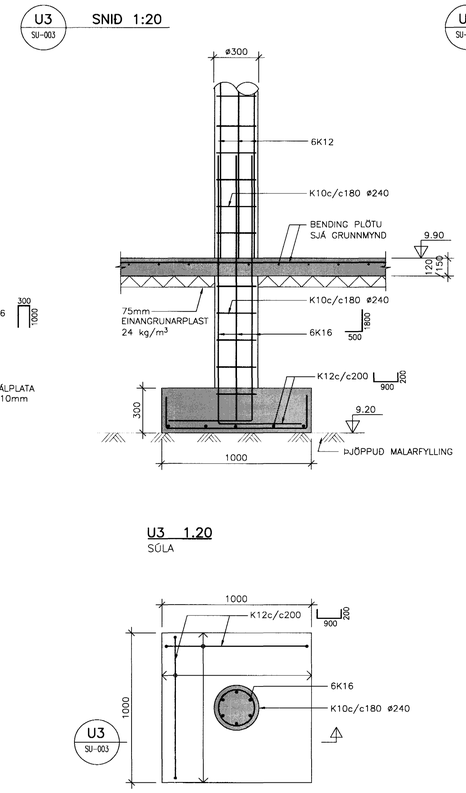

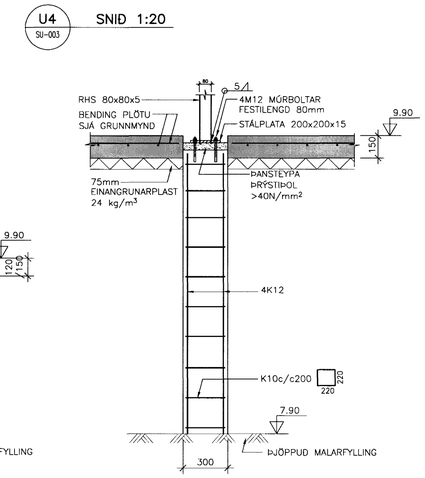

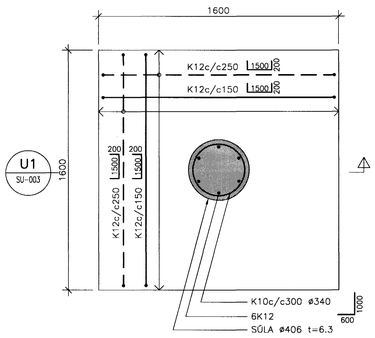

U1 1.20
SÚLA UNDIR ÞAKI

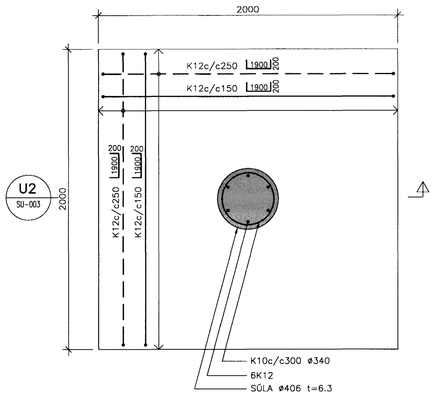

U2 1.20
SÚLA UNDIR ÞAKI

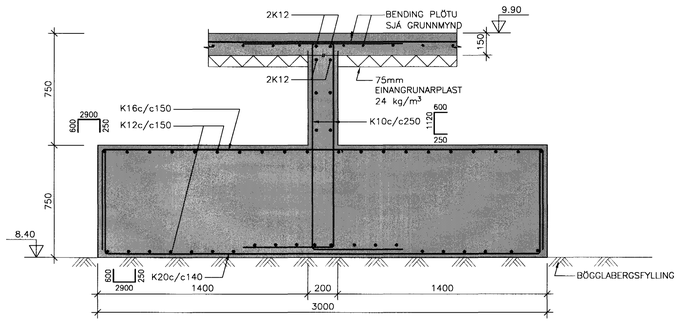

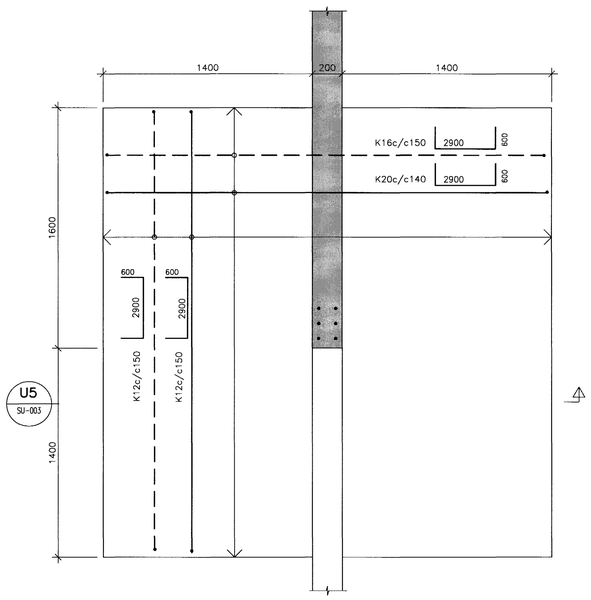

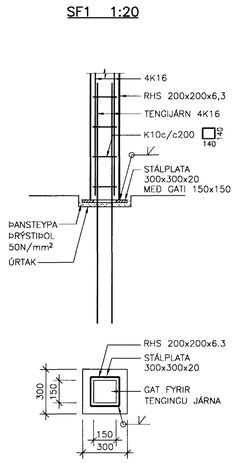

SKÝRINGAR:

ÖLL MÁL ERU Í mm.
ALLIR KÓTAR ERU Í m.

TILVÍSANIR:

ALMENNAR SKÝRINGAR . . . . SJÁ BL. NR. A-001

15/7/03 JÓ 671070 - 5069

BR.	DAGS.	BREYTING	REIKN.	TEIKN.
D	27.06.03	FÖTPLATA SÚLU VIÐ STIGA	SB	ÁLB
C	23.04.02	HÆÐ STEYPU Í U2	SB	ÁLB
B	14.01.02	U5	SB	SB
A	12.12.01	UNDIRSTÖÐUR U1 OG U2 OG PLÖTUÞYKKTIR	SB	SB

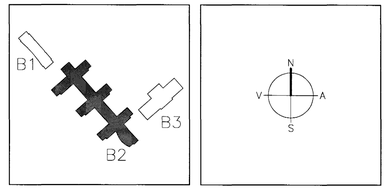

ARKITEKTAR
BERGSTAÐASTRÆTI 10, RVK.
sími:551-1460, netfang:arkitekt@isholf.is
FINNUR BJÖRGVINSSON
HILMAR ÞÓR BJÖRNSSON
SIGRÍÐUR ÓLAFSDÓTTIR

LANDMÓTUN
EINAR E. SÆMUNDSEN
INGIBJÖRG KRISTJÁNSDÓTTIR
MARGRÉT SIGURÐARDÓTTIR
NÝBÝLAVEGUR 6 - 200 KÓPAVOGUR - SÍMI: 554 5300 - FAX: 554 5360 - NETFANG: landmotun@landmotun.is

VSÓ RÁÐGJÖF
BORGARTÚNI 20, 105 REYKJAVÍK, SÍMI 585-9000, SÍMBRÉF 585-9010, NETFANG vso@vso.is

Byggingarfulltrúi Hafnarfjarðar
Afgreitt þann
15 AUG. 2003
VG

SÓLVANGSVEGUR 4
LÆKJARSKÓLI

BURÐARVIRKI
UNDIRSTÖÐUR
SNIÐ

HANNAÐ/TEIKN. SB/ÁLB
ATH.
SAMÞYKKT
KT. 270457-3749

KVARÐI 1:20
REYKJAVÍK 30.11.2001

VERKNR.	TEIKN. NR.	BR.
00258	B2-B-VSU-003	D

0025882-B-VSU-003