GRUNNMYND 1:100

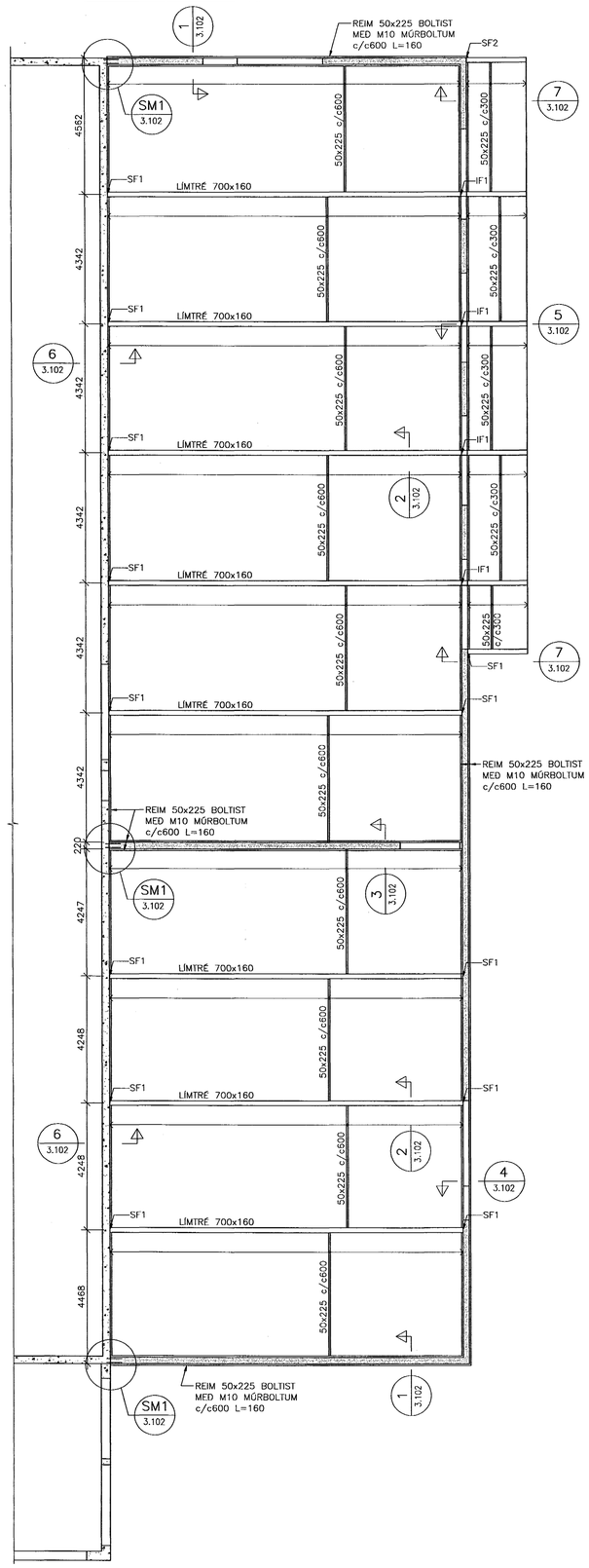

1 / 3.102 SNIÐ 1:20

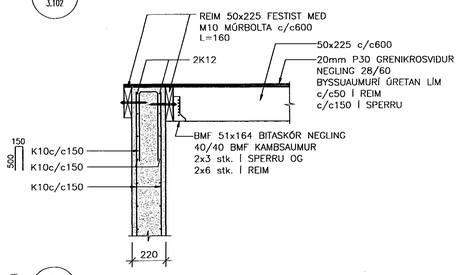

2 / 3.102 SNIÐ 1:20

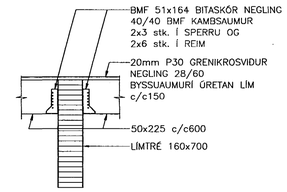

3 / 3.102 SNIÐ 1:20

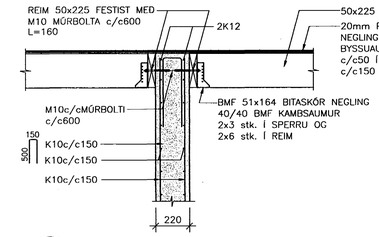

4 / 3.102 SNIÐ 1:20

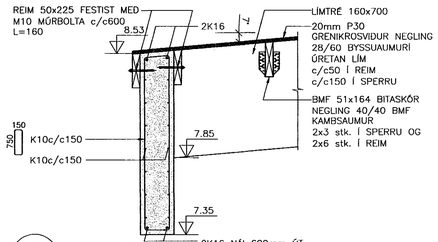

5 / 3.102 SNIÐ 1:20

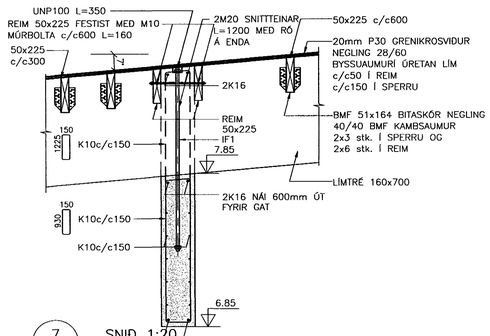

6 / 3.102 SNIÐ 1:20

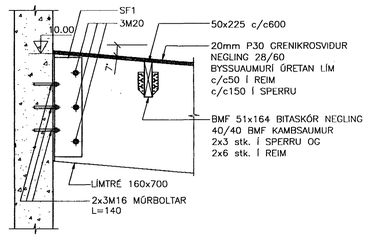

IF1 1:10

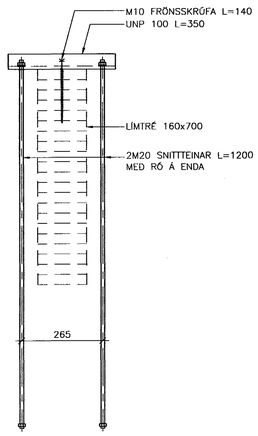

7 / 3.102 SNIÐ 1:20

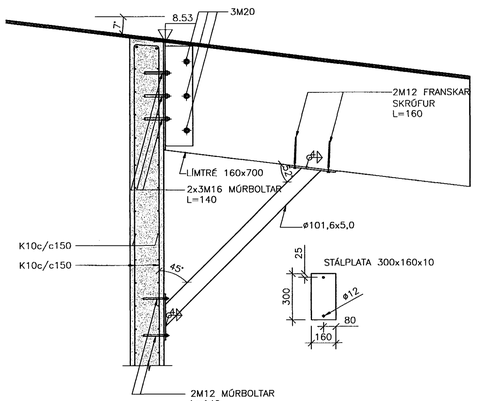

SF1 1:10

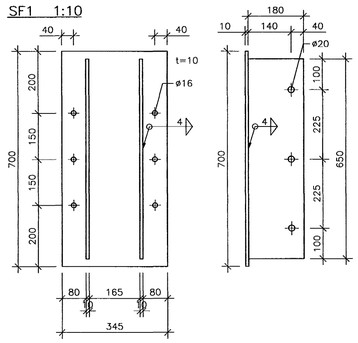

SF2 1:10

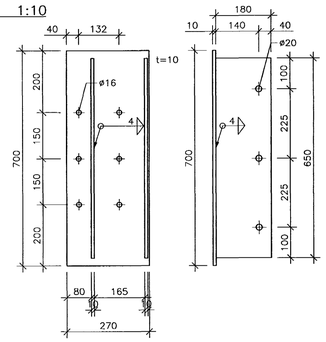

NEGLING FYRIR BÁRUSTÁLSKLÆÐNINGU

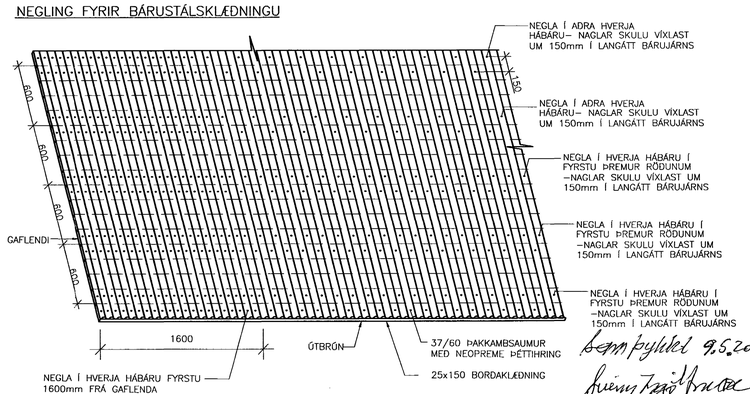

SM1 3.102 SÉRMYND 1:20

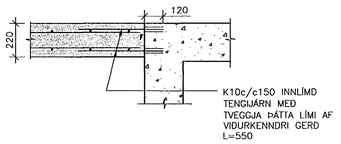

SKÝRINGAR:

ÖLL MÁL ERU Í mm.
KÓTAR ERU Í m.
ÖLL MÁL OG ALLA KÓTA SKAL SANNREYNA Á BYGGINGARSTAÐ UM MEÐFERÐ TIMBURS OG ALLA VINNU GILDIR ÍST/DS 413.

– GÆÐI TIMBURS ALMENNT:

ALLT TIMBUR SKAL VERA AF FLOKKI C18 SKV. FS ENV 1995–1–1:1993, NEMA ANNAÐ KOMI FRAM Á UPPDRÁTTUM. LÍMTRÉ SKAL VERA AF FLOKKI GL 32 (L40). UNDIR ALLT TIMBUR SEM LEGGST AÐ STEYPU KOMI TVÖFALDUR ÞAKPAPPI. TIMBUR SKAL VERA VARIÐ FYRIR RIGNINGU OG VÆTU OG VERA LAUST VIÐ MYGLU, GRÁGEIT EÐA ÁÐRA SVEPPI.

– KLÆÐNING:

ÞAKIÐ ER KLÆTT MEÐ 20mm P30 GRENIKROSSVIÐ SEM NELGDUR ER Í ÓRETAN LÍM MEÐ BYSSUSAUM 28/60 c/c50 Í REIMAR OG c/c150 Í SPERRUR. SAMSKEYTI MEIGA ALDREI VERA TVÖ EÐA FLEIRI Í RÖÐ Í SÖMU SPERRU. SETJA SKAL LASKA 25x150 UNDIR ÞVERSAMSKEYTI SKRÚFAÐAN Í ÓRETAN LÍM.

– ÞAKSTÁL.

ÞAK ER KLÆTT MEÐ BÁRUSTÁLSKLÆÐNINGU.
FESTA SKAL BÁRUSTÁLSKLÆÐNINGU Í KROSSVIÐINN MEÐ ÞAKKAMBSAUM 37/60 MEÐ NEOPRENE–ÞÉTTIHRING.
NEÐSTA NAGLATRÖÐ SKAL VERA 100mm FRÁ ÞAKBRÚN. NAGLARAÐIR ERU MEÐ 0.60m BILI OG SKAL HVER NAGLARÖÐ VERA ÞANNIG AÐ NAGLAR VÍXLAST UM 0.15m Í LANGÁTT BÁRUJÁRNS. NEÐSTU ÞRJÁR NAGLARAÐIR SKAL NEGLA Í HVERJA HÁBÁRU OG EINNIG VIÐ GAFLA 1.60m INN Á ÞAK, EN ANNARS ER NEGLT Í ÁÐRA HVERJA HÁBÁRU. LANGSAMSKEYTI SKAL DRAGHNOÐA MEÐ 4.8mm LOKUÐUM DRAGHNODUM, EINU MILLI HVERRAR NAGLARAÐAR. SJÁ TEIKNINGU.

– BOLTAR

STYRKLEIKAFLOKKUR BOLTA: 8.8

– MÚRBOLTAR OG INNLÍMDIR BOLTAR

FYLGJA SKAL FYRIRMÆLUM FRAMLEIÐANDA UM STÆRÐ OG DÝPT Á BORUÐUM GÖTUM.

– VEGGIR:

200mm VEGGI SKAL BENDA MEÐ TVÖFALDRI JÁRNAGRIND, K10c/c150 LÓÐRÉTT OG K10c/c150 LÁRÉTT, KOMI EKKI ANNAÐ FRAM Á TEIKNINGUM

BENDING VEGGENDA OG VIÐ OP.

KOMI EKKI ANNAÐ FRAM Á TEIKNINGUM SKAL BENDING KRINGUM OP VERA 4K16 VIÐ HVERJA HLIÐ ER NÁI 600mm ÚT FYRIR OP.

BENDING VEGGENDA OG OPA ER NÁ NIÐUR AÐ PLÖTUM SKAL VERA 4K16 SKV. EFTIRFARANDI SKÝRINGAMYND.

K10 c/c150 BAULUR SKULU VERA Í KRINGUM ÖLL OP

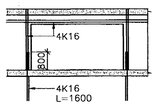

VARÐANDI ÞAKÞÉTTINGU, ÞAKFRÁGANG, ÞAKKANTA OG ÚTLOFTUN, SJÁ TEIKNINGAR ARKITEKTA.

AFSTÖÐUMYND 1:250

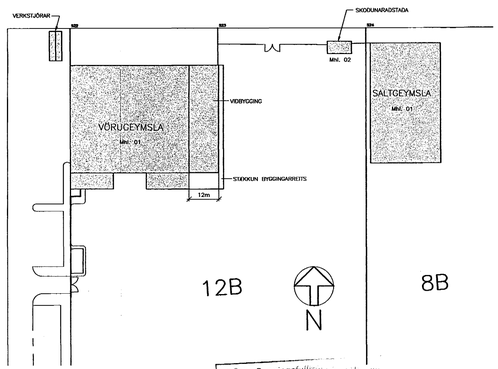

TILVÍSANIR:

ALMENNAR SKÝRINGAR . . . . . SJÁ BL. NR. 3.100

Byggingarfulltrúinn í Reykjavík
Afgreitt þann
12 MAÍ 2003

BR.	DAGS.	BREYTING	REIKN.	TEIKN.
A	05.05.03	SNIÐ 4 OG 5, SM1 OG KÓTAR	ÞÓ	ÞÓ

ÓSEYRARBRAUT 12b – STÆKKUN FRYSTIGEYMSLU

BURÐARVIRKI
ÞAKVIRKI
GRUNNMYND, SNIÐ OG SÉRMYND

HANNAÐ/TEIKN. ÞÓ/ALB
ATH.
SAMÞYKKT
KT. 130657-4139

KVARÐI 1:100/1:20
REYKJAVÍK 22.04.2003

Þórður Óskarsson 9.5.2003

VSÓ RÁÐGJÖF
BORGARTÚNI 20, 105 REYKJAVÍK, SÍMI 585–9000, SÍMBRÉF 585–9010, NETFANG vso@vso.is

VERKNR. 02312 TEIKN. NR. 3.102 BR. A

s:/2002/02312/t/buð/023123102.dwg