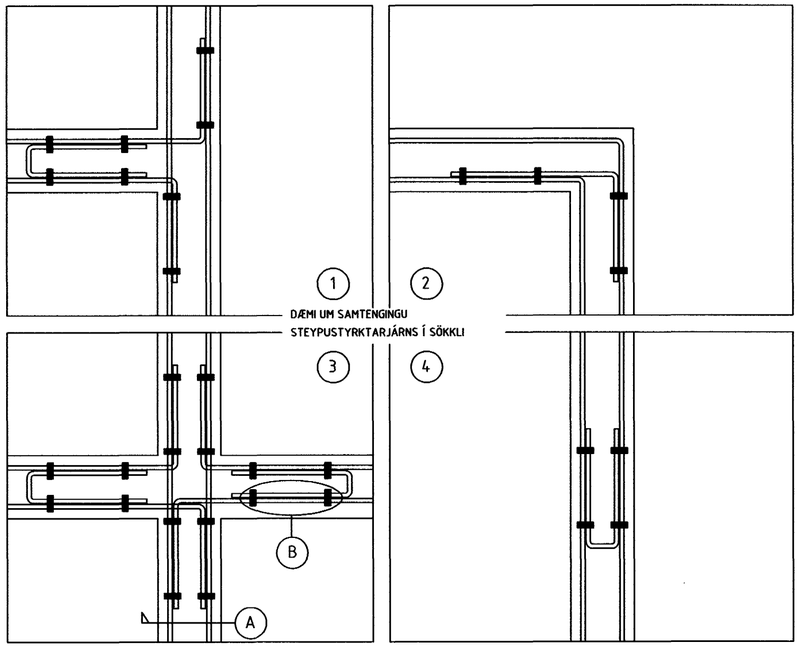

DÆMI UM SAMTENGINGU
STEYPUSTYRKTARJÁRNS Í SÖKKLI

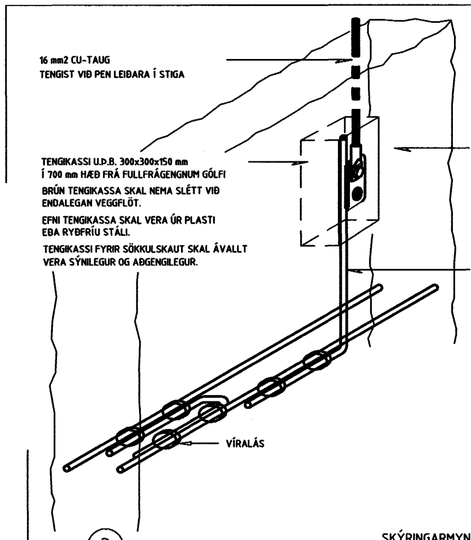

D — SKÝRINGARMYND
SAMTENGING SÖKKULSKAUTS VIÐ JARÐSKAUT RAFORKUVIRKIS

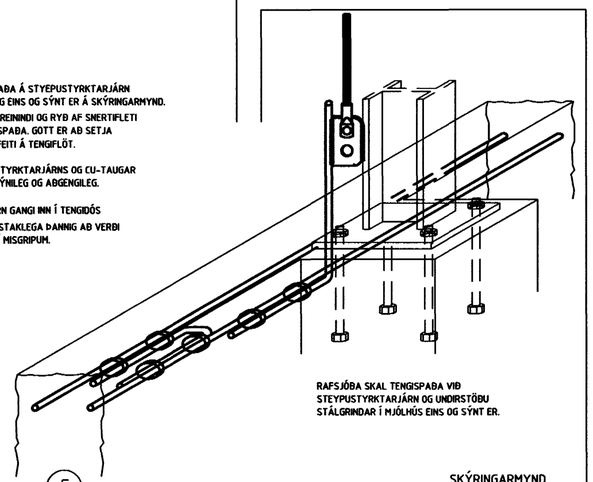

E — SKÝRINGARMYND
SAMTENGING SÖKKULSKAUTS OG STÁLGRINDAR

ATHUGIÐ! SKÝRINGAMYNDIR AF SÖKKULSKAUTI ERU EKKI Í MÆLIKVARÐA

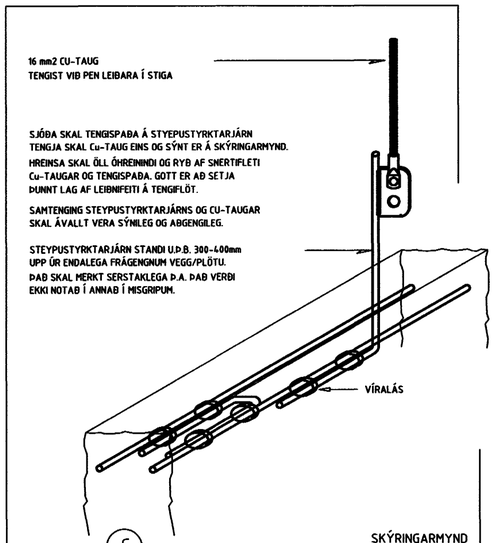

C — SKÝRINGARMYND
SAMTENGING SÖKKULSKAUTS VIÐ JARÐSKAUT RAFORKUVIRKIS

AÐ TENGIDÓS FYRIR SÖKKULSKAUT OG VATNSINNTÖK

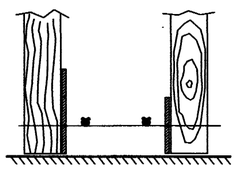

TVÖ STK. STEYPUSTYRKTARJÁRN
ER KOMIÐ FYRIR Í SÖKKLI.

A — SKÝRINGARMYND

SAMSETNING STEYPUSTYRKTARJÁRNS:
EKKI SKAL NOTA FÆRRI EN TVO VÍRALÁSA Á SAMSKEYTI.
FJARLÆGÐ MILLI VÍRALÁSA U.Þ.B. 200 mm
EINNIG MÁ RAFSJÓÐA JÁRN Á SAMSKEYTUM

B — SKÝRINGARMYND

Samþykkt þann
09 FEB. 2004
Byggingafulltrúinn í Hafnarfirði
F.h. Sigurbjartur Halldórsson

RAFLAGNATEIKNINGAR ÞÓR STEFÁNSSON RAFMAGNSIÐNFRÆÐINGUR EYRAVEGI 29 SELFOSSI SÍMAR 482 3480 & 897 8718 FAX 482 3366	RAF TEIKN	SLÓÐ	C:\VERKEFNI\SG.HÚS\LÓUÁS 1\MYNDIR\		TÖLVUNAFN PLOTT DAGSETNING	VERKHEITI: LÓUÁS 1, HAFNARFIRÐI
		TEIKNAÐ	ÞÓR	ÚTG A KENNITALA	SÖKKULSKAUT-294.dwg. 14-01-04 17:20	VERKHLUTI: SÖKKULSKAUT
		YFIRF	ÞÓR	DAGS 07 01 211261-3749	Þór Stefánsson	KVARÐI 1:50
		DAGS	JÚLÍ '01	NAFN ÞÓR SAMÞYKKT		BLAÐ 2 AF 5
						VERKNÚMER: 294-2001-038